ONAPI
De la calidad a la excelencia

Año 21 • Volumen 539
Mayo 2023

MINISTERIO DE INDUSTRIA, COMERCIO Y MIPYMES

Ley No. 20-00 del 8 de mayo del 2000

www.onapi.gob.do

El Nacional
Miércoles 31 de Mayo de 2023

ONAPI realiza lanzamiento del Campamento Verano Innovador 2023 dirigido a estudiantes de escuelas públicas

La Oficina Nacional de la Propiedad Industrial (ONAPI), realizó el lanzamiento de la sexta edición del Campamento Verano Innovador, con el lema: “Buscando los innovadores”.

Este proyecto, que ha sido ejecutado durante seis años, se lleva a cabo anualmente durante las vacaciones de verano. Bajo la dirección del Dr. Salvador Ramos ya han sido realizadas tres ediciones.

Este campamento tiene como finalidad dar la oportunidad a grupos de estudiantes del bachillerato durante dos semanas que estén expuestos a carreras de ciencia, tecnología, ingeniería y matemáticas en busca de que proyecten sus carreras universitarias a esas disciplinas.

El Dr. Salvador Ramos, director general de ONAPI, calificó el Campamento como vital para el desarrollo del país en cuanto a la aplicación de la ciencia en todos niveles.

Narcis Tejada, directora de la Academia Nacional de la Propiedad Intelectual, es quien organiza la actividad de corte científico y futurista, resaltando el interés de los bachilleres por desarrollar carreras STEM como le llaman a las carreras de Ciencia, Tecnología, Ingeniería y Matemáticas.

Los presentes durante el lanzamiento del Campamento Verano Innovador 2023, pudieron escuchar de anteriores participantes las experiencias obtenidas y el éxito logrado durante sus carreras universitarias.

DEPARTAMENTO DE INVENCIONES

A PARTIR DE LA FECHA DE LA PRIMERA PUBLICACIÓN, EL SOLICITANTE DEBE EFECTUAR EL **PAGO DE EXAMEN DE FONDO** EN UN PLAZO DE **DOCE MESES** IMPRORROGABLES, BAJO LA PENA DE DECLARARSE EL **ABANDONO** DE PLENO DERECHO. (ART. 22.1 LEY 20-00 SOBRE PROPIEDAD INDUSTRIAL).

SOLICITUD DE PATENTE DE INVENCIÓN EN FASE NACIONAL PCT

LISTA DE CÓDIGOS INID DE LA NORMA ST.9 OMPI.

11 NUMERO DE PATENTE/REGISTRO NACIONAL.
12 DESIGNACIÓN DEL TIPO DE DOCUMENTO.
21 NÚMERO DE SOLICITUD NACIONAL.
22 FECHA DE PRESENTACIÓN NACIONAL.
30 DATOS DE PRIORIDAD SEGUN CONVENIO DE PARIS.
43 FECHA DE PUBLICACION DE LA SOLICITUD NACIONAL.
51 CLASIFICACIÓN INTERNACIONAL DE PATENTES.
54 TÍTULO.
57 RESUMEN /FIGURAS.
61 NÚMERO/FECHA DE PRESENTACIÓN DE LA SOLICITUD ANTERIOR DE LA PATENTE, MODELO DE UTILIDAD O TÍTULO SIMILAR CONCEDIDO ANTERIORMENTE, RESPECTO DEL CUAL EL PRESENTE DOCUMENTO CONSTITUYE UNA ADICIÓN.
62 NÚMERO/FECHA DE PRESENTACIÓN DE LA SOLICITUD ANTERIOR DE LA QUE EL PRESENTE DOCUMENTO CONSTITUYE UNA FRACCIÓN.
71 SOLICITANTE(S).
72 INVENTOR(ES)/DISEÑADOR(ES).
74 REPRESENTANTE(S).
85 FECHA DE COMIENZO DE LA FASE NACIONAL
86 NÚMERO DE SOLICITUD INTERNACIONAL Y FECHA DE PRESENTACIÓN INTERNACIONAL PCT.
87 NÚMERO DE PUBLICACIÓN INTERNACIONAL Y FECHA DE PUBLICACIÓN INTERNACIONAL PCT.

LISTA DE CÓDIGOS DE DOS LETRAS DE LA NORMA ST.3.

DE - ALEMANIA	AT - AUSTRIA
ES - ESPAÑA	CN - CHINA
VE - VENEZUELA	US - ESTADOS UNIDOS
CH - SUIZA	NO - NORUEGA
CA - CANADÁ	VN - VIETNAM
UA - UCRANIA	HO - HOLANDA
IT - ITALIA	FR - FRANCIA
GB - REINO UNIDO	DO - REPÚBLICA DOMINICANA
NZ - NUEVA ZELANDA	NL - PAISES BAJOS
TN - TUNEZ	BR - BRASIL
AU - AUSTRALIA	MY - MALASIA
BE - BÉLGICA	CO - COLOMBIA
IN - INDIA	CU - CUBA
MA - MARRUECOS	AR – ARGENTINA
SI - ESLOVENIA	HU- HUNGRÍA
KR – COREA	ZA – SUDÁFRICA
HR – CROACIA	SE – SUECIA
RS – SERBIA	MX – MÉXICO
TT – TRINIDAD Y TOBAGO	PK – PAKISTÁN
JM-JAMAICA	EC-ECUADOR
AR-ARGENTINA	

EUIPO-OFICINA DE PROPIEDAD INTELECTUAL DE LA UNIÓN EUROPEA.

SOLICITUD DE PATENTE DE INVENCIÓN EN FASE NACIONAL PCT

12 **SOLICITUD DE PATENTE DE INVENCIÓN EN FASE NACIONAL PCT**
21 P2022-0205
85 26/09/2022
86 PCT/GB2021/050764 26/03/2021
30 GB 2004395.6 26/03/2020
87 WO 2021/191637 30/09/2021
71 **CHIARO TECHNOLOGY LIMITED**
63-66 HATTON GARDEN, LONDON, EC1 N 8LE, GRAN BRETAÑA
74 **MARIANGELA PELLERANO**
72 OLIVER BLANCHARD (GB); GEORGIA THOMAS (GB); DANIEL JOHN THOMPSON (GB); ADAM ROLLO (GB); PAUL REID (GB); JACK BILTCLIFFE (GB); CLARE ROSS (GB); CLAUDIA BRUEN (GB); THIBAULT DE BECDELIEVRE (FR); JONATHAN O'TOOLE (IE)
51 A 61M 1/06
54 **SISTEMA DE BOMBA DE EXTRACCIÓN DE LECHE MATERNA PORTÁTIL**
57 Un sistema de bomba de extracción de leche materna comprende al menos un centro de recolección de leche portátil conectado a través de una línea de aire a una bomba de aire externa combinada y una unidad de control. Cada centro de recolección de leche comprende: (a) un protector de seno constituido de una pestaña de seno y un túnel de pezón; (b) un diafragma flexible que está configurado para impedir que la leche alcance en la bomba diaria externa; (c) una cubierta exterior que está configurada para fijarse de manera extraíble al protector de seno, tal que, cuando se fija, el protector de seno y la cubierta exterior forman un recipiente para recolectar leche; y (d) una tapa de diafragma que está configurada para ser asegurada sobre el diafragma, que forma parte de la superficie frontal de la cubierta exterior, e incluye un puerto conectado a la línea de aire.

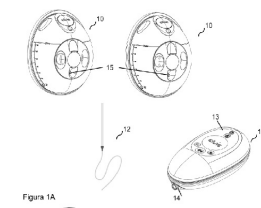
Figura 1A

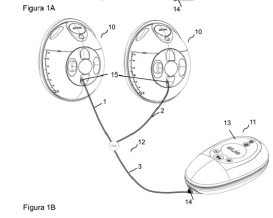
Figura 1B

12 **SOLICITUD DE PATENTE DE INVENCIÓN EN FASE NACIONAL PCT**
21 P2023-0062
85 24/03/2023
86 PCT/EP2021/076752 29/09/2021
30 US 63/085,384 30/09/2020
87 WO 2022/069520 07/04/2022
71 **ASTRAZENECA AB**
151 85, SÖDERTÄLJE, SUECIA
74 **ORIETTA BLANCO MINIÑO**
72 SHARANJEET KAUR BAGAL (GB); ULF BÖRJESSON (SE); JASON GRANT KETTLE (GB); MATTHEW WILLIAM DAMPIER PERRY (SE); CHRISTOPH GREBNER (DE); GEORGE CHRISTOPHER HAYHOW THOMAS (GB); GAVIN WILLIAM COLLIE (GB); ROBERT IAN STORER (GB); CHARLENE FALLAN (GB); IACOVOS NEAL MICHAELIDES (GB)
51 A 61K 47/54, A 61K 47/55, A 61P 35/00
54 **COMPUESTOS Y SU USO EN EL TRATAMIENTO DEL CÁNCER**
57 La memoria descriptiva se refiere en general a compuestos de Fórmula (I):

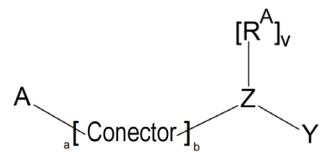

(I)
y sales farmacéuticamente aceptables de estos, en donde A, Z, Y, R^A, Conector y v tienen cualquiera de los significados definidos en el presente documento. Esta memoria descriptiva también se refiere al uso de tales compuestos y sales farmacéuticamente aceptables de estos en métodos de tratamiento del cuerpo humano o animal, por ejemplo, en la prevención o el tratamiento del cáncer. Esta memoria descriptiva también se refiere a procesos y compuestos intermedios involucrados en la preparación de tales compuestos y a composiciones farmacéuticas que los contienen.

12 **SOLICITUD DE PATENTE DE INVENCIÓN EN FASE NACIONAL PCT**
21 P2023-0068
85 05/04/2023
86 PCT/US2021/053681 06/10/2021
30 US 63/089,063 08/10/2020
87 WO/2022/076496 14/04/2022
71 **MERCK SHARP & DOHME LLC**
126 EAST LINCOLN AVENUE, RAHWAY, NEW JERSEY, 07065, E.U.A.
74 **MARY FERNÁNDEZ RODRIGUEZ**
72 YEON-HEE LIM (US); JIANMING BAO (CN); JAMES, P. ROANE (US)
51 A 61K 31/404, A 61P 3/00, C 07D 209/42, C 07D 401/12, C 07D 403/12, C 07D 405/12, C 07D 409/12, C 07D 409/14, C 07D 471/04, C 07D 487/04
54 **PREPARACIÓN DE DERIVADOS DE OXINDOL COMO NUEVOS INHIBIDORES DE LA DIACILGLICEROL O-ACILTRANSFERASA 2**
57 Se inventan compuestos de fórmula I

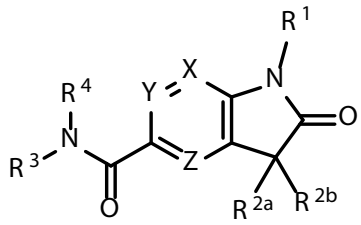

I

y sales farmacéuticamente aceptables, ésteres y profármacos de los mismos, que son inhibidores de DGAT2. También se proporcionan métodos de preparación de compuestos de Fórmula I, composiciones farmacéuticas que comprenden compuestos de Fórmula **I** y métodos de uso de estos compuestos para tratar la esteatosis hepática, esteatohepatitis no alcohólica (EHNA), fibrosis, diabetes mellitus de tipo 2, obesidad, hiperlipidemia, hipercolesterolemia, ateroesclerosis, declive cognitivo, demencia, enfermedades cardiorrenales tales como enfermedades renales crónicas e insuficiencia cardíaca y enfermedades y afecciones relacionadas, que comprenden administrar un compuesto de Fórmula I a un paciente que lo necesita.

12 **SOLICITUD DE PATENTE DE INVENCIÓN EN FASE NACIONAL PCT**
21 P2023-0069
85 05/04/2023
86 PCT/US2021/053680 06/10/2021
30 US 63/089,068 08/10/2020
87 WO/2022/076495 14/04/2022
71 **MERCK SHARP & DOHME LLC**
126 EAST LINCOLN AVENUE, RAHWAY, NEW JERSEY, 07065, E.U.A.
74 **MARY FERNÁNDEZ RODRIGUEZ**
72 YEON-HEE LIM (US); JAMES, P. ROANE (US); ERIC, R. ASHLEY (US); JIANMING BAO (US); CHEN CHENG (CN); EMMA HELEN SOUTHGATE (CN)
51 A 61K 31/4184, A 61P 3/10, C 07D 235/26, C 07D 409/12, C 07D 409/14, C 07D 471/04
54 **PREPARACIÓN DE DERIVADOS DE BENZOIMIDAZOLONA COMO NUEVOS INHIBIDORES DE LA DIACILGLICEROL O-ACILTRANSFERASA 2**
57 Se inventan compuestos de Fórmula I

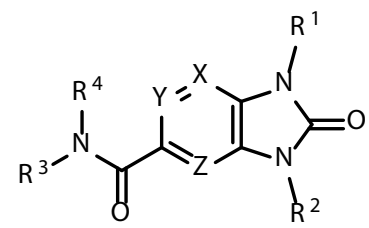

I

y sales farmacéuticamente aceptables, ésteres y profármacos de los mismos, que son inhibidores de DGAT2. También se proporcionan métodos de preparación de compuestos de Fórmula I, composiciones farmacéuticas que comprenden compuestos de Fórmula I y métodos de uso de estos compuestos para tratar la esteatosis hepática, esteatohepatitis no alcohólica (EHNA), fibrosis, diabetes mellitus de tipo 2, obesidad, hiperlipidemia, hipercolesterolemia, ateroesclerosis, declive cognitivo, demencia, enfermedades cardiorrenales tales como enfermedades renales crónicas e insuficiencia cardíaca y enfermedades y afecciones relacionadas, que comprenden administrar un compuesto de Fórmula I a un paciente que lo necesita.

PASA A LA SIGUIENTE PÁGINA

VIENE DE LA PÁGINA ANTERIOR

SOLICITUD DE PATENTE DE INVENCIÓN EN FASE NACIONAL PCT

12 **SOLICITUD DE PATENTE DE INVENCIÓN EN FASE NACIONAL PCT**
21 P2023-0078
85 20/04/2023
86 PCT/US2021/055877 20/10/2021
30 US 63/104,376 22/10/2020
US 63/181,075 28/04/2021
87 WO 2022/087149 28/04/2022
71 **GILEAD SCIENCES, INC.**
333 LAKESIDE DRIVE, FOSTER CITY, CALIFORNIA, 94404, E.U.A.
74 **ORIETTA BLANCO MINIÑO**
72 MAGDELEINE S. HUNG (US); MANUEL BACA (AU); SARAH A. GILMORE (US); MANU KANWAR (US); SHAHZADA KHAN (BD); MARK R. NAGEL (US); GIUSEPPE PAPALIA (US); DANNY W. TAM (US); MAJLINDA K. THOMAS (US); HASSAN JAVANBAKHT (US); PRASENJIT K. MUKHERJEE (US)
51 C 07K 14/55, C 07K 19/00
54 **PROTEÍNAS DE FUSIÓN INTERLEUCINA-2-FC Y MÉTODOS DE USO**
57 Se proporcionan heterodímeros de variante de IL-2 de vida media en suero (IL-2v) que tienen una unión reducida a la subunidad IL2Rα (CD25). Particularmente, se proporcionan heterodímeros Fc-IL-2v y métodos para producir y usar, *p. ej.*, para mejorar una respuesta inmunitaria, *p. ej.*, en la prevención y tratamiento de infecciones virales y cáncer.

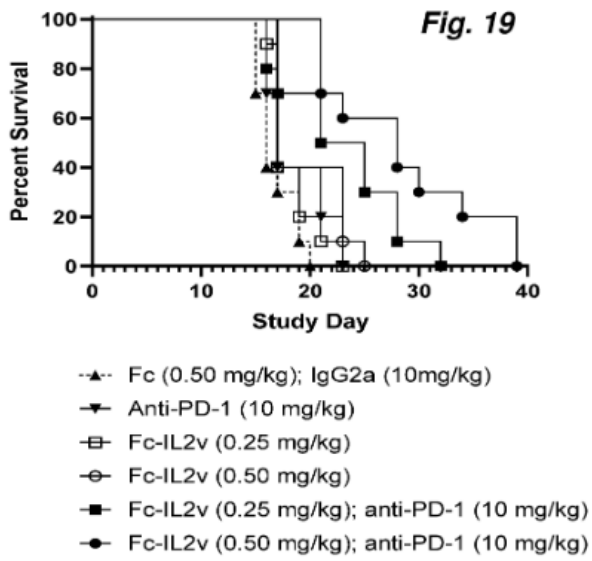

12 **SOLICITUD DE PATENTE DE INVENCIÓN EN FASE NACIONAL PCT**
21 P2023-0074
85 13/04/2023
86 PCT/US2021/055183 15/10/2021
30 US 63/093,037 16/10/2020
US 63/151,456 19/02/2021
87 WO 2022/081973 21/04/2022
71 **GILEAD SCIENCES, INC.**
333 LAKESIDE DRIVE, FOSTER CITY, CALIFORNIA, 94404, E.U.A.
74 **ORIETTA BLANCO MINIÑO**
72 PEIYUAN WANG (US); JONATHAN WILLIAM MEDLEY (US); PHILIP A. MORGANELLI (US); THOMAS P. STRATTON (US); SCOTT E. LAZERWITH (US)
51 A 61K 39/12, A 61K 45/06, A 61P 31/12, C 07F 9/6561, C 07H 19/00
54 **COMPUESTOS FOSFOLÍPIDOS Y USOS DE ESTOS**
57 Se describen compuestos y métodos para usar dichos compuestos, solos o en combinación con agentes adicionales, y composiciones farmacéuticas de dichos compuestos para el tratamiento de infecciones virales.

AVISO DE SOLICITUD DIVISIONAL

En fecha 17 de Abril del 2023, fue depositada ante esta Oficina Nacional de la Propiedad Industrial (ONAPI), una solicitud de división de la Solicitud inicial de Patente de Invención en fase nacional denominada: **PIRIMIDIN-2-ILAMINO-1H-PIRAZOLES COMO INHIBIDORES DE LRRK2 PARA EL USO EN EL TRATAMIENTO DE TRASTORNOS NEURODEGENERATIVOS,** expediente **No P2018-0285**, fecha solicitud originaria el 13 de Diciembre del 2018, a favor de **DENALI THERAPEUTICS INC.**

La división recibió el **No. P2023-0077** denominada: **PIRIMIDIN-2-ILAMINO-1H-PIRAZOLES COMO INHIBIDORES DE LRRK2 PARA EL USO EN EL TRATAMIENTO DE TRASTORNOS NEURODEGENERATIVOS.**

CONCECION DE PATENTE DE INVENSION PCT

12 **CONCESION DE PATENTE DE INVENCIÓN PCT**
11 P2011-0225
21 P20110225
85 12/07/2011
86 PCT/US2010/020207 06/01/2010
30 US 12,569,698 29/09/2009
US 61/144,379 13/01/2009
43 31/10/2011
87 WO2010/083077 22/07/2010
71 **MCE BLENDING INTERNATIONAL LLC.**
11757 KATY FREEWAY SUITE 1400, 77079, HOUSTON, TEXAS, E.U.A.
72 **ZAIDA ELISA LUGO LOVATÓN**
72 LARRY D. MATTINGLY (US); STEVEN M. VANDERBUR (US)
51 C 10L 1/18
54 **MÉTODO PARA MODIFICAR LA VOLATILIDAD DEL PETRÓLEO ANTES DE LA ADICIÓN DE ETANOL**
57 La invención se relaciona a sistemas y métodos para modificar la volatilidad de petróleo antes de la adición de etanol. Los métodos pueden incluir (a) proporcionar (i) un suministro de gasolina, (ii) etanol obtenido del suministro de etanol que va a ser mezclado con la gasolina (iii) un suministro de butano; (b) analizar la volatilidad de una muestra formada al mezclar la gasolina y el etanol obtenido del suministro de etanol que va a ser mezclado con la gasolina; (c) calcular, a partir de la volatilidad, una relación de butano que puede ser mezclado en la muestra sin causar que la muestra sobrepase uno o más límites de volatilidad fijados; (d) mezclar el butano del suministro de butano con gasolina del suministro de gasolina en o debajo de la relación calculada en la etapa (c).

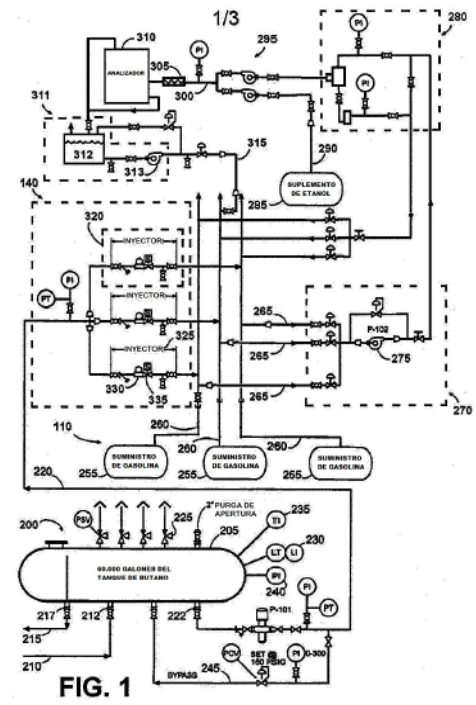

12 **CONCESION DE PATENTE DE INVENCIÓN PCT**
11 P2019-0049
21 P20190049
85 01/03/2019
86 PCT/US2017/051532 14/09/2017
30 US 15/266,652 15/09/2016
43 31/05/2019
87 WO 2018/053107 22/03/2018
71 **ARENA PACKAGING, LLC.**
100 METRO PARK, ROCHESTER, NUEVA YORK, 14623, E.U.A.
72 **MARY FERNÁNDEZ RODRIGUEZ**
72 DONALD E. WILCOX (US); CHARLES S. ARENA (US)
51 A 01F 25/14, B 65D 19/00, B 65D 19/02, B 65D 19/06, B 65D 6/16, B 65D 6/18
54 **CONTENEDOR QUE TIENE UN SISTEMA DE CIERRE DE LA PUERTA DE ACCESO**
57 Un contenedor que tiene un interior, que comprende una base y cuatro paredes. Una de las paredes tiene una abertura que permite el acceso al interior. Una de las paredes tiene al menos un enganche a lo largo de un lado lateral dispuesto en una ubicación intermedia de la pared. Una puerta tiene una porción superior rígida y una porción inferior rígida acopladas entre sí mediante una primera bisagra en una ubicación intermedia de la puerta que se posiciona en o encima de la ubicación intermedia de la pared. La puerta tiene al menos un cierre rígido que se extiende desde la porción superior a una localización debajo de la ubicación intermedia de la puerta cuando la puerta está en un estado no flexionado.

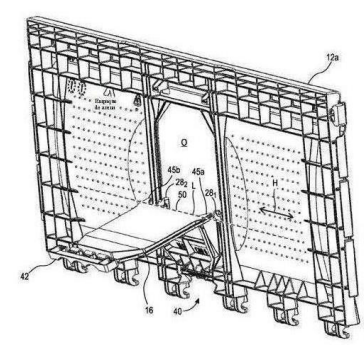

PASA A LA SIGUIENTE PÁGINA

VIENE DE LA PÁGINA ANTERIOR

CONCECION DE PATENTE DE INVENCION PCT

12 **CONCESION DE PATENTE DE INVENCIÓN PCT**
11 P2020-0154
21 P20200154
85 05/08/2020
86 PCT/US2019/017721 12/02/2019
30 US 62/630,187 13/02/2018
US 62/640,534 08/03/2018
US 62/747,029 17/10/2018
US 62/763,116 19/04/2018
43 15/09/2020
87 WO 2019/160882 22/08/2019
71 **GILEAD SCIENCES, INC.**
333 LAKESIDE DRIVE, FOSTER CITY, CALIFORNIA, 94404, E.U.A.
72 **ORIETTA BLANCO MINIÑO**
72 EVANGELOS AKTOUDIANAKIS (CA); NEIL H. SQUIRES (CA); WILLIAM J. WATKINS (GB); DEVAN NADUTHAMBI (IN); BARTON W. PHILLIPS (US); PEIYUAN WANG (US); AESOP CHO (US); LATESHKUMAR THAKORLAL LAD (US); JONATHAN WILLIAM MEDLEY (US); PRASENJIT KUMAR MUKHERJEE (US); SCOTT PRESTON SIMONOVICH (US); JIE XU (US); KIN SHING YANG (US); ZHIMIN DU (CA); MICHAEL GRAUPE (AT); SAMUEL E. METOBO (US); ERIC Q. PARKHILL (US); CHRITOPHER ALLEN ZIEBENHAUS (CA); PAULO A. MACHICAO TELLO (PE)
51 A 61K 31/497, A 61P 35/00, C 07D 241/18, C 07D 241/20, C 07D 403/14, C 07D 405/14, C 07D 487/08, C 07D 487/10, C 07D 491/107, C 07D 519/00
54 **COMPUESTOS DE 2-([1,1'-BIFENIL]-3-IL)PIRAZINA ÚTILES COMO INHIBIDORES DE PD-1/PD-L1, PARA TRATAR EL CÁNCER O MEJORAR LA FUNCIÓN DE LAS CÉLULAS T EN LA HEPATITIS B CRÓNICA, Y COMPOSICIONES FARMACÉUTICAS DE LOS MISMOS**
57 La presente divulgación se refiere de manera general a compuestos de 2-([1,1'-bifenil]-3-il) pirazina de fórmula (IIIa) como inhibidores de la interacción PD-1/PD-L1, útiles en el tratamiento varios cánceres y para mejorar la función de células T en hepatitis B crónica, y composiciones farmacéuticas que comprenden dichos compuestos".

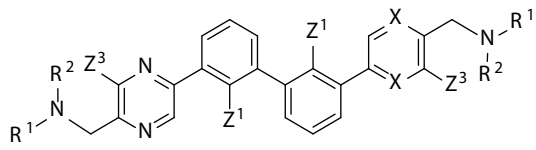

(IIIa)"

SOLICITUD DE MODELO DE UTILIDAD

12 **SOLICITUD DE MODELO DE UTILIDAD**
21 U2022-0267
22 25/11/2022
71 **INSTITUTO POLITÉCNICO LOYOLA**
CALLE PADRE ÁNGEL ARIAS NO.1, CENTRO DE LA CIUDAD, 91000, SAN CRISTOBAL, REPÚBLICA DOMINICANA
74 FÉLIX RAFAEL RONDÓN DOMÍNGUEZ
72 CARLA HEREDIA (DO)
51 D 06F 95/00
54 **BOLSA PARA LAVAR PRENDAS DELICADAS EN MÁQUINAS DE LAVADO.**
57 La presente invención se refiere a mejoras a una bolsa de tela permeable para lavar prendas delicadas en máquinas de lavado la cual comprende un mecanismo de cierre y de filtrado de partículas el cual evita que las prendas puedan ser contaminadas de pelusas o cualesquiera otras partículas que puedan ser desprendidas por otras prendas a la hora del lavado, así como también de residuos de detergente y un cierre optimizado que evitará que la bolsa pierda el nudo en el proceso del lavado garantizando mejores resultados y prolongando la vida útil y la calidad de la prenda.

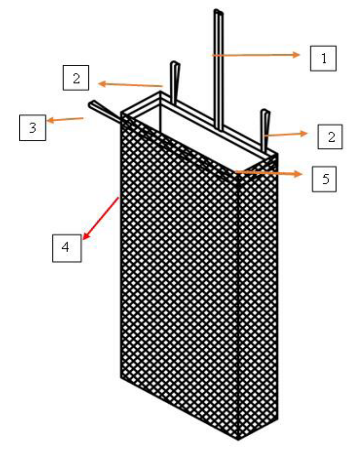

SOLICITUD DE MODELO DE UTILIDAD

12 **SOLICITUD DE MODELO DE UTILIDAD**
21 U2023-0064
22 03/04/2023
71 **ADRIAM EDUARDO MÉNDEZ GÓMEZ**
AV. ROBERTO PASTORIZA 556, EVARISTO MORALES, 10147, SANTO DOMINGO, DISTRITO NACIONAL, REPÚBLICA DOMINICANA
74 **ADRIAM EDUARDO MÉNDEZ GÓMEZ**
72 ADRIAM EDUARDO MÉNDEZ GÓMEZ (DO)
51 A 45F 4/02
54 **MOCHILA QUE SE TRANSFORMA EN SILLA BUTACA PARA ESTUDIANTES DE NIVEL ESCOLAR.**
57 El producto resulta ser una mochila que una vez abierta mediante mecanismo articulado de giro, se transforma en silla butaca. El asiento estará sujeto al esqueleto de la silla butaca. Tendrá cuatro patas, que se abren con mecanismo articulado de giro. Las patas traseras y delanteras además de ser soportes tendrán uniones entre ellas, donde se le puede montar una canastilla del mismo material que la mochila para colocar los útiles escolares extraídos de ella. Una vez abierta la mochila, el respaldo tendrá barras de soporte, que son las extensiones de las patas traseras, y serán extensiones en ambos laterales.

La barra del lateral derecho (que sirve de soporte como una de las patas traseras y que se extiende hasta el respaldo), será de grosor doble que la del lado izquierdo, ya que, dentro de esta, estará insertada la barra que soporta la mesa de la butaca.

La mesa de la butaca estará guardada dentro del respaldo de la silla butaca. Mediante mecanismo regulador para barras extensibles y giratorias, esta se girará y se extenderá el brazo de soporte que está unido a la mesa de la butaca, hasta la distancia que sea necesaria y cómoda para el estudiante.

La mesa de la butaca, al ser extendida hacia arriba y no girada hacia la parte delantera, puede servir como reposa cabezas.

SOLICITUD DE DISEÑO INDUSTRIAL

12 **SOLICITUD DE DISEÑO INDUSTRIAL**
21 D2023-0002
22 10/01/2023
30 RU RU 2022502919 08/07/2022
71 **JOINT STOCK COMPANY "BIOCAD"**
UL. SVYAZI D. 38, STR. 1, POMESHCH. 89, MUNICIPIO INTRAURBANO, ASENTAMIENTO DE STRELNA, 198515, SAN PETERSBURGO, RUSIA
74 **MARIA DEL PILAR TRONCOSO**
72 KIRILL GEORGIEVICH MEDVEDKOV (RU)
51 Clase 09 Sub Clase 03
54 **EMPAQUES PARA PRODUCTOS MÉDICOS**
57

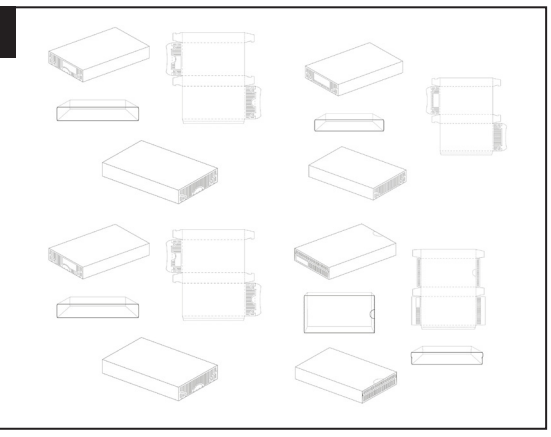

AVISO DE SOLICITUD DIVISIONAL

En fecha 28 de Diciembre del 2022, fue depositada ante esta Oficina Nacional de la Propiedad Industrial (ONAPI), una solicitud de división de la Solicitud inicial de Diseño industrial denominada: **ENVASE**, expediente No. **D2022-0226,** fecha solicitud originaria el 21 de Octubre del 2022, a favor de **CESAR IGLESIAS, S.A.**

La división recibió el No. **D2022-0298** denominada: **TAPA**

PUBLICACIÓN SOLICITUD SIGNOS DISTINTIVOS
(NOMBRES COMERCIALES)

Esta publicación incluye todas las solicitudes con pago de publicación recibidas del 5 al 19 de Mayo de 2023

[210] EXPEDIENTE	[220] FECHA	[561] NOMBRE COMERCIAL	[510] ACTIVIDAD	[730] SOLICITANTE
E/2023-24477	25/4/23	"SERVICIO DE AHORRO MUJER" (SAM) (LEMA COMERCIAL)	LEMA COMERCIAL ASOCIADO AL NOMBRE COMERCIAL: BANCO DE AHORRO Y CREDITO ADOPEM; REG. NO. 442581	BANCO ADOPEM, S.A.
E/2023-26814	5/5/23	¡NOS ENCANTA VIVIR PENSANDO! (LEMA COMERCIAL)	LEMA COMERCIAL ASOCIADO AL NOMBRE COMERCIAL: ESCRIB & OS, FIRMA EDITORIAL Y AGENCIA DE COMUNICACIÓN; REG. NO. 469173	NIRIS LUCIA CABA LIRIANO
E/2023-19473	30/3/23	APP ADEMI (LEMA COMERCIAL)	LEMA COMERCIAL ASOCIADO AL NOMBRE COMERCIAL: BANCO ADEMI, BANCO MULTIPLE; REG. NO. 327650	BANCO DE AHORRO Y CREDITO ADEMI, S.A.
E/2023-24865	26/4/23	COLORES DE VIDA (LEMA COMERCIAL)	LEMA COMERCIAL ASOCIADO AL NOMBRE COMERCIAL: PINTURAS FLOR; REG. NO. 449961	JOSE ANTONIO PEREZ RODRIGUEZ
E/2023-24309	25/4/23	LF LO HIZO MEJOR (LEMA COMERCIAL)	LEMA COMERCIAL ASOCIADO AL NOMBRE COMERCIAL: LA HUELLA 05; REG. NO. 660003	ELY DENISSE SALCEDO CARVAJAL
E/2023-16135	16/3/23	LOS CALLADITOS SOMOS MUCHOS MAS (LEMA COMERCIAL)	LEMA COMERCIAL ASOCIADO AL NOMBRE COMERCIAL: LOS CALLADITOS SOMOS MAS; REG. NO. 734348	HERMINIO ANTONIO DOMINGUEZ AQUINO
E/2023-25298	28/4/23	SÉ ÚNICA Y LÚCETE! (LEMA COMERCIAL)	LEMA COMERCIAL ASOCIADO AL NOMBRE COMERCIAL: LUCT; REG. NO. 685130	JOHANNA FRANCINA ROSARIO MENDEZ

PUBLICACIÓN REGISTROS SIGNOS DISTINTIVOS
(NOMBRES COMERCIALES)

Esta publicación incluye todas las solicitudes (unificadas) que han obtenido su carta certificado del 5 al 17 de Mayo de 2023

[210] EXPEDIENTE	[220] FECHA	[561] NOMBRE COMERCIAL	[510] ACTIVIDAD	[730] SOLICITANTE	REGISTRO
E/2023-27549	9/5/23	25 BARBERSHOP	SERVICIOS DE CORTES DE PELO, CEJAS Y VENTAS DE PRODUCTOS PARA EL CUIDADO PERSONAL.	ANGEL ISIDRO LUNA LORA	744205
E/2023-28367	12/5/23	27WAP PUBLICIDAD	SERVICIOS DE PUBLICIDAD, VALLAS, ROTULACIONES, PERSONALIZADOS, CALCOMANIAS Y MAS.	WILSON ANTONIO PASCUAL CRUZ	744879
E/2023-27574	9/5/23	2LIVE DR	SERVICIO DE AGENCIA INMOBILIARIA. DESARROLLO INMOBILIARIO. ADMINISTRACION DE PROPIEDADES…	JULIO ALBERICO HERNANDEZ COSTE, JOSE IVAN MELO PIMENTEL	744226
E/2023-27922	15/5/23	3 SCORPIONS FOOD	PRODUCCIÓN, PREPARACIÓN Y VENTA DE ALIMENTOS, SERVICIO A DOMICILIO DE ALIMENTOS, SERVICIOS DE FORMACIÓN EN HOSTELERÍA.	TROY SHELDON WASTELL	745030
E/2023-29124	16/5/23	365SMART	VENTA DE ACCESORIOS, LAPTOPS, TABLETAS, SMARTPHONE, RELOJES INTELIGENTE Y DE TODO EQUIPO TECNOLÓGICO A FIN.	IVÁN ARTURO GUZMÁN FRANCO	745545

[210] EXPEDIENTE	[220] FECHA	[561] NOMBRE COMERCIAL	[510] ACTIVIDAD	[730] SOLICITANTE	REGISTRO
E/2023-28115	11/5/23	3CB, FABRICACION METALICA, SERVICIOS DE INGENIERIA	DAR SERVICIOS DE MECÁNICA DE MANTENIMIENTO INDUSTRIAL , SERVICIOS DE METALMECÁNICA, TORNO, FRESA , RATIFICADO…	ONELDY VINICIO BAEZ VIZCAINO	744778
E/2023-29036	16/5/23	402 FAST FOOD	SERVICIO DE COMIDA RÁPIDA	BENIGNO ELIEZER ESTEVEZ HERNANDEZ	745455
E/2023-25644	2/5/23	5 STARS ORGANIC	FABRICACION Y VENTA DE PRODUCTOS PARA COSMETICOS.	FIOR D' ALIZA FELIZ, PURA MARIA FELIZ GARCIA	743339
E/2023-26847	8/5/23	A & J GERMAN BIENES RAÍCES & MAS	COMPRA, VENTA Y ALQUILER DE MUEBLES E INMUEBLES, PRÉSTAMOS INMOBILIARIOS, ASESORÍA, ACOMPAÑAMIENTO Y GESTIÓN LEGAL…	ADALGISA GERMÁN MARRERO	743902
E/2023-26965	9/5/23	A & R STAR CAR AUTO ADORNOS	HACEMOS INSTALACIONES GENERALES DE ACCESORIOS DE VEHÍCULOS, TALES COMO: ALARMAS, LAMINADO, CÁMARAS, VISERAS…	JOEL METIVIER FORCHUE	744087
E/2023-27275	15/5/23	A FLOW V COMPANY RECORD	SERVICIOS DE PRODUCCIÓN MUSICAL, CANTANTES DE MÚSICA URBANA Y OTROS GÉNEROS MUSICALES, COMPOSITORES DE TODO TIPO DE MÚSICA…	ESTERLIN RIKERVIN VILORIO	745235
E/2023-27872	10/5/23	A&A GOMERITO IMPORT	IMPORTACIÓN Y COMERCIALIZACIÓN DE TODO TIPO DE NEUMÁTICO Y LUBRICANTE UTILIZABLES PARA VEHÍCULOS DE MOTOR Y AFINES…	ANDY ESAUD ALBERTO DE LA CRUZ	744437
E/2023-27159	8/5/23	A&M ARIS MONICA CONSTRUCCIONES	SERVICIOS DE DISEÑO, REMODELACION Y CONSTRUCCION DE OBRAS CIVILES.	ARIS RAMON GARCIA SANTANA , MONICA ALTAGRACIA ACOSTA ACOSTA	743928
E/2023-26099	8/5/23	A&Z SPORTS BUILDERS PUNTA CANA	IMPORTACION, VENTA, RENTA DE EQUIPOS DEPORTIVOS, REMODELACIONES E INSTALACIONES DE EDIFICIOS E INMUEBLES COMO CANCHAS DE PADEL, TENIS.	CAROLINA SOSA CAMPUSANO	744134
E/2023-28474	16/5/23	A.H&H	TRANSPORTE Y SERVICIO DE MATERIALES DE CONSTRUCCIÓN, MOVIMIENTO DE TIERRA, EXPORTACIÓN DE PIEZAS PARA VEHÍCULOS DE CARGA.	ALEX MIGUEL HERNANDEZ HERNANDEZ	745298
E/2023-26673	5/5/23	A3 SOLE PUNTA CANA CITY PLACE	ADQUISICIÓN Y TENENCIA DE PROPIEDADES INMOBILIARIAS DE ÍNDOLE TURÍSTICO, SEA POR COMPRA O POR APORTE EN NATURALEZA, INCLUYENDO SOLARES, VILLAS Y/O APARTAMENTOS TURÍSTICOS…	MARK WILLIAM BAIN	745331
E/2023-27180	8/5/23	AAAGY	VENTA DE LICORES AL POR MAYOR, PARA LLEVAR.	GABRIEL PUJOLS ARIAS	743917
E/2023-26227	8/5/23	AACRUZ TATTOO SUPPLY	SUPLIMOS A LOS ESTUDIOS DE TATUAJE Y VENDEMOS LOS PRODUCTOS TALES COMO: AGUJAS PARA TATUAJES, TINTAS PARA TATUAJES…	AARON CRUZ SANCHEZ	743780
E/2023-26070	8/5/23	AARCHA ADVANCED TECH	DEDICARSE A LA COMERCIALIZACIÓN, DISTRIBUCIÓN, COMPRAS Y VENTAS, IMPORTACIONES Y EXPORTACIONES DE MATERIALES TECNOLÓGICOS E INFORMÁTICAS Y ACTIVIDADES AFINES.	RAULY MANUEL BAEZ ARIAS	743821
E/2023-22069	14/4/23	AB CROSS INTERNACIONAL	VENTA DE EFECTOS FERRETEROS Y DEL HOGAR, DISTRIBUCIÓN, IMPORTACIÓN, COMERCIALIZACIÓN Y REPRESENTACIÓN PARA EL ÁREA DE SALUD…	JAVIER ISIDRO CRUZ GOMEZ	739891
E/2023-24884	26/4/23	ABBACARE	VENTA DE ARTÍCULOS VARIOS COMO SON: ROPAS, PERFUMES, FAJAS, CALZADOS Y AFINES.	LEAN MABEL GOMEZ DALIS	743509
E/2023-27674	10/5/23	ABIGAIL MAKEUP STUDIO	SERVICIOS DE MAQUILLAJE, PEINADOS, ACCESORIA DE FOTOS, ESTILISMO, UÑAS Y VENTA DE MATERIALES DE BELLEZA EN GENERAL.	ABIGAIL PUELLO GARCIA	744292
E/2023-28934	17/5/23	AC CONSULTING ANGESP	SERVICIOS DE ASESORÍA Y CONSULTORIA EN COMUNICACIÓN ESTRATÉGICA Y PROMOCIÓN , ORGANIZACIÓN DE NEGOCIOS, RELACIONES PUBLICAS, COMUNICACIONES, ESTUDIOS DE MERCADO…	CARLOS ALBERTO ESPINAL TAVERAS, JOSE ALFONSO DE LOS ANGELES TORRES	745560
E/2023-29060	16/5/23	ACACIA MUEBLES	SE DEDICARA A LA FABRICACION DE MUEBLES PARA LA VENTA, ASI COMO LA REPARACION DE CAMA, GABINETE Y MOBILIARIOS DEL HOGAR.	JUAN ARIEL LOPEZ HERNANDEZ	745463
E/2023-28409	12/5/23	ACADEMIA DE BASEBALL BCW ALMONTE	FORMACION, ENTRENAMIENTO Y REPRESENTACION DE JOVENES PROSPECTOS DEL BASEBALL.	BENITO ANTONIO ALMONTE HERRERA	744937
E/2023-28693	15/5/23	ACADEMIA DE BASEBALL W & E	BÚSQUEDA Y RECLUTAMIENTO DE JÓVENES TALENTOS, CON VOCACIÓN Y HABILIDADES BÁSICAS EN EL BASEBALL, PARA DARLES ENTRENAMIENTO…	ENMANUEL BENCOSME COLLADO	745181
E/2023-28123	11/5/23	ACADEMIA DE SEGURIDAD TÁCTICA VACD	SERVICIOS DE CONTRATISTAS DE SEGURIDAD PRIVADA, ESCOLTAS A PERSONALIDADES Y ESCOLTAS DE AUTO RIESGOS…	NIRVEL ORMEDO MINYETTYS MINYETTYS	744656
E/2023-26452	4/5/23	ACCESORIOS CLAUDIMEL	VENTA DE ACCESORIOS DE VESTIR EN GENERAL, CAPACITACIONES, CURSOS Y TALLERES PARA FABRICACION DE ACCESORIOS DE VESTIR.	CLAUDIA MEDINA ALVAREZ	743389
E/2023-26217	3/5/23	ACERVO INMOBILIARIO	ASESORIA, PROMOCION, GERENCIA INVENTIGACION DE MERCADOS, ESTUDIOS FINANCIEROS Y DE FACTIBILIDAD CORRETAJE…	ACERVO INMOBILIARIO, S.R.L.	744969
E/2023-28265	12/5/23	ACPR HOLDING	FABRICACIÓN Y COMERCIALIZACIÓN DE PRODUCTOS ELABORADOS A BASE DE TABACO Y SUS DERIVADOS, FABRICACIÓN DE CIGARRILLOS, CIGARROS, PICADURAS Y EN GENERAL ARTÍCULOS PARA FUMADORES.	LUIS CARLOS ACEVEDO PRADA	744777
E/2023-27985	11/5/23	ACTIVA ,A.R.P	SERVICIOS DE SALÓN DE BELLEZA PARA LAVADO DE PELO, TODO TIPO DE CORTE Y PEINADO, MANICURI, PEDICURI.	ALTAGRACIA RAMON PANIGUA	744593
E/2023-27240	9/5/23	ACUARELA DOMINICANA	APLICACION DE PINTURAS ARQUITECTONICAS E INDUSTRIALES, SOLDADURA INDUSTRIAL, CONSTRUCCIONES LIGERAS, OBRAS CIVILES…	VIRGILIO JUNIOR MARTINEZ	743975
E/2023-28180	11/5/23	ADAELIS ROMERO ALTA GESTION EMPRESARIAL	GESTION DE LOS PROCESOS DE EMPRENDIMIENTO, FINANZAS, ASESORIA EMPRESARIAL	ADAELIS ROMERO ROCA DE LOCKWARD	745249
E/2023-27778	15/5/23	ADBIS, ADMINISTRADORA DE BIENES Y SERVICIOS.	SERVICIOS DE RESTAURANTE Y CAFETERÍA CON VENTA DE COMIDA, SERVICIO DE COMIDAS Y BEBIDAS.	LUIS ANTONIO BONETTI COSTE	745084
E/2023-28083	11/5/23	ADISS CENTRO DIAGNÓSTICO	SERVICIOS DE CREACIÓN, ADQUISICIÓN, ADMINISTRACIÓN Y VENTA DE SERVICIOS MEDICOS; Y REALIZACIÓN DE TODO TIPO DE DIAGNÓSTICOS RADIOLOGICOS…	ANADICIA PAREDES TAVERAS DE HIDALGO	744627
E/2023-28487	15/5/23	ADLASHES	POSTURA DE PESTAÑAS, TINTADO DE CEJAS, DEPILACIÓN CON HILO, DEPILACIÓN CON CERA, MAQUILLAJE, MICROBLANDING.	ANAIS VERUZKA DIAZ RIVAS	744990
E/2023-24327	25/4/23	ADOBANOIL	ADOBANANO ESTARÁ IMPORTANDO PARA LA DISTRIBUCIÓN ENTRE SUS SOCIOS EN EL PAÍS UN ACEITE AGRÍCOLA CON ACCIÓN COADYUVANTE UTILIZADO POR LOS PRODUCTORES PARA EL CONTROL DE LA SIGATOKA NEGRA DEL BANANO.	ADOBANANO	744252
E/2023-27390	15/5/23	ADORARD	ACTIVIDADES DE SALON DE BELLEZA, TRATAMIENTOS ESTÉTICOS Y COSMÉTICOS, COMERCIALIZACION DE PRODUCTOS DE BELLEZA Y CUIDADOS PERSONALES.	RAFAEL EDUARDO PIRES DE OLIVEIRA ABIB	745221
E/2023-28141	11/5/23	ADUANA360	DEDICADA A LA PRESTACIÓN DE SERVICIOS DE GESTIONES ADUANALES.	HUGO BISONO DEL ORBE	745088
E/2023-25898	11/5/23	ADVANCED LEARNING ENGLISH GRA	SERVICIOS DE ENSEÑANZA DEL IDIOMA INGLES.	GERMAN LUIS ALMONTE GOMEZ	744645
E/2023-26253	11/5/23	AEA ALMONTE PUERTAS Y VENTANAS	ACTIVIDAD DE FABRICACIÓN DE PUERTAS Y VENTANAS, COMPRA, VENTAS DE TOLDOS Y BAÑOS EN VIDRIO.	ARIEL ANTONIO ESPINAL ALMONTE	744689
E/2023-20716	11/5/23	AEDROP GROUP	CANAL DE RADIO Y TELEVISION QUE OFRECE SERVICIOS DE PUBLICIDAD, VENTA E INSTALACIONES DE EQUIPOS ELECTRONICOS, SOFTWARE Y DOMOTICA…	ERICK SANTO DE LA ROSA PICHARDO	744679
E/2023-23605	2/5/23	AERO AYITI AIRLINES	SERVICIOS DE TRANSPORTE DE CARGA Y PASAJEROS.	MICHEL JEAN-MARIE PORSENNA, SAMIAH SAMANTHA SCHOMBERG	743962
E/2022-59010	17/10/22	AEROPRONTO CARGO EXPRESS	SERVICIOS DE TRANSPORTE EXPRESO INTERNACIONAL, CORREO EXPRESO O COURIER, SERVICIO ADUANAL, CONSOLIDADOR Y DESCONSOLIDADOR.	JOSE AMAURIS PERALTA, AEROPRONTO U.S.A. S.R.L.	743304
E/2023-27889	16/5/23	AF CHAVIOLI VACATION RENTAL	LIMPIEZA Y MANTENIMIENTO DE PROPIEDADES. ADMINISTRACIÓN Y GESTIÓN DE INMUEBLES. ALQUILER Y VENTA DE INMUEBLES Y TODO LO RELACIONADO CON SU ACTIVIDAD PRINCIPAL.	OLIVIER LEVESQUE	745414
E/2023-27204	8/5/23	AGENCIA DE VIAJES VIO CACAO TOURS AND TRAVEL	SERVICIOS DE AGENCIA DE VIAJES, TOUR OPERADOR, RESERVA DE VUELOS, RESERVA DE HOTELES, GIRAS Y EXCURSIONES.	EVARISTA MARTINEZ PERALTA, ISMAEL MONTERO MARTINEZ	743967
E/2023-27925	11/5/23	AGENCIA LA REYNA MI MAMA	FRABRICACION Y VENTA DE MUEBLES, ELECTRODOMESTICOS Y ENSERES DEL HOGAR.	AGENCIA LA REYNA MI MAMA, SRL..	744459
E/2023-28120	16/5/23	ÁGILLOGÍSTICA	PROPORCIONAR SOLUCIONES EFICIENTES Y CONFIABLES DE LOGÍSTICA Y TRANSPORTE DE PAQUETES, DOCUMENTOS Y MERCANCÍAS A NIVEL LOCAL E INTERNACIONAL…	HUGO JOSE BISONO DEL ORBE	745392
E/2023-28048	11/5/23	AGNUS DEI UNIDAD DE CIRUGIA PLASTICA & SPA	DRENAJE LINFÁTICO POST QUIRÚRGICO, CIRUGÍA PLÁSTICA, RECONSTRUCTIVA Y ESTÉTICA. CIRUGÍA BARIÁTICA. CLÍNICA ESTÉTICA Y SPA.	JOSÉ MIGUEL DE JESÚS FLORES BRETÓN	744534
E/2023-26749	5/5/23	AGREGADOS & HORMIGONES SANCHEZ	PRODUCCION Y COMERCIALIZACION DE TODO TIPO DE AGREGADOS Y EL PROCESAMIENTO DE HORMIGONES HIDRÁULICOS, ASFÁLTICOS Y OTROS, Y EN GENERAL , CON TODO LO RELACIONADO CON DICHAS ACTIVIDADES.	AGREGADOS & HORMIGONES SANCHEZ, S.R.L	744445
E/2023-28719	15/5/23	AGREGADOS LA DOÑA	SERVICIOS DE VENTA Y TRANSPORTACIÓN DE AGREGADOS.	DARIO EDUARDO GARCIA TAVAREZ, JOHANNY TAVAREZ SANTANA	745204
E/2023-24026	11/5/23	AGREGADOS MARTE MARTE	PRODUCCION Y COMERCIALIZACION DE MATERIALES DE CONSTRUCCION, SERVICIOS DE MOVIMIENTO DE TIERRA Y TRANSPORTE EN GENERAL.	JUAN ALBERTO MARTE GIRALDO	744614
E/2023-26932	8/5/23	AGRIMMACEO	SERVICIOS DE AGRIMENSURA Y LEGALES.	STEPHANIE CASTILLO MACEO DE FELIZ	743732
E/2023-28690	15/5/23	AGRO MARINO HOLDING	SERVICIOS DE ASESORÍA Y DESARROLLO DE PROYECTOS ACUICOLAS. COMPRA, VENTA, IMPORTACIÓN, EXPORTACIÓN, IMPORTACIÓN DE ALIMENTOS Y MEDICAMENTOS PARA USO VETERINARIO…	FERNANDO DE LA CRUZ ALVAREZ	745179
E/2023-22972	12/5/23	AGRO PROMOTORA INTERNACIONAL AGROPROMI	IMPORTACION, DISTRIBUCION Y VENTAS DE PRODUCTOS PARA LA AGRICULTURA, FERTILIZANTES.	FERNER NILSON BODDEN RIOS	744867
E/2023-28961	16/5/23	AGROCIENCIA	EMPRESA DEDICADA A LA IMPORTACIÓN, EXPORTACIÓN, DISTRIBUCIÓN Y COMERCIALIZACIÓN NACIONAL E INTERNACIONAL DE PRODUCTOS Y SUBPRODUCTOS AGRÍCOLAS…	JOSE LUIS LANTIAGUA LANTIAGUA	745397
E/2023-26599	5/5/23	AGROGAMI	SERVICIO DE MANTENIMIENTO DE LAS TIERRAS PARA USO AGRÍCOLA	JULIO ALBERTO CABRERA MERCEDES	743781
E/2023-27097	8/5/23	AGROPECUARIA A&TA	CRIANZA DE ANIMALES.	ANDRES ALCIBIADES GUZMAN LANTIGUA	743856
E/2023-28932	16/5/23	AGROPECUARIA RODRIGUEZ AGROROAR	VENTAS DE INSUMOS PARA LA SIEMBRA Y PRODUCTOS PARA GANADO Y AVÍCOLAS.	CARLOS ALBERTO RODRIGUEZ SANCHEZ, MARTHA IRENE MOTA JIMENEZ	745364
E/2023-26522	5/5/23	AGROVETERINARIA PALMAREJO	ACTIVIDAD DE FABRICACIÓN, IMPORTACIÓN, COMERCIALIZACIÓN Y VENTA DE PRODUCTOS E INSUMOS AGRÍCOLAS, AGROPECUARIOS…	EDIBERTO SANTIAGO RODRÍGUEZ PERALTA	743614
E/2023-26010	4/5/23	AGUA NOBEL	ACTIVIDAD DE PROCESAMIENTO, ENVASADO, VENTA Y COMERCIALIZACIÓN DE AGUA PURIFICADA EN SUS DIFERENTES PRESENTACIONES.	FULVIO ANDRES LORA PEREZ	743355
E/2023-26488	4/5/23	AGUA POTABLE ALCALINA URANO	VENTA Y COMERCIALIZACIÓN DE AGUA PURIFICADA.	MARCOS SANTO ALVAREZ PEREZ	743399
E/2023-26480	4/5/23	AGUAEXPERTOS	VENTA E INSTALACIÓN DE EQUIPOS DE PURIFICACIÓN DE AGUA PARA CONSUMO HUMANO.	ABINAEL ADEMAN MONEGRO	743387
E/2023-28271	12/5/23	AHÍ VA DELIVERY	DISTRIBUCIÓN Y ENTREGA DE CORRESPONDENCIAS Y PAQUETES, ENTREGA DE PAQUETES A DOMICILIO (DELIVERY), SERVICIO DE MENSAJERÍA (COURIER)…	GEORGINA HIRALDO ULLOA	744786
E/2023-27345	9/5/23	AHIBA DELIVERY	DISTRIBUCIÓN Y ENTREGA DE CORRESPONDENCIAS Y PAQUETES, ENTREGA DE PAQUETES A DOMICILIO (DELIVERY), SERVICIO DE MENSAJERÍA (COURRIER)…	GEORGINA HIRALDO ULLOA	744052
E/2023-26748	5/5/23	AIR FROST RR	COMERCIALIZACIÓN, IMPORTACIÓN, EXPORTACIÓN Y DISTRIBUCIÓN DE ELECTRODOMÉSTICOS, EQUIPOS ELECTRÓNICOS, COMPUTADORAS…	RAFAEL ARTURO RODRIGUEZ PICHARDO	743585
E/2023-28986	16/5/23	AJB ELEGANT LIQUOR STORE	SERVICIOS DE VENTA DE BEBIDAS AL POR MAYOR Y AL DETALLE ASI COMO ALIMENTOS.	ANDY DE JESUS BONILLA BAEZ	745420
E/2023-28678	15/5/23	AJOYMÁS	VENTA DE BERENJENA, CALABACIN, PIMIENTOS Y AJO EN PASTA, ENVASADOS, PICADOS Y SOFRITOS.	TRICARAL, SRL	745244
E/2023-27768	10/5/23	AKPELA TV	SERVICIOS DE ENTRETENIMIENTO Y EDUCACION, ESPECIFICAMENTE PRODUCCION Y DISTRIBUCION DE PROGRAMAS DE TELEVISION Y DIGITALES CON PROPOSITO DE ENTRETENIMIENTO.	JEFRY JOSE COLON ULLOA	744366
E/2023-29116	16/5/23	AL INSTANTE RD CON JONATHAN ORTIZ	SERVICIOS DE PROGRAMA DE TELEVISIÓN CON NOTICIAS NACIONALES E INTERNACIONALES EN GENERAL, SERVICIOS DE PUBLICIDAD, SERVICIOS DE RADIO EN MEDIOS NACIONALES, CREADOR DE MEDIOS DIGITALES.	JONATHAN RAMON ORTIZ	745601
E/2023-27464	9/5/23	ALAIA TOURS & PHOTOGRAPHS	SERVICIOS DE CENTRO FOTOGRAFICO.	AMBIORIS AYBAR SANTANA	744357
E/2023-29206	17/5/23	ALAMANCE CONSULTING	PRESTACION DE SERVICIOS DE ASESORAMIENTO Y CONSULTORIA EMPRESARIAL.	KARINA FRANCHESKA CASANOVA MEDINA	745579
E/2023-27677	10/5/23	ALARMATIKA	IMPORTACION Y EXPORTACION DE EQUIPOS DE SEGURIDAD E INFORMATICOS, INSTALACION DE SISTEMAS DE ALARMA CONTRA ROBO…	JUAN BAUTISTA RAMIREZ PUJOLS	744295
E/2023-27783	10/5/23	ALCÁNTARA LEREBOURS ABOGADOS	PRESTACIÓN DE SERVICIOS LEGALES VARIADOS.	ANAIS NAIME ALCANTARA LEREBOURS	744473
E/2023-27808	10/5/23	ALCI PASTELERIA	ELABORACION DE PASTELERÍA,BIZCOCHO,PAN PARA BUFETE,SERVICIOS DE ORGANIZACIÓN DE EVENTOS…	ALCIMER RODRIGUEZ DE ENCARNACION	744585
E/2023-26666	5/5/23	ALFANILT	SERVICIOS INMOBILIARIOS, COMPRA, VENTA Y ALQUILER DE BIENES INMUEBLES.	RAOUL ALFANI	743525
E/2023-28226	12/5/23	ALGALA & ASOCIADOS	SERVICIOS DE CONTABILIDAD GENERAL E IMPOSITIVA, GESTIÓN DE COBROS, SERVICIOS JURÍDICOS, TRASPASO DE VEHÍCULOS, RECURSOS HUMANOS, MANEJO DE TSS, ASESORÍAS EN GENERAL.	ALBA IRIS ALVAREZ FRIAS	744745
E/2023-26472	4/5/23	ALIADA INMOBILIARIA	ASESORÍAS INMOBILIARIAS, COMPRA, VENTA Y ALQUILERES DE INMUEBLES.	WENDY CRISTINA FERMIN TAVAREZ DE SANTANA	743380
E/2023-26789	5/5/23	ALIANZA DE MUJERES EN DERECHO Y NEGOCIOS AMDEN	ASOCIACIÓN SIN FINES DE LUCRO, ENFOCADA EN LA BÚSQUEDA DE CREAR ALIANZAS ENTRE MUJERES DE DIFERENTES SECTORES PROFESIONALES…	ROSBELIS YANET CRUZ POLANCO	743618
E/2023-26692	8/5/23	ALLANDALE	SOCIEDAD TENEDORA DE INMUEBLES.	VIANNY DEYANIRA DE LOS SANTOS MATEO	743885
E/2023-24043	12/5/23	ALLINCO, ALLIANCE INMOBILIARIA Y CORPORATIVA	SERVICIOS DE INMOBILIARIA, PROMOCIÓN, DESARROLLO, EJECUCIÓN, VENTA DE INMUEBLES Y PROYECTOS INMOBILIARIOS.	RAMÓN ATILIO MÉNDEZ CICCONE	744749
E/2023-26167	9/5/23	ALMA BONITA GOLF	ACTIVIDAD DE DESARROLLO DE PROYECTOS INMOBILIARIOS, COMPRA, VENTA, PROMOCION Y ADMINISTRACCIÓN DE INMUEBLES Y CONSTRUCCIÓN DE VIVIENDAS…	MATIAS SANCHEZ HERNANDEZ	744247
E/2023-27899	10/5/23	ALMA VIAJERA TOURS	SERVICIOS DE AGENCIA DE VIAJES, TOUR OPERADOR TURÍSTICO. VENTA DE BOLETOS AÉREOS, SEGUROS DE VIAJES, ORGANIZACIÓN DE EXCURSIONES, GIRAS Y RUTAS TURÍSTICAS…	VLAYERLIN ALTAGRACIA TOBAL NUÑEZ	744469

[210] EXPEDIENTE	[220] FECHA	[561] NOMBRE COMERCIAL	[510] ACTIVIDAD	[730] SOLICITANTE	REGISTRO
E/2023-27886	10/5/23	ALMACEN CENTRAL 1 FARMACIA MEDICAR GBC	ALMACÉN CENTRAL DE MEDICAMENTOS ADQUIRIDOS A EMPRESAS LOCALES, REGULADAS EN EL SECTOR FARMACÉUTICO, ASÍ COMO OTRAS ACTIVIDADES RELACIONADAS.	FARMACIA MEDICAR GBC, S.R.L.	744440
E/2023-27897	10/5/23	ALMACEN CENTRAL 2 FARMACIA MEDICAR GBC	ALMACÉN CENTRAL DE MEDICAMENTOS ADQUIRIDOS A EMPRESAS LOCALES REGULADAS EN EL SECTOR FARMACÉUTICO, ASÍ COMO OTRA ACTIVIDAD RELACIONADA.	FARMACIA MEDICAR G B C, SRL	744448
E/2023-26763	5/5/23	ALMACENES SANCHEZ S D V	VENTA DE PROVISIONES ALIMENTICIAS TALES COMO: ARROZ, HABICHUELAS, ACEITES, VEGETALES, ENLATADOS, BEBIDAS EN GENERAL, PRODUCTOS DE LIMPIEZA PARA EL HOGAR Y DE HIGIENE PERSONAL.	CARMEN SILVERIO SANCHEZ DE VALERIO	743608
E/2023-25137	28/4/23	ALMACENES SANTIAGO	COMPRA, VENTA, IMPORTACION Y EXPORTACION DE TEJIDOS, PRENDAS DE VESTIR Y ARTICULOS DEL HOGAR.	ALMACENES SANTIAGO, S. R. L.	743971
E/2023-19574	5/5/23	ALMACENES Y DISTRIBUIDORA EL AMANECER	VENTA DE ALIMENTOS: ARROZ, FRIJOLES, ACEITE, AZÚCAR, SAL, LECHE, HUEVO, CARNE, POLLO, PESCADO, FRUTAS, VERDURAS Y PAN…	JOSE ANTONIO FORTUNA DEL ROSARIO	743655
E/2023-28566	15/5/23	ALÓ VINICITO	PROGRAMA TELEVISIVO E INTERACTIVO, DESTINADO A ANALIZAR EL ACONTECER NACIONAL E INTERNACIONAL.	VINICIO ARISTEO CASTILLO SEMÁN	745065
E/2023-26758	9/5/23	ALPINA VENTAS DIVERSAS	VENTAS DE TEJIDOS, ROPAS USADAS, CELULARES, PERFUMES, CALZADOS Y ACCESORIOS"	LORENZO ALEXANDRI PIÑA ARECHE	744037
E/2023-23972	8/5/23	ALTURE RENT A CAR	RENTA DE VEHICULOS NUEVOS Y USADOS RENTA DE VEHICULOS DE 2 RUEDAS, RENTA DE MOTORES DE 4 RUEDAS, RENTA DE VEHICULOS PESADOS...	WILSON DE LEON D OLEO	743814
E/2023-27381	9/5/23	ALUGAR	ALQUILER, COMPRA, GESTION VENTA DE BIENES INMUEBLES PARA OPERAR FRANQUICIAS U OPERACIONES NACIONALES O INTERNACIONALES EN GENERAL DE BIENES INMUEBLES…	RANCES MANUEL PÉREZ MATOS	744086
E/2023-29139	17/5/23	ALUMINIO INDUSTRIAL DEL ESTE LM	FABRICACIÓN Y VENTAS DE TODOS TIPOS DE PUERTAS Y VENTANAS EN ALUMINIO Y CRISTAL, BALCONES EN ACERO INOXIDABLES, TOLDOS, PLAFONES PVC, VITRINAS, ESCRINES, ENROLLABLE Y CRISTAL, SHUTTER.	LISANDRO MEDRANO MERCEDES	745515
E/2023-26861	8/5/23	ALVALO HOLD CO	ACTIVIDAD DE ADMINISTRACIÓN DE PROPIEDADES INMOBILIARIAS.	RICARDO ARTURO ÁLVAREZ LÓPEZ	743688
E/2023-26884	8/5/23	ALVARA2'S FAMILY SOLUTIONS	CENTRO DE DECORACIONES Y TAPIZERIA EN GENERAL.	WILSON PABLO ALVARADO DE LA CRUZ	743700
E/2023-25090	27/4/23	AMAMADIVS7 INVERSIONES	SERVICIO DE RESTAURANTE, AGENCIA DE VIAJE, JUEGO DE BILLAR, BIENES RAÍCES, LICOR STORE, PRESTAMOS, HIPOTECA, COMPRAVENTA, COLMADO, CARNICERÍA…	JOSE DANIEL VASQUEZ SANTIAGO	743417
E/2023-28868	17/5/23	AMARANTE CAMPOS SOLUCIONES	VENTA, INSTALACIÓN, REPARACIÓN Y MANTENIMIENTO DE EQUIPOS DE CLIMATIZACIÓN, AIRES ACONDICIONADOS, EQUIPOS DE REFRIGERACIÓN Y SUS ACCESORIOS…	MOISÉS ENMANUEL AMARANTE CAMPOS	745717
E/2023-26625	8/5/23	AMARBA CONSTRUCCIONES E INGENIERÍA	DISEÑO Y EJECUCIÓN DE OBRAS CIVILES, ALQUILER DE EQUIPOS PARA CONSTRUCCIÓN, DISEÑO Y EJECUCIÓN DE PROYECTOS INMOBILIARIOS.	HAROLD MIGUEL AMARANTE BATISTA	743667
E/2023-28850	17/5/23	AMAZING BOOGIES	RENTA DE VEHÍCULOS, GESTIÓN Y VENTA DE EXCURSIONES TURÍSTICAS NACIONALES E INTERNACIONALES, VENTA DE COMIDAS Y BEBIDAS; VENTA DE ARTÍCULOS DE PROMOCIÓN COMO GORRAS, CAMISETAS, GIFT SHOP Y VENTA DE REPUESTOS PARA VEHÍCULOS.	ELAINNE KATHERINE PIMENTEL DE TAVERAS	745697
E/2023-28567	15/5/23	AMBER AZUL INVERSIONES	REALIZAR TODO TIPO DE ACTIVIDADES RELACIONADAS CON LA INVERSIÓN, EL DESARROLLO, LA PROMOCIÓN, CONSTRUCCIÓN Y OPERACIÓN DE PROYECTOS TURÍSTICOS EN LA REPÚBLICA DOMINICANA.	MARIA ALTAGRACIA MORILLO, FRANK JURGEN WEIGELE	745063
E/2023-27391	9/5/23	AMBER SALON	SERVICIOS DE BELLEZA, UÑAS Y MAQUILLAJE.	AMPARO RODRIGUEZ ABREU	744081
E/2023-25701	12/5/23	AMBIENTAZA RECYCLING	RECICLAJE DE DESECHOS SÓLIDOS, AL ESTUDIO Y DESARROLLO DE PROYECTOS MEDIOAMBIENTALES.	LAURA NATACHA CONTRERAS PAEZ, AMBIENTAZA RECYCLING, S.R.L.	744864
E/2023-26838	8/5/23	AMÉRICA. TALENT´S INSTITUTE ATÍ AMÉRICA. INSTITUTO DEL TALENTO.	AMÉRICA. TALENT´S INSTITUTE (ATÍ). (AMÉRICA. INSTITUTO DEL TALENTO): ES UNA FUNDACIÓN EDUCATIVA SIN FINES LUCRATIVOS QUE TIENE COMO OBJETO; LA DOCENCIA TÉCNICA-PROFESIONAL ESPECIALIZADA…	RAMON EMILIO FERNANDEZ CABRERA, CAMILLE LEONOR FERNANDEZ ESTRELLA	743693
E/2023-26950	9/5/23	AMKD MULTISERVICES	VENTA DE ALIMENTOS, BEBIDAS, PRODUCTOS AGRICOLAS, PANADERÍA, REPOSTERÍA, ALMACÉN DE PROVISIONES, PRODUCTOS PERECEDEROS Y PRODUCTOS NO PERECEDEROS…	JOAN DISLA GONZALEZ	744911
E/2023-27673	10/5/23	ANA CHARLOTTE CLOSET	VENTA DE ROPAS NUEVAS Y USADAS.	BRENDA BERENICE ENCARNACION PEÑA	744195
E/2023-8961	12/5/23	ANAM CONSULTING	CONSULTORÍA DE RECURSOS HUMANOS, FINANCIERA Y EMPRESARIAL.	ANA MARIA JIMENEZ GORIS	744884
E/2023-28148	11/5/23	ANDARE	CENTRO DE ESTIMULACIÓN TEMPRANA ENFOCADO EN EL PROCESO DE ENSEÑANZA Y APRENDIZAJE, SALA DE TAREAS, CLASES DE ESTIMULACIÓN TEMPRANA, TERAPIA DE APRENDIZAJE…	MARIA ALEJANDRA CABRAL GUERRERO	744687
E/2023-29299	17/5/23	ANDO LOCO TURISTEANDO	EXCURSIONES TURÍSTICAS, AGENTES DE VENTAS DE RESORT Y VILLAS, REALIZACIÓN DE TOURS A NIVEL NACIONAL E INTERNACIONAL, RESERVACIONES.	FRANNILUZ GUILLEN PADILLA	745668
E/2023-23890	4/5/23	ANDY ECO TOURS TAXI & RENT-CAR	SERVICIOS DE TOURS, TRANSPORTE DE PASAJEROS A VARIOS DESTINOS DEL PAIS, SERVICIOS DE TAXI, RENTA DE VEHICULOS, COMPRA Y VENTA DE VEHICULOS USADOS Y PIEZAS PARA VEHICULOS.	BRUNILDO VALENTIN ZAPATA GENAO	743375
E/2023-28943	16/5/23	ANG SERVICES	SERVICIOS DE PUBLICIDAD, ELABORACIÓN Y PREPARACIÓN DE ALIMENTOS.	ANGEL LUIS VILLA MARTE	745373
E/2022-37697	30/6/22	ANGEL DIAZ COMERCIAL	VENTA DE NUMEROS DE LOTERIA, PRESTAMOS PERSONALES, VENTA DE PRODUCTOS DE BELLEZA , EQUIPOS DE PELUQUERIA, VENTA Y ALQUILER DE VEHICULOS.	ANGEL MANUEL DIAZ	743908
E/2023-26475	4/5/23	ANGICAR TECNOLOGY	SERVICIOS E INNOVACIONES TECNOLÓGICAS EN LAS RAMAS DE SALUD, TELECOMUNICACIONES, FINANCIERAS, INMOBILIARIAS, SEGURIDAD Y AFINES.	ANGIE KARINA DELGADO MERCHAN, CARLOS LUIS BARON PEROZO	743376
E/2023-28041	11/5/23	ANMED REFORMAS Y CONSTRUCCIONES	SERVICIO DE CONSTRUCCIONES, REFORMA Y REPARACIÓN DE TODO TIPO DE ESTRUCTURA DE CEMENTO, CONCRETO Y METALICAS, SERVICIOS DE PINTURA , ALBAÑILERIA…	ANDRES MEDINA PEREZ	744541
E/2023-28605	15/5/23	ANSPIRY AUTO	IMPORTACIÓN, VENTA Y COMPRA DE VEHÍCULOS.	ÁNGEL LUIS AGRAMONTE MELO	745101
E/2023-26627	5/5/23	ANTOJITOS COLOMBIANOS BY ADRIAN DIAZ	ELABORACION, PREPARACION, VENTA Y DISTRIBUCION DE ALIMENTOS, BEBIDAS Y ARTICULOS PARA EL HOGAR Y LA COCINA, HECHOS DE FORMA ARTESANAL DE ORIGEN COLOMBIANO.	ADRIAN HUMBERTO DIAZ	743507
E/2023-26545	5/5/23	APA - ARBAJE PEREZ AGROINDUSTRIAL	EXPORTACION, IMPORTACION, VENTA, DISTRIBUCION Y COMERCIALIZACION DE TODO TIPO DE PRODUCTOS FRUTALES Y VEGETALES.	ROBIN ISAIAS ARBAJE SOTO	743437
E/2023-22818	18/4/23	APG DOMINICAN REPUBLIC	REPRESENTACIÓN DE LINEAS AEREAS EN SU ADMINISTRACIÓN FINANCIERA EN GENERAL.	APG DOMINICAN REPUBLIC, S.R.L	743303
E/2023-28825	16/5/23	APIARIOS DEL CIBAO LMSG	SERVICIOS DE APICULTURA EN GENERAL, VENTA Y FABRICACIÓN DE EQUIPOS PARA APICULTURA, CONSTRUCCIÓN Y MANTENIMIENTO DE APIARIOS…	LEUDY MANUEL SANTOS GONZÁLEZ	745301
E/2023-20496	10/5/23	APIC COMPUTER CENTER	VENTA DE EQUIPOS DE COMPUTOS.	FELICIA DEL CARMEN DE LOS SANTOS PICHARDO	744301
E/2023-26608	8/5/23	APLIMADEART	ESPECIALIZACIÓN DE LA CARPINTERÍA ORIENTADA A LA CONSTRUCCIÓN DE MUEBLES, PUERTAS, COCINAS DAR FORMA Y ENSAMBLAR ESTRUCTURAS DE MADERA Y SUS DERIVADOS.	ANAUDIS ARAUJO DE JESUS	743679
E/2023-28733	16/5/23	APRENDE INGLES EN 7 MESES CON RAFAEL PAISANO	ENSEÑANZA DEL IDIOMA INGLÉS, VIRTUAL Y PRESENCIAL ATRAVES DE LAS PLATAFORMAS DIGITALES EN RD, CLASES INTERNACIONALES.	RAFAEL PAISANO RODRÍGUEZ	745399
E/2023-28213	12/5/23	APROLESA	INSTITUCION SIN FINES DE LUCRO, FORMAR PARTE DE TODOS LOS PRODUCTORES DE LECHE DE SAN JUAN DE LA MAGUANA…	ASOCIACIÓN DE GANADEROS PRODUCTORES DE LECHE EN SAN JUAN DE LA MAGUANA, INC	745252
E/2023-26358	5/5/23	AQUA SPORTS LATINOAMERICA & CARIBE, ASLC	CREACIÓN Y DESARROLLO DE UNA PLATAFORMA DIGITAL DE INFORMACIÓN SOBRE LOS DEPORTES ACUÁTICOS NATACIÓN CARRERA, NATACIÓN ARTÍSTICA, CLAVADOS…	RADHAMES DE JESUS KALAF AGUILERA	743606
E/2023-25056	8/5/23	AQUANOR	VENTA DE EQUIPOS Y ACCESORIOS DE PISCINA.	ENMANUEL DE JESÚS MÁRQUEZ RODRÍGUEZ	743929
E/2023-27756	10/5/23	AR SOCIAL MEDIA GROUP	ES UNA AGENCIA DE COMUNICACIÓN ESTRATÉGICA INTEGRAL, QUE SE DEDICA A LAS RELACIONES PÚBLICAS, POSICIONAMIENTO DE MARCAS, CREACIÓN DE CONTENIDO PARA MARCAS EN REDES SOCIALES Y FUERAS DE ELLA…	AMELIA RACHELL REYES MONTERO	744358
E/2023-26574	11/5/23	AR SPARTANLOGIC	INNOVACIÓN, DESARROLLO TECNOLÓGICO, CREACIÓN Y VENTA DE SERVICIOS PARA MEJORAR LA COMPETITIVIDAD DE LAS EMPRESAS, ASESORÍA EN TRANSFORMACIÓN DIGITAL…	ANGELO ANDRES RODRIGUEZ FABIAN	744588
E/2023-25924	10/5/23	AR&E INVESTMENTS	COMERCIALIZACION DE TELEFONOS MOVILES, SERVICIOS DE REPARACION, MANTENIMIENTO Y DESBLOQUEO DE CELULARES.	ALBERTO ESPINOSA	744490
E/2023-27212	12/5/23	ARAIMI MULTISERVICIOS	VENTA DE TODO TIPO DE EQUIPOS TECNOLÓGICOS Y SOPORTE TÉCNICO, ASÍ COMO SERVICIOS DE LOS MISMOS, SERVICIOS DE CONTABILIDAD..	JEAN CARLOS CARABALLO BYAS	744951
E/2023-28110	11/5/23	ARAMBOLES MUEBLES	FABRICACIÓN, COMPRA, VENTA, IMPORTACIÓN Y EXPORTACIÓN DE TODO TIPO DE MUEBLES.	ELVIN DE JESUS ARAMBOLES RIVAS	744642
E/2023-29088	16/5/23	ARAYSTUDIO	SERVICIO DE PUBLICIDAD, DISEÑO GRAFICO, FOTOGRAFIA DE PUBLICIDAD.	JUAN FELIPE ARAY SERRANO	745491
E/2023-27469	9/5/23	AREA INMOBILIARIA PUNTA CANA R.C.	SERVICIOS DE VENTA, PROMOCION Y ASESORIA INMOBILIARIA.	DORIS LILIANA RIVERA CUADROS	744141
E/2023-24561	11/5/23	ARMADUTA LA CASA DEL INTERIOR	COMPRAR, VENDER, INSTALAR MATERIALES DE CONTRUCCION.	RAUL ALBERTO MORETA PEREZ, MARIA ALTAGRACIA OVIEDO	744506
E/2023-23161	9/5/23	ARMAZONICORD	VENTA Y COMERCIALIZACIÓN DE ROPAS, LECENRIAS, CALZADOS Y PERFUMERÍA.	LUIS ADALY RODRIGUEZ ACOSTA	744084
E/2023-28252	12/5/23	ARMERIA ALMONTE	COMERCIALIZACION, COMPRA Y VENTA DE ARMAS DE FUEGO PARA TIRO AL BLANCO CACERÍA Y DEFENSA PERSONAL, ARTÍCULOS DE CAZA Y PESCA..	ERICK ASHBY HERNANDEZ ALMONTE	744775
E/2023-28740	15/5/23	ARMEROSRD	ACTIVIDAD DE COMPRA, VENTA DE ARMAS DE FUEGO, MUNICIONES, ACCESORIOS PARA ARMAS DE FUEGO, ACCESORIOS, ARTÍCULOS DE DEFENSA Y PROTECCIÓN PERSONAL.	ALDER SOLUCIONES, S.R.L	745218
E/2023-26474	8/5/23	ARTE & DECORACIÓN ALCANTARA VELAZQUEZ	FABRICACIÓN Y COMERCIALIZACIÓN DE MOBILIARIOS Y PRODUCTOS DE MADERA EN GENERAL. ENTRE ELLOS MUEBLES, ARTÍCULOS DE EBANISTERÍA EN SUS MÁS VARIADOS DISEÑOS…	VICTOR MANUEL ALCANTARA QUEZADA, MARIA LETICIA VELAZQUEZ SURIEL	743914
E/2023-27000	8/5/23	ARTE D´ JESUS	FABRICACION, COMERCIALIZACION Y VENTA DE PUERTAS Y VENTANAS.	LUIS MARIA DE JESUS RUBIERA	743843
E/2023-26669	5/5/23	ARTE ROQUESAN Y MAS	FABRICACION DE CERAMICAS NO REFRACTARIAS	ROQUE ANTONIO SANCHEZ ESTEVEZ	743530
E/2023-27833	11/5/23	ARTEFUSION CREATIVA	DEDICADA AL DISEÑO, FABRICACIÓN Y COMERCIALIZACIÓN DE VITRALES Y MAMPARAS DE BAÑO PERSONALIZADOS. CON UNA COMBINACIÓN DE TÉCNICAS TRADICIONALES Y ENFOQUES INNOVADORES…	FELIX PATRICIO UBIERA ZORRILLA	744589
E/2023-27638	11/5/23	ARTESANIAS VELASQUEZ VQ	IMPORTACIÓN, COMPRA Y VENTA AL POR MAYOR Y AL DETALLE DE ARTÍCULOS DE BISUTERÍA, MATERIALES PARA LA FABRICACIÓN Y ELABORACIÓN DE ARTICULOS DE BISUTERÍA…	MAICON VELASQUEZ QUISPE	744569
E/2023-26255	5/5/23	ASENJO MARTINEZ REALTY GROUP	SERVICIOS DE ASESORÍA Y NEGOCIACIÓN CON BIENES RAÍCES, COMERCIALIZACIÓN DE PROPIEDADES INMOBILIARIAS. COMPRA, VENTA, RENTA Y ADMINISTRACIÓN DE INMUEBLES…	ADAMS ALBERTO ASENJO MARTINEZ	743447
E/2023-26027	10/5/23	ASERRADERO TODO Y MADERA HOLPER	COMPRA Y VENTA DE MADERAS, ASERRÍO, INMUNIZACIÓN, INDUSTRIALIZACIÓN, ELABORACIÓN DE PLANES DE MANEJOS FORESTALES…	JULIAN HOLGUIN HOLGUIN	744306
E/2023-25989	10/5/23	ASESORES CONTABLES YASPE	SERVICIOS DE CONTABILIDAD Y TENEDURÍA DE LIBROS, AUDITORÍA Y ASESORÍA FISCAL.	EPEDITIOUS TECH GROUP, SRL	744442
E/2023-28790	16/5/23	ASESORIAS, TRAMITES DE VISAS Y RESIDENCIAS - EUROVISA	ASESORÍA Y SOLICITUD DE VISAS PARA EUROPA, ASESORÍAS Y TRAMITES DE RESIDENCIA EN HOLANDA PAÍSES BAJOS…	LAURA CRISTINA BERNABELA REYES, LUZ DELALBA RAMIREZ MORA	745297
E/2023-21961	10/5/23	ASFICONM	SERVICIOS DE ASESORIA FINANCIERA, CONTABLE, TRIBUTARIA JURIDICA Y PRESTAMOS DE MENOR CUANTIA EN GENERAL.	JOSE MIGUEL CANELA FAJARDO	744363
E/2023-29202	17/5/23	ASIKALE OUTFITS	VENTA DE TODO TIPO DE JOYAS EN ORO Y PLATA, RELOJES, Y TODO TIPO DE ACCESORIOS DE BISUTERÍA EN GENERAL.	JOSE VIDAL LOPEZ	745564
E/2023-28968	16/5/23	ASOCIACION DE APICULTORES DE PUERTO PLATA APIPLATA	ORGANIZACION SIN FINES DE LUCRO DESTINADA A PROMOVER EL DESARROLLO DE LA APICULTURA EN EL PAIS.	FRANKLIN ARISMENDI CABRERA DISLA	745403
E/2023-29370	17/5/23	ASOCIACIÓN DE COMERCIANTES DETALLISTAS DEL ENSANCHE CAPOTILLO Y BARRIOS ALEDAÑOS, ASOCODECA	ENTIDAD SIN FINES DE LUCRO DEDICADA A CONTRIBUIR CON EL FORTALECIMIENTO Y DESARROLLO DE LA CLASE DETALLISTA, FORTALECIENDO LA SOCIEDAD.	ASOCIACION DE COMERCIANTES DETALLISTAS DEL ENSANCHE CAPOTILLO Y BARRIOS ALEDANOS, ASOCODECA	745732
E/2023-28672	15/5/23	ASOCIACIÓN DE COMUNITARIOS PROGRESANDO MAMA TINGO ASOCOPMAT	SIN FINES DE LUCROS, DEDICADA AL TRABAJO SOCIAL COMUNITARIO.	DAMIAN SEPULVEDA MUÑOZ	745171
E/2023-28355	12/5/23	ASOCIACIÓN DE DOMINÓ ROMANENSE ASODEDORO	INSTITUCIÓN SIN FINES DE LUCRO DEDICADA A LA PRÁCTICA Y FOMENTO EL DOMINÓ COMO DEPORTE.	JULIO ESPEDY SURIEL ROSARIO	744866
E/2023-28356	12/5/23	ASOCIACIÓN DE DOMINÓ SAN PEDRO DE MACORIS ADOSAPEM	INSTITUCIÓN SIN FINES DE LUCRO DEDICADA A LA PRÁCTICA Y FOMENTO EL DOMINÓ COMO DEPORTE.	JULIO ESPEDY SURIEL ROSARIO	744869
E/2023-26710	5/5/23	ASOCIACION DE ESTILISTAS UNIDAS PARA AVANZAR DE PUERTO PLATA	ASOCIACIÓN SIN FINES DE LUCROS, PARA AYUDAR A LAS MUJERES QUE SE DEDICAN AL ESTILISMO, OFRECIENDO CAPACITACIONES, DONACIONES DE EQUIPOS DE SALONES..	YELIZA ALEXANDRA PEREZ BUENO DE PAYERO	743589
E/2023-27090	8/5/23	ASOCIACION DE FABRICAS DE TRANSFORMADORES ELECTRICOS AFATRAME	FABRICACION, COMERCIALIZACION Y DISTRIBUCION DE TRANSFORMADORES ELECTRICOS, ASI COMO LA IMPORTACION DE MATERIALES ELECTRICOS, CABLEADOS,ACCESORIOS, MATERIA PRIMA Y AFINES.	JHON MORSES ALMONTE MARTINEZ	743845
E/2023-22962	9/5/23	ASOCIACIÓN DE INDUSTRIAS EDITORIALES DEL CARIBE AIEC	ASOCIACIÓN SIN FINES DE LUCRO. DEDICADA A LA PROMOCIÓN DE LA INDUSTRIA EDITORIAL Y EL FOMENTO DE LA EDUCACIÓN EN LA REPÚBLICA DOMINICANA Y EN LA REGIÓN DEL CARIBE.	CASA DUARTE, S.R.L.	744191
E/2023-25507	5/5/23	ASOCIACIÓN DE JET KIS DE BOCA CHICA ASOJETBO	SIN FINES DE LUCRO, PARA LA REGULARIZAR LOS DUEÑOS DE JET KIST DEL MUNICIPIO DE BOCA CHICA.	YOKEISY RAMÓN BURGOS PEÑA	743663
E/2023-29380	17/5/23	ASOCIACION DE MICROS Y PEQUEÑOS EMPRESARIOS DE VALIENTE ASOMIPEMPREVA	PROMOVER EL DESARROLLO ECONÓMICO Y EL CRECIMIENTO DE LOS MICRO Y PEQUEÑOS EMPRESARIOS DEL SECTOR DE VALIENTE.	ÁNGEL DARIO TEJEDA BELTRE	745738

[210] EXPEDIENTE	[220] FECHA	[561] NOMBRE COMERCIAL	[510] ACTIVIDAD	[730] SOLICITANTE	REGISTRO
E/2023-27790	12/5/23	ASOCIACIÓN DE MOTOTAXISTAS DE JUAN DOLIO ASOMOJUDO	SIN FINES DE LUCRO PROCURANDO SU MEJORÍA DE LA CALIDAD DE VIDA, LA REGULACIÓN Y EFICIENTIZACION DE LOS SERVICIOS QUE BRINDAN Y LA CALIDAD DEL TRATO A LOS USUARIOS .	CARLOS MANUEL ROMERO	744898
E/2023-28344	12/5/23	ASOCIACION DE MOTOTAXISTAS DE MAIMÓN ASOMOTOMON	ENTIDAD SIN FINES DE LUCRO, DEDICADA AGRUPAR LOS MOTOTAXISTAS DE LAS ZONAS ALEDAÑAS PARA EDUCARLOS EN EDUCACIÓN VIAL, Y TRABAJAR BRINDANDO ASISTENCIA SOCIAL.	RICARDO JIMENEZ HERNANDEZ	744850
E/2023-28343	12/5/23	ASOCIACION DE MOTOTAXISTAS DE MONSEÑOR NOUEL ASOMOTOPROVINC	ENTIDAD SIN FINES DE LUCRO, DEDICADA AGRUPAR LOS MOTOTAXISTAS DE LAS ZONAS ALEDAÑAS PARA EDUCARLOS EN EDUCACIÓN VIAL, Y TRABAJAR BRINDANDO ASISTENCIA SOCIAL.	ANTONIO FLORENTINO BRITO	744854
E/2023-28345	12/5/23	ASOCIACION DE MOTOTAXISTAS DE PIEDRA BLANCA ASOMOPIBLA	ENTIDAD SIN FINES DE LUCRO, DEDICADA AGRUPAR LOS MOTOTAXISTAS DE LAS ZONAS ALEDAÑAS PARA EDUCARLOS EN EDUCACIÓN VIAL, Y TRABAJAR BRINDANDO ASISTENCIA SOCIAL.	OSVALDO CORREA BRITO	744852
E/2023-28194	11/5/23	ASOCIACIÓN DE MOTOTAXITAS DE BONAO ASOMOTOBONA	ENTIDAD SIN FINES DE LUCRO, DEDICADA AGRUPAR LOS MOTOTAXISTAS DE LAS ZONAS ALEDAÑAS PARA EDUCARLOS EN EDUCACIÓN VIAL, Y TRABAJAR BRINDANDO ASISTENCIA SOCIAL.	JULIO ANTONIO SANCHEZ SOTO	744729
E/2023-29296	17/5/23	ASOCIACION DE PRODUCTORES AGROPECUARIOS DE TABARA ARRIBA, AGROTABARA	ASOCIACIÓN SIN FINES DE LUCRO, DEDICADA A DESARROLLAR Y FORTALECER PROYECTOS AGRÍCOLAS Y GANADEROS. GESTIONAR MERCADOS NACIONALES E INTERNACIONALES, CON PRECIOS Y CONDICIONES FAVORABLES PARA LA PRODUCCIÓN.	REIMI FELIZ LEBRON	745666
E/2023-28038	11/5/23	ASOCIACIÓN DE PRODUCTORES AGROPECUARIOS Y GANADEROS DEL ESTE BAYAHIBE LAS PALMAS	SIN FINES DE LUCRO DEDICADA AL CUIDADO DE LA AGRICULTURA Y LA GANADERÍA.	OLMEDO DIAZ AQUINO	744548
E/2023-23172	8/5/23	ASOCIACION DE PRODUCTORES DE ARTESANIA HECHA A MANO RD APAHMRD	ASOCIACIÓN SIN FINES DE LUCROS QUE OFRECE SERVICIOS DE CAPACITACIÓN, ENTRENAMIENTO Y ASESORÍA TÉCNICO GERENCIAL…	ASOCIACION DE PRODUCTORES DE ARTESANIA HECHA A MANO RD APAHMRD	743859
E/2023-25362	5/5/23	ASOCIACIÓN DE PROPIETARIOS BAHÍA DE ARENA	ASOCIACIÓN CON FINES NO PECUNIARIOS (SIN FINES DE LUCRO), REGIDA POR LA LEY NO. 520 Y SUS MODIFICACIONES…	ASOCIACIÓN DE PROPIETARIOS BAHÍA DE ARENA	743689
E/2023-26708	5/5/23	ASOCIACION DE PROPIETARIOS DE NAVES NACIONALES ASPNAM	ENTIDAD SIN FINES DE LUCRO PARA MANEJAR, REGULAR Y ADMINISTRAR NAVES INDUSTRIALES EN LA PROVINCIA LA ALTAGRACIA.	BRUCE WILLARD STOCKWELL	743563
E/2023-27593	10/5/23	ASOCIACIÓN DE PROPIETARIOS Y COMERCIANTES CORALES BÁVARO APROCOBA	FORTALECER Y MEJORAR LA SEGURIDAD Y LA LIMPIEZA DEL ÁREA DE LOS CORALES EN LA CIUDAD DE BÁVARO, MUNICIPIO DE HIGÜEY, PROVINCIA LA ALTAGRACIA, SIN FINES DE LUCRO.	DANIEL ALBERTO GUERRA ORTIZ	744245
E/2023-29175	17/5/23	ASOCIACIÓN DE TAXISTAS CRUCE FRIUSA, COCO LOCO, BACHIPLANT Y ZONAS ALEDAÑAS	ASOCIACIÓN SIN FINES DE LUCRO, CREADA CON EL OBJETIVO DE DEFENDER LOS SANOS INTERESES DE SUS ASOCIADOS, ORGANIZAR DICHO EJERCICIO Y VELAR POR LA SOLIDARIDAD MUTUA ENTRE SUS MIEMBROS.	ASOCIACIÓN DE TAXISTAS CRUCE FRIUSA, COCO LOCO, BACHIPLANT Y ZONAS ALEDAÑAS	745553
E/2023-27406	11/5/23	ASOCIACION DE VIAJANTE PIÑEROS DEL MERCADO NUEVO AVPMN	"ENTIDAD SIN FINES DE LUCRO, DEDICADA A LA CONTRIBUCIÓN DEL DESARROLLO Y LA MEJORÍA DE LAS CONDICIONES DE VIDA DE LOS MIEMBROS DE LA COMUNIDAD EN LO ECONÓMICO…"	JOSE ANTONIO CONTRERAS DE LA CRUZ	744462
E/2023-26300	4/5/23	ASOCIACIÓN DOMINICANA DE EDITORES DE MÚSICA ADOEMU	ASOCIAR A LAS EDITORAS DE MÚSICA DOMINICANA, PARA DESARROLLAR LA COMERCIALIZACIÓN Y EL DESARROLLO DE LA MÚSICA DOMINICANA A NIVEL NACIONAL E INTERNACIONAL…	MICHAEL ANDRES MERCEDES REYES	743456
E/2023-27751	10/5/23	ASOCIACION DOMINICANA DE FOTOGRAFOS PROFESIONALES, ADFP	ENTIDAD SIN FINES DE LUCRO DEDICADA A CONTRIBUIR, PROPICIAR EL DESARROLLO TECNICO Y ARTISTICO DE LOS FOTOGRAFOS EN REPUBLICA DOMINICANA…	JOSE ALBERTO MOREL HERNANDEZ, ALBERT JUNIOR MOREL MARTINEZ	744353
E/2023-27994	11/5/23	ASOCIACIÓN NACIONAL DE EDUCADORES Y TALLERISTAS ANET	ASOCIACION SIN FINES DE LUCRO QUE AGRUPA A EDUCADORES Y TALLERISTAS EN FUNCIONES DE DOCENTES,PROFESORES, MONITORES…	VICTOR ALEJANDRO SOTO CANELA	744496
E/2023-27519	9/5/23	ASOCIACION NUEVA GENERACIÓN DE PARCELEROS PARA EL DESARROLLO DE SAN JOSE-ANGPSJ	ACTIVIDADES SIN FINES DE LUCRO QUE SE DEDICA A PROMOVER LA ARTICULACIÓN DE LOS PARCELEROS PARA IMPULSAR ACTIVIDADES E INICIATIVAS QUE CONTRIBUYAN CON EL DESARROLLO ECONÓMICO DE LOS ASOCIADOS…	DIORIS ARMANDO MEDINA DOTEL	744170
E/2023-23740	8/5/23	ATK DESARROLLO RESIDENCIAL	ASESORÍA, CONSTRUCCIÓN, COMPRA, VENTA, EXPLOTACIÓN, ADMINISTRACIÓN Y NEGOCIACIÓN DE INMUEBLES Y DEMÁS ACTIVIDADES RELACIONADAS A LOS BIENES RAÍCES…	NORIEGABF CAPITAL, SRL	743864
E/2023-27510	9/5/23	ATLANTIS DOMINICUS	PARA NOMBRAR RESICINDECIAL-CONDOMINIO.	VITTORIO GIOGOLI	744160
E/2023-26671	5/5/23	ATREVIA COMUNICACION REPUBLICA DOMINICANA	SERVICIOS DE DESARROLLO Y/O GESTIÓN DE RELACIONES PUBLICAS, GABINETE DE PRENSA, COMUNICACION INTERNA, COMUNICACION EN LINEA, ORGANIZACION DE CONGRESOS Y/O FOROS…	GABINETE DE PRENSA INFORPRESS S.L.	743531
E/2023-26456	4/5/23	AUDITORÍA Y GERENCIA MÉDICA DEL NORDESTE AGEMED	SERVICIOS DE ASESORÍA EN AUDITORIA MEDICA EN GENERAL, ASESORÍA EN ADMINISTRACIÓN EN SERVICIOS DE SALUD, SERVICIOS DE ASESORÍA EN GERENCIAS MÉDICA PLANIFICACIÓN…	WILVER ARMANDO POLANCO ZANZ	743363
E/2023-25566	9/5/23	AUTO ADORNOS SOSAM	SERVICIOS Y VENTA DE ACCESORIOS DE VEHICULOS, LAMINADOS, ALARMA, LED, XENON, RADIO, MUSICA, BOCINAS, ALARMAS Y CUALQUIER OTRA ACTIVIDAD RELACIONADA AL OBJETO.	MARTIN SOSA MORONTA	744035
E/2023-28886	16/5/23	AUTO AIRE AUTO ADORNO MONIN	VENTA AL POR MAYOR DE PARTES, PIEZAS Y ACCESORIOS DE VEHÍCULOS AUTOMOTORES ASI COMO SERVICIOS DE REPARACION DE AIRES ACONDICIONADOS.	VICTOR ARIEL RIVERA MARTINEZ	745335
E/2023-27037	8/5/23	AUTO CHANG	IMPORTACIÓN, COMERCIALIZACIÓN, COMPRAVENTA Y FINANCIAMIENTO DE TODO TIPO DE VEHÍCULOS, NUEVOS Y USADOS.	PEDRO LUIS MENA UREÑA	743809
E/2023-26381	4/5/23	AUTO DIMARCA	IMPORTACIÓN, COMPRAS , VENTA Y FINANCIAMIENTOS DE VEHICULOS NUEVOS Y USADOS, PIEZAS PARA LOS MISMOS, NEUMÁTICOS, LUBRICANTES Y SERVICIOS DE RENT A CAR.	ELODY YASMIN RAMIREZ MELO	743310
E/2023-27105	8/5/23	AUTO REPUESTOS ESTEBAN	VENTA AL POR MENOR DE PARTES ,PIEZAS Y ACCESORIOS EXCEPTO NEUMATICOS, CUBIERTAS, PARABRISAS Y BATERIAS.	AUTO REPUESTOS ESTEBAN S.R.L	744651
E/2023-27576	9/5/23	AUTO REPUESTOS Y SERVICIOS EL ACTOR	VENTAS DE REPUESTOS Y SERVICIOS AUTOMITRIZ.	JEYSON MARTINEZ PERDOMO, MAIRENI PERDOMO	744223
E/2023-27723	10/5/23	AUTO_PERFECT_	INSTALACION DE PIEZAS, LUCES, TINTADOS, LIMPIAZA DE MOTOR, INSTALACION DE LAMINADOS, VENTAS DE ALFOMBRAS PARA VEHICULOS, DESBLOQUEO DE RADIO…	CARLOS ALEXIS CHECO JIMENEZ	744419
E/2023-28906	16/5/23	AUTOFINANCING CARGA BONANZA BANCO	DEDICADO AL SEGMENTO DE FINANCIAMIENTO DE VEHÍCULOS DE CARGA NUEVOS Y USADOS.	BONANZA BANCO DE AHORRO Y CRÉDITO, S.A.	745357
E/2023-28914	16/5/23	AUTOFINANCING PASAJEROS BONANZA BANCO	DEDICADO AL SEGMENTO DE FINANCIAMIENTO DE VEHÍCULOS NUEVOS Y USADOS PARA EL TRANSPORTE DE PASAJEROS .	BONANZA BANCO DE AHORRO Y CRÉDITO, S.A.	745351
E/2023-28899	16/5/23	AUTOFINANCING PERSONAL BONANZA BANCO	DEDICADO AL SEGMENTO DE FINANCIAMIENTO.	BONANZA BANCO DE AHORRO Y CRÉDITO, S.A.	745339
E/2023-27915	11/5/23	AUTOMECÀNICA EL TIMO	SERVICIO DE MECÁNICA EN GENERAL, AUTOMOTRIZ & DIÈSEL.	TIMOTEO SOTO REINOSO, NATIVIDAD JIMENEZ FLORENTINO DE SOTO	744463
E/2023-28871	16/5/23	AUTOPRO GPP	COMPRA Y VENTA DE VEHICULOS EN GENERAL.	RAFAEL DE JESUS POLANCO PEREZ	745320
E/2023-22741	12/5/23	AUTOPUERTAS Y CERRAJERÍA DOMINGO ESL	EMPRESA DEDICADA A LA REPARACIÓN Y/O VENTA DE PUERTAS, CRISTALES Y ACCESORIOS PARA TODO TIPO DE VEHÍCULOS.	EDUARDO SANTOS LORENZO	744896
E/2023-27298	15/5/23	AVA ANYELI VALDEZ CONSTRUCTIVE GROUP	SERVICIOS DE DISEÑO DE EDIFICIOS, EJECUCIÓN DE TODO TIPO DE OBRAS CIVILES, PROGRAMACIÓN DE OBRAS, PRESUPUESTOS, DISEÑO DE INTERIORES, PAISAJISMO, JARDINERÍA, VENTA DE MATERIALES DE CONSTRUCCIÓN.	ANYELI JOSEFINA VALDEZ HERNANDEZ	745184
E/2023-25695	2/5/23	AVAM MULTI SERVICE	BRINDAR MULTI SERVICIOS DE REFRIGERACION, ELECTRICIDAD, CARPINTERIA EN ALUMINIO Y VIDRIO.	ANGEL RAFELBIN RAMIREZ FELIZ, WALTER JOSE MONTAÑO PANIAGUA	743424
E/2023-27734	10/5/23	AVELOVERS RD	SERVICIOS DE CUIDADO DE VENTA DE AVES , VENTA DE ACCESORIOS Y COMIDA PARA AVES, ENTRENAMIENTO Y HOTEL PARA AVES.	JULIA ISABEL SOSA RODRIGUEZ	744342
E/2023-26252	8/5/23	AVICOLAS DOMINICANAS SOSTENIBLES ADS	PRODUCCIÓN AVÍCOLA, COMPRA, VENTA, DISTRIBUCIÓN Y COMERCIALIZACIÓN INCUBACION, HUEVOS FERTILES, LA VENTA, DISTRIBUCIÓN Y DEMAS ACTIVIDADES PROPIAS DE LA INCUBACIÓN…	ANTONIO PALMA LARANCUENT	743811
E/2023-27291	9/5/23	AVINT DOMINICANA	OPERACION AEREA DE HELICOPTEROS Y AVIONES, MANTENIMIENTO, VENTA, COMERCIALIZACION DE PARTES Y REPUESTOS AERONAUTICOS.	RICARDO DAVID NEGRIN	744017
E/2023-27185	8/5/23	AVOCAT POUR LES HOMMES	VENTA DE TODO TIPO DE ROPA DE DAMAS, CABALLEROS Y NIÑOS, ACCESORIOS DE DAMAS Y CABALLEROS.	DARLYN MANUEL PEREZ RODRIGUEZ	743942
E/2023-27741	10/5/23	AWWY BAR	SERVICIOS DE VENNTA DE BEBIDAS EN GENERAL.	JOHANNA BURET LAUREANO	744347
E/2023-27252	10/5/23	AYOLINK	COMPRA Y VENTA DE ARTÍCULOS ESCOLARES Y EDUCATIVOS, MATERIALES GASTABLES PARA OFICINAS Y DEL HOGAR…	AMARILIS CAMARENA GARCÍA	744293
E/2023-29253	17/5/23	AZADE	DISEÑO, FABRICACION, COMPRA, VENTA, DISTRIBUCION AL POR MAYOR Y DETALLE, IMPORTACION, EXPORTACION DE ROPAS DE TODO TIPO DE PRENDAS DE VESTIR, CALZADOS, CARTERAS Y ACCESORIOS EN GENERAL.	ADELA MOTA MATOS	745643
E/2023-26479	4/5/23	AZUCARAMELO	PASTELERÍA, REPOSTERÍA, PICADERAS, COCINA DE DULCES EN GENERAL, TALLERES DE CAPACITACIÓN EN PLATOS DULCES Y SALADOS…	JHONATAN INOA OTERO	743385
E/2023-26321	5/5/23	B&J RUBIERA VARGAS TOURS	SERVICIOS DE AGENCIA DE VIAJE EN GENERAL, VENTA DE PAQUETES HOTELEROS, CRUCEROS, AEREOS, EXCURSIONES NACIONALES E INTERNACIONALES Y RENTA DE VILLAS .	BARY ALEXANDRA VARGAS SEVERINO DE RUBIERA, JUAN CARLOS RUBIERA PERALTA	743546
E/2023-24023	10/5/23	B.INTERNATIONAL,DRSA	COMPRA Y VENTA DE PRODUCTOS PARA EL AREA DE BELLEZA Y COSMETICOS.	SHEILA MARIEL GARCIA SALOMON	744304
E/2023-27753	10/5/23	BABY ROOM DESIGN	SERVICIO DE DECORACION DE INTERIOS PARA CASAS.	GEIRA DELGADO AYBAR	744352
E/2023-28085	11/5/23	BACHATA RETREAT	COMPRA, Y VENTA DE PROPIEDADES, AGENCIA DE VIAJES, ADMINISTRACIÓN Y RENTAS DE VILLAS, Y HOTELES, TOUR OPERADOR.	ANDRIAN FRATILA TORREGROSA	744626
E/2023-27036	8/5/23	BAHORUCO LARIMAR	ACTIVIDAD DE COMPRA, VENTA DE BIENES INMUEBLES, PROYECTOS, EJECUCIÓN DE OBRAS CIVILES PÚBLICAS, PRIVADAS…	CESAR AUGUSTO RAMON CORDERO DE LOS SANTOS	743904
E/2023-23106	5/5/23	BAKED & GOOD FACTORY BGF	VENTA DE POSTRES ARTESANALES	TATIANA MASIEL VALERA PEREZ	743603
E/2023-27534	9/5/23	BALANSEED	SERVICIOS DE NUTRICIÓN Y FITNESS COACHING.	PRISCILA ELADIA CUELLO SANTOS	744196
E/2023-17413	11/5/23	BALBUENA TRAVEL GROUP, BTG	SERVICIO DE AGENCIA DE VIAJES & TURISMO, ORGANIZACIÓN DE EVENTOS, TRANSPORTE EMPRESARIAL, ACTIVIDAD DE GRUPOS, VENTAS DE PAQUETES TURÍSTICOS NACIONALES E INTERNACIONALES.	STEPHANIE BALBUENA	744609
E/2023-27679	10/5/23	BALCALI'S SERVICE	SERVICIOS MÚLTIPLES EN GENERAL TALES COMO: TRADUCCIONES, RECURSOS HUMANOS, ENTRENAMIENTO DE SEGURIDAD, SERVICIOS DE CIUDADANIA…	ANIBAL FRANCISCO BALCACER LITHGOW, DILENA ALTAGRACIA LEDESMA HERRERA	744307
E/2023-27009	8/5/23	BALLOBANE GRANJA DE POLLO	CRIANZA Y VENTA DE POLLOS Y SUS DERIVADOS.	BALLOBANE DEL CARMEN FERNANDEZ GOMEZ	743791
E/2023-26028	9/5/23	BANCA DE LOTERIA MANUEL GOMEZ	SERVICIO DE JUEGOS DE LOTERIA Y AZAR.	MANUEL GOMEZ GARCIA	744112
E/2023-27720	10/5/23	BANCA DEPORTIVA AGUSTO SPORT	APUESTAS A LOS DEPORTES PROFESIONALES.	JOSE RAMÓN ALMONTE VILLAR	744332
E/2023-27398	9/5/23	BANCA LA NUEVA ESPERANZA	BANCA DE LOTERÍAS, VENTAS DE LAS DIFERENTES LOTERÍAS DOMINICANAS Y/O AUTORIZADAS EN REPÚBLICA DOMINICANA.	MARIA LUISA SOTO PIMENTEL DE MARTINEZ	744099
E/2023-27887	11/5/23	BANDERILLAS PALISQUESO RD	SERVICIO DE COMIDA RAPIDA, FASTFOOD, ALIMENTOS Y BEBIDAS.	DANIEL POZO RESTITUYO, CRISTIAN MIGUEL RODRIGUEZ ENCARNACION	744660
E/2023-26500	4/5/23	BAR & BILLAR D' FLOR MATEO	SERVICIOS DE RECREACION Y VENTAS DE BEBIDAS.	FLOR MARIA MATEO REYES, FRANCISCO OSORIS SANCHEZ PADILLA	743406
E/2023-23008	8/5/23	BARAHONA INDUSTRIAL	INSTALACIÓN Y VENTA DE TODOS PRODUCTOS DE ALUMINIO Y VIDRIOS, PUERTAS DE METAL, PUERTA ENROLLABLE, SHUTTER, GABINETES DE ALUMINIO, TOPES DE GRANITO NATURAL Y MÁRMOL.	CARLOS JULIO PEREZ PEREZ	743923
E/2023-26369	4/5/23	BATALLA DE LA VOZ	ORGANIZACION DE EVENTOS ARTISTICOS; SERVICIOS DE ORGANIZAR CONCURSOS DE CANTO.	NELSON JOSUE GUILLEN CORDERO	743302
E/2023-26245	9/5/23	BATERI PLAZA BP	COMERCIALIZACIÓN DE BATERÍAS PARA VEHÍCULOS E INVERSORES, PANELES SOLARES, INVERSORES, BOMBAS SOLARES Y ACCESORIOS PARA SU INSTALACIÓN.	JUAN ELÍAS DEL ROSARIO PÉREZ	744097
E/2023-28094	11/5/23	BATIVISA INVESTMENT RD	SERVICIOS DE CONSTRUCCIÓN, PROMOCIÓN Y DESARROLLO DE UN PROYECTO TURÍSTICO.	JORGE ALONSO BALLEN FRANCO	744629
E/2023-26405	4/5/23	BAUTA DOMINICANA	SERVICIOS DE AUDITORIA INTERNA Y EXTERNA, CONTABILIDAD GENERAL, AUDITORIA IMPOSITIVA, PRESENTACIÓN DE IMPUESTOS…	EMMANUEL BAUTISTA DE LEON	743324
E/2023-27545	9/5/23	BAVARO DIGITAL	PERIÓDICO DIGITAL, PUBLICAMOS TODAS LAS NOTICIAS LOCALES, NACIONALES E INTERNACIONALES, COMO TAMBIÉN NOTICIAS DE DEPORTES, TURISMO…	ANGEL FRANCISCO FERNANDEZ BERGES, YENNY ROSALY PACHECO MONERO	744681
E/2023-27813	10/5/23	BBNETTECHNOLOGY	COMPRA, VENTA, REPARACION, IMPORTACION Y DESBLOQUEO DE TODO EQUIPOS TECNOLOGICOS.	NELSON LUIS BATISTA CACERES	744394
E/2023-21686	11/5/23	BC TANSINTERCONECTED TI	SERVICIOS DE TRANSPORTE Y PLANIFICACIÓN LOGÍSTICA DEL COMERCIO, PROCURANDO LA INTEGRACIÓN DE MERCADOS REGIONALES Y CADENAS DE DISTRIBUCIÓN ESPECIALIZADAS…	JOSE GUILLERMO QUIÑONES PUIG	744598
E/2023-27711	10/5/23	BDE MUSIC	PRODUCCION MUSICAL Y MANEJO DE ARTISTAS.	DARLIN ENRIQUE CUEVAS CORCINO	744333
E/2023-26709	5/5/23	BDO ESCUELA DE NEGOCIOS ESENFA	SERVICIOS DE ALTOS NIVELES Y/O DIPLOMADOS, SEMINARIOS INTERNACIONALES, CURSOS DE ACTUALIZACIÓN…	BDO ESENFA SRL	743564
E/2023-29014	16/5/23	BEAUTY BY WMN	VENTA DE ACCESORIOS DE BELLEZA, SALON DE BELLEZA, CENTRO DE MANICURA, PEDICURA Y CAPACITACIONES EN EL AREA DE BELLEZA.	WINNY MERCEDES NUÑEZ	745435
E/2023-27147	11/5/23	BEAUTY ROOM BY EMMA RC	SERVICIO DE BELLEZA EN GENERAL, MAQUILLAJE Y DEPILACIÓN DE CEJAS.	GABRIELA CRUZ MORONTA	744600
E/2023-28738	16/5/23	BEAUTY SALON REBECA C. NAILS & BRAIDS	ESTABLECIMIENTO COMERCIAL DEDICADO A LOS DIFERENTES SERVICIOS ORIENTADOS HACIA LA HIGIENE, ARREGLO Y EMBELLECIMIENTO TANTO DEL CABELLO, MANOS, PIES Y UÑAS.	REBECA ALTAGRACIA CASTILLO BLANCO	745381
E/2023-14919	17/5/23	BEIGE DESIRES	ELABORACION, COMERCIALIZACION, VENTA, DISTRIBUCION , IMPORTACION Y EXPORTACION DE ARTICULOS Y ACCESORIOS DE PAPELERIA…	LORENA ABREU RODRIGUEZ	745655
E/2023-28860	16/5/23	BELBRU CONSTRUCTION	SERVICIOS DE CONSTRUCCIÓN, REMODELACIÓN, REPARACIÓN DE EDIFICIOS, CASAS, LOCALES COMERCIALES Y TRANSPORTE DE EQUIPOS PESADOS, MATERIALES DE CONSTRUCCIÓN EN GENERAL.	JOSÉ RIVERA BELBRU	745300
E/2023-25344	8/5/23	BELENTRAVIP	SERVICIO DE TRANSPORTE EJECUTIVO EN TODA LA REPUBLICA DOMINICANA	JOSE FRANCISCO BELEN GONZALEZ	743866
E/2023-21695	5/5/23	BELLO ACCESORIOS Y.B.L.	VENTA DE ARTICULOS PARA CELULARES.	YONATHAN ISIDRO BELLO LOPEZ	743455
E/2023-27499	9/5/23	BEMACH AUTO IMPORTS	IMPORTACION, COMPRA Y VENTA DE VEHÍCULOS NUEVOS Y USADOS.	JUAN ALBERTO PUELLO MARTINEZ	744157

[210] EXPEDIENTE	[220] FECHA	[561] NOMBRE COMERCIAL	[510] ACTIVIDAD	[730] SOLICITANTE	REGISTRO
E/2023-19272	5/5/23	BEMLINE	ELABORACIÓN Y VENTA DE PRODUCTOS COSMÉTICOS DEL CUIDADO CAPILAR, QUE SE COMERCIALIZA A NIVEL NACIONAL E INTERNACIONAL.	BENENCIA RODRÍGUEZ	743470
E/2023-25490	5/5/23	BERACA F&D	VENTA AL POR MAYOR Y AL DETALLE DE TODO PRODUCTO DE CONSUMO DE LA CANASTA FAMILIAR TALES COMO: PRODUCTOS COMESTIBLES, BEBIDAS, VEGETALES Y DE LIMPIEZA.	FRANCISCO ALBERTO CEDEÑO SILVESTRE	743508
E/2023-22988	8/5/23	BERBERINE PROJECT	SIN FINES DE LUCRO PROMOVER PROYECTOS DE SALUD, EDUCACIÓN, BIENESTAR SOCIAL, ENTIDAD SIN FINES DE LUCRO, SE DEDICA AYUDAR A LAS FAMILIAS DE BAJOS RECURSOS ECONÓMICOS…	PORFIRIO DE JESUS LOPEZ NIETO	743858
E/2023-27959	11/5/23	BERMAR9 INVEST	SERVICIOS DE REPRESENTACIÓN, INTERMEDIACIÓN, ESTUDIO Y CREACIÓN DE MERCADOS PARA PROYECTOS DE INVERSIÓN INDUSTRIALES Y COMERCIALES DE ÍNDOLE NACIONAL E INTERNACIONAL.	MARIA DEL CARMEN RAQUEL BERNAL MARTINEZ	744477
E/2023-27978	11/5/23	BERNHARDT GROUP	SERVICIOS DE CONSULTORIA, ASESORIA Y CAPACITACION EMPRESARIAL EN RECURSOS HUMANOS, CHARLAS, CURSOS, TALLERES, SEMINARIOS, CONFERENCIAS, ENCUESTAS…	LUISA MERCEDES BERNHARDT FRANCO, OMAR RAUL MONTAS LUGO	744514
E/2023-28447	12/5/23	BERVALLA MULTISERVICES	VENTA DE ALIMENTOS, PRODUCTOS AGROPECUARIOS, CATERING EMPRESARIAL.	JUAN PABLO BERNABE ROMERO	744976
E/2023-26521	9/5/23	BESTPRETON	SERVICIOS DE PRÉSTAMOS Y BIENES RAÍCES, CONSULTORES DE CRÉDITO, ASESORAMIENTO ECONÓMICO	CRICEL RAMIREZ MEJIA	744153
E/2023-28084	11/5/23	BETESDA REFUGIO DE AMOR	ENTIDAD SIN FINES DE LUCROS DEDICADA A LA PROTECCION, EDUCACION, ALIMENTACION, CUIDADO A NIÑOS.	PASCUAL MONTERO LEBRON	744620
E/2023-27387	9/5/23	BIBLIA ORACION Y AYUNO EXPRESS BIOA	SERVICIOS DE COURRIER NACIONAL E INTERNACIONAL, SORTEOS, RIFAS, ENVIOS DE PAQUETES, MENSAJERIA EN GENERAL, ECOMERCE Y COMERCIO ELECTRONICO EN GENERAL.	BOANERGES ISAAC NOVA ROSARIO, ODILEYDI CASTILLO DE LA CRUZ	744080
E/2023-27606	10/5/23	BICI VELOZ!	SERVICIOS DE MENSAJERIA.	MANUEL ALEJANDRO AZA ESPINAL	744260
E/2023-27213	10/5/23	BIG PROJECTION	ACADEMIA DE BÉISBOL DEDICADA A IMPARTIR PRÁCTICAS DEPORTIVAS, VENTA Y DISTRIBUCIÓN DE TODO TIPO DE ARTÍCULOS DEPORTIVOS.	JOHANNES MANUEL MERAN MEJÍA , GEOVANNY FRANCISCO REYNOSO SANQUINTIN	744328
E/2023-26582	5/5/23	BIO PISCINAS CONSTRUCTORES B. P. C.	SERVICIO DE DISEÑO, CONSTRUCCIÓN, REPARACIÓN Y REMODELACIÓN DE PISCINAS. VENTA DE EQUIPOS PARA PISCINAS.	FELIX OCTAVIO WILFREDO MATTA DOMÍNGUEZ	743496
E/2023-12895	3/3/23	BIO+DOMINICANA MGS	COMPRA Y VENTA DE SERVICIOS Y PRODUCTOS AGRICOLAS Y FORESTALES.	GUADALUPE JIMENEZ QUESADA, MAURICIO BLANCO SANCHEZ	743877
E/2023-26684	15/5/23	BIOINDY DISEÑO & CONSTRUCCIÓN	SERVICIOS DE DISEÑOS DE INTERIOR Y DE ARQUITECTURA, ASESORÍA Y CONSULTORÍA EN DISEÑO INTERIOR Y ARQUITECTURA, ASESORÍA EN DISEÑOS GRÁFICOS…	EMELY INDIANA GUTIERREZ GONZALEZ	745106
E/2023-28630	15/5/23	BIOTEC LABORATORIO VET	SERVICIO DE LABORATORIO VETERINARIO	JOSE DE JESUS TAVAREZ AMARANTE	745162
E/2023-25173	12/5/23	BL EMPIRE IMMIGRATION	SERVICIOS DE ASESORÍA MIGRATORIA Y GESTIÓN CONSULAR.	BELLANIRA LUNA SANTOS	744923
E/2023-27142	8/5/23	BLACKLIONS INVESTMENTS GROUP	INVERSIONES Y VENTAS DE BIENES RAÍCES.	ZOILO MORILLO DISLA	743894
E/2023-28807	16/5/23	BLOCK ROMANA	PRODUCCIÓN Y DISTRIBUCIÓN DE MATERIALES DE CONSTRUCCIÓN.	BLOCK ROMANA, S.R.L.	745276
E/2023-24938	11/5/23	BLOKE 30 BOUTIQUE	VENTA DE ROPA, CALZADO Y ACCESORIOS	JOSE ALBERTO YGNACIO SANTIAGO, CLARIBEL YGNACIO DE RODRÍGUEZ	744705
E/2023-28314	12/5/23	BLOKE COMUNICACIONES	VENTA Y REPARACION DE CELULARES Y ACCESORIOS	JENNIFER KATIUSCA VALDEZ DE LOS SANTOS	744815
E/2023-26093	4/5/23	BLUE ADVENTURE TOURS TRAVELS, BATT	ACTIVIDAD DE VENTA Y RESERVACIONES DE PAQUETES TURÍSTICO, TICKETS DE AVIÓN, SEGUROS DE VIAJES , VENTA DE CRUCEROS.	ABRAHAM DE JESUS ABREU SANTOS	743365
E/2023-28373	12/5/23	BLUE APPLE DESIGN STUDIOS	FABRICACIÓN, ELABORACIÓN Y VENTA DE MATERIALES TEXTILES NACIONALES E IMPORTADOS Y DE ACCESORIOS E INSUMOS TEXTILES PARA EL DISEÑO Y CONFECCIÓN…	XIOMARA ADALGISA ARACENA CASTRO	744883
E/2023-29266	17/5/23	BLUE BAR J&M	VENTA DE BEBIDAS.	JUANA AQUINO SUERO DE PICHARDO	745634
E/2023-15345	11/5/23	BLUE DIAMOND CONSTRUCTION GROUP	DISEÑO, CONSTRUCCION Y SUPERVISION DE TODO TIPO DE OBRAS CIVILES DE INGENIERIA.	BLUE DIAMOND CONSTRUCTION GROUP SRL	744682
E/2023-27297	17/5/23	BLUE ROCK REALTOR	SERVICIOS INMOBILIARIOS, VENTA, COMPRA DE INMUEBLES, ADMINISTRACIÓN DE INMUEBLES Y CONDOMINIOS.	INTERNATIONAL TRADE CONSTRUCTION INTERTRADEC, SRL	745709
E/2023-23894	24/4/23	BN BATERO NOTICIA	MEDIOS DE COMUNICACIÓN TRANSMITIDOS POR REDES SOCIALES, CANALES DE TV Y EMISORAS RADIAL.	LEORDAN CIRIACO MARTINEZ, WHASKAR CIRIACO OTAÑO	743594
E/2023-28669	15/5/23	BNBSUPPLIESRD	VENTA DE JABONES, SHAMPOO, ACONDICIONADOR, CREMA HUMECTANTE Y OTROS PRODUCTOS DE BAÑO PARA HOTELES.	TRICARAL SRL	745236
E/2023-27430	9/5/23	BODEGA JUBILE CAMILA	VENTAS DE ALIMENTOS, BEBIDAS. VENTA DE TODO TIPO DE PRODUCTOS Y PROVISIONES FRESCAS AL POR MAYOR Y DETALLE.	LUIS EDUARDO GARCIA RODRIGUEZ, RUFINA ANTONIA PAULINO FLORENTINO	744117
E/2023-28660	15/5/23	BODEGA JVHR	COMPRA Y COMERCIALIZACIÓN DE PRODUCTOS COMESTIBLES, BEBIDAS ALCOHÓLICA Y NO ALCOHÓLICA, DE LIMPIEZA, EMBUTIDOS, VEGETALES, CARNES, PRODUCTOS AGRICOLAS…	JHOAN MIGUEL DEL ROSARIO, VICTOR MANUEL HEREDIA DEL ROSARIO	745149
E/2023-27625	11/5/23	BODEGA LICOR STORE SPR	DRINK, VENTAS DE BEBIDAS ALCOHOLICAS Y PRODUCTOS COMESTIBLES.	SAMUEL ALGELI PEREZ REYES	744654
E/2023-28816	16/5/23	BODEGÓN EL SOLAR	VENTA DE ARTÍCULOS TALES COMO: VENTA DE ALIMENTOS, VENTA DE BEBIDAS ALCOHÓLICAS Y SIN ALCOHOL, VENTA DE ARTÍCULOS DE HIGIENE PERSONAL…	CARLOS ANIBAL RAMIREZ SIERRA	745390
E/2023-27704	10/5/23	BOHIO PALMA, MONTAÑA RESORT BUENMAR	SERVICIOS DE ACTIVIDADES TURÍSTICAS Y RESORTS.	VALERIO VIDAL OTAÑO	744319
E/2023-28609	16/5/23	BOLETU	SERVICIOS DE VENTA DE TICKETS PARA ESPECTÁCULOS ASI COMO PUBLICIDAD PARA EVENTOS DE MANERA GENERAL.	JUAN CARLOS VARGAS MEDRANO	745422
E/2023-27740	10/5/23	BONNE FÊTE	IMPORTADORA Y EXPORTADORA DE MOBILIARIOS Y ARTÍCULOS DE FIESTA EN GENERAL, VENTAS, ALQUILERES Y DISTRIBUCIÓN DE MERCANCÍAS RELACIONADAS A LAS FIESTAS Y EVENTOS EN GENERAL…	MARIEL ALEXANDRA HERNANDEZ COLLADO, CLAUDIA CAROLINA BELLO COLLADO	744386
E/2023-28535	15/5/23	BOUQUET DI AMORE	VENTA, COMPRA, PRODUCCIÓN, DISTRIBUCIÓN, IMPORTACIÓN Y EXPORTACIÓN DE FLORES, FOLLAJES, PLANTAS Y ELEMENTOS DE DECORACIÓN EN GENERAL...	MELIFER MARIA GUERRERO SANCHEZ	745045
E/2023-28443	12/5/23	BRANDY'S PET SHOP	VENTA DE ALIMENTOS, ACCESORIOS Y PRODUCTOS PARA ANIMALES, SERVICIOS DE BAÑO Y PELUQUERÍA PARA MASCOTAS.	KARINA STEPHANY SENA MATEO	744972
E/2023-28977	16/5/23	BREINY FITNESS	SERVICIO DE GIMNASIO.	BRENDA MERCEDES MORILLO BERROA	745411
E/2023-26084	3/5/23	BRICKELL MANAGEMENT	OFRECER SERVICIOS DE GESTIÓN Y ADMINISTRACIÓN DE PROPIEDADES PARA RENTA, ADMINISTRACIÓN DE PROPIEDADES HOTELERAS…	ANYELINA CID DE GARCÍA	743431
E/2023-27950	12/5/23	BRIO-KAO SOLUCIONES CONTABLES Y FISCALES	SERVICIOS GENERALES DE CONTABILIDAD Y GESTIONES FISCALES EN GENERAL.	BRISEIDA OLIVERO OLIVERO	744967
E/2023-27356	9/5/23	BRISAS DE BAVARO	BRINDARLE AL PUEBLO TODAS LAS COMODIDADES ACERCA DE RESTAURANTE, LOCALES COMERCIALES Y HABITACIONES, OFICINAS PARA NEGOCIOS EN GENERAL.	BRISAS DE BAVARO S.R.L.	744586
E/2023-27348	9/5/23	BRITCAP ENTERPRISE	COMERCIALIZACIÓN, FABRICACIÓN, DISTRIBUCIÓN, REPRESENTACIÓN, COMPRA, VENTA, IMPORTACIÓN O EXPORTACIÓN DE PROVISIONES ALIMENTICIAS…	LUIS FERNANDO JULIAN CHALAS	744056
E/2023-26769	5/5/23	BRIXMAC	SERVICIOS DE CONSTRUCCIÓN, VENTA Y PROMOCIÓN DE INMUEBLES Y REMODELACIONES.	LEANDRO PÉREZ CANDELARIO, DONNI YONEL DE LA CRUZ HERNÁNDEZ	743610
E/2023-29178	17/5/23	BROOKE & DAUGHTERS AGRO GROUP, B&DAG	SERVICIOS DE PRODUCCIÓN, CRIANZA Y VENTAS DE ANIMALES DE GRANJA E INSUMOS AGRÍCOLAS.	ASHLEY NICOLE INCHAUSTEGUI PADRON , BROOKE INCHAUSTEGUI BALMORAL	745556
E/2023-29213	17/5/23	BRUNO MULTISERVICES	SERVICIOS DE REPARACION, INSTALACION Y MANTENIMIENTO DE AIRES ACONDICIONADOS, ESTUFAS, NEVERAS, LAVADORAS Y SERVICIOS DE ELECTRICIDAD EN GENERAL.	PEDRO AUGUSTO BRUNO PEREZ	745583
E/2023-26580	9/5/23	BSAD DISTRIBUIDORA DE CARNES Y MARISCOS	VENTA DE CARNES Y MARISCOS.	BILL DEYMOLD BAUTISTA SOSA	744006
E/2023-26473	4/5/23	BUDDHA AUTO ADORNOS	VENTAS Y SERVICIOS DE INSTALACIONES E IMPORTACIONES DE ACCESORIOS Y REPUESTOS PARA TODO TIPO DE VEHÍCULOS.	MARTHA CLARIBEL CUSTODIO DE RUIZ , JUNIOR JOSE RUIZ CUSTODIO	743401
E/2023-28641	15/5/23	BUENO VARGAS INGENIERÍA	CONSTRUCCION DE OBRAS CIVILES EN GENERAL, BIENES RAICES, TAZACION Y AGRIMENZURA.	DARIO FRANCISCO BUENO VARGAS	745128
E/2023-28328	12/5/23	BUKELUIS IMPORT	IMPORTACIÓN Y VENTA DE ELECTRODOMÉSTICOS EN GENERAL, ARTÍCULOS FERRETEROS, MAQUINARIAS INDUSTRIALES…	JOSE RODRIGUEZ ESPINAL	744837
E/2023-28481	15/5/23	BUSCAMED	VENTA E INSTALACIÓN DE SOFTWARE DE COMPAÑÍAS, VENTA DE PLATAFORMAS ONLINE, SERVIDORES, MANTENIMIENTO Y TODO LO QUE SE DERIVE DE SU ACTIVIDAD PRINCIPAL.	SERGIO CLEMENTE PICHARDO DE LEON, PHILIPPE ANTOINE RAMALINGOM	745008
E/2023-28067	16/5/23	BUSINESS GENERAL SOLUTIONS GOHI	SOLUCIONES PARA EMPRESAS DE TIPO ADMINISTRATIVO, SERVICIOS DE LIMPIEZA, FUMIGACIÓN Y CONSERJERÍA, COACHING, ENTRENAMIENTO, IMPORTACIÓN DE MATERIALES GASTABLES DE OFICINAS Y ARTÍCULOS DE OFICINA.	JESUS ALBERTO HIDALGO HIDALGO	745267
E/2023-26780	5/5/23	C&J BAR RESTAURANTE LA PLAYITA	COMPRA Y VENTA DE BEBIDAS ALCHOLICAS EN GENERAL, PREPARACION Y VENTA DE ALIMENTOS A LA CARTA Y/O MENU DEL DIA, COMIDA COMPLETA EN GENERAL, ALQUILER DE CHEILON DE PLAYA…	CORNELIO GONZALEZ REYES, JOSE JUAN FRANCISCO FRANCISCO	744931
E/2023-28784	16/5/23	C. KAKY DISTRIBUTOR	COMPRA Y VENTA AL POR MAYOR Y AL DETALLE E IMPORTACIÓN DE ARTÍCULOS FERRETEROS EN GENERAL.	C. KAKY DISTRIBUTOR, S.R.L.	745254
E/2023-27052	15/5/23	C.D.A.P.B CENTRO DIAGNOSTICO Y ATENCION PRIMARIA BONAO	OFRECER SERVICIOS DE SALUD Y ATENCIÓN PRIMARIA AMBULATORIOS.	AYADELKY ESTHER ROBLES VARGAS FERNANDEZ	745127
E/2023-27053	15/5/23	C.D.A.P.F CENTRO DIAGNOSTICO Y ATENCION PRIMARIA FANTINO	OFRECER SERVICIOS DE SALUD Y ATENCIÓN PRIMARIA AMBULATORIOS.	AYADELKY ESTHER ROBLES VARGAS DE FERNANDEZ	745123
E/2023-27051	15/5/23	C.D.A.P.J CENTRO DIAGNOSTICO Y ATENCION PRIMARIA JARABACOA	OFRECER SERVICIOS DE SALUD Y ATENCIÓN PRIMARIA AMBULATORIOS.	AYADELKY ESTHER ROBLE VARGAS DE FERNANDEZ	745122
E/2023-28505	15/5/23	C.I.R.A CONSULTORES IMPOSITIVOS RODRIGUEZ & ASOCIADOS	SERVICIOS DE CONTABILIDAD Y TENEDURÍA DE LIBROS, AUDITORÍA Y ASESORÍA FISCAL.	CECILIA RODRIGUEZ MONTAS	745021
E/2023-25402	4/5/23	C.P.N CARLOS MORALES TRONCOSO	PROMOVER ATENCIÓN PRIMARIA EN SALUD, A LA COMUNIDAD DE LA OTRA BANDA, LAS COMUNIDADES ALEDAÑAS Y LAS ESCUELAS QUE ESTÁN BAJO LA PROTECCIÓN DEL VOLUNTARIADO CIUDAD SANTA MARÍA.	FUNDACION VOLUNTARIADO CIUDAD SANTA MARIA, CISAMA	743329
E/2023-29134	17/5/23	CABALLÁ FILMS	SERVICIOS DE PUBLICIDAD, MERCADEO EN PRENSA, RADIO, TELEVISIÓN, CINE, REDES SOCIALES, ORGANIZACIÓN, PRODUCCIÓN Y COMERCIALIZACIÓN DE EVENTOS.	EDUARDO ANDRES DE LOS SANTOS PEÑA	745514
E/2023-23526	20/4/23	CABAÑAS RODOS MOREL	SERVICIOS DE HOSPEDAJE Y ALOJAMIENTO PARA ESTADÍAS CORTAS Y/O LARGAS TIPO MOTEL, SERVICIO DE ALQUILER DE HABITACIONES.	MELISSA OZORIA TEJADA, JOSÉ ANTONIO OZORIA MOREL	745509
E/2023-26453	4/5/23	CABAÑAS YAVI	SERVICIOS DE ALOJAMIENTO POR HORA, MOTELES, CABAÑAS.	ROSITA GONZALEZ SANTANA DE MEJIA	743383
E/2023-16659	8/5/23	CABINET LEGAL CLA	SERVICIOS JURÍDICOS	AILEEN LARISSA ESPINOSA RAMIREZ, ELLIS JOSE BEATO ROMERO	743800
E/2023-29087	16/5/23	CABRERA CARRERA CONSULTING	AGENCIA DE EMPLEOS Y CONSULTORIA DE RECURSOS HUMANOS.	ANA MIGUELINA CABRERA DOMINGUEZ	745495
E/2023-27449	9/5/23	CADITH BEAUTTY CENTER	SERVICIOS DE BELLEZA, UÑAS ACRILICAS, MANICURE Y PEDICURE, SPA.	DAYLIS DAHIANA MARIÑEZ GARO, LIZ BRIANNY PEÑA DE LA CRUZ, YUDI ALTAGRACIA DE LA CRUZ	744131
E/2023-27441	9/5/23	CAFE ELBA BASILIS	DISTRIBUCIÓN, ELABORACIÓN Y VENTA DE CAFÉ.	JOSE MANUEL PAULINO ABREU, MANUEL ROBERTO BASILIS MEJIA	744121
E/2023-26460	4/5/23	CAFETERIA COMEDOR EL RINCON DE LEONA	SERVICIOS DE VENTA DE COMIDA, TOSTADA, SANDWICH, BEBIDAS EN GENERAL Y PROCESADAS, VENTAS BOCADILLOS Y DE POSTRES.	LEONELA MARIA CERDA DE LOS SANTOS	743362
E/2023-26462	8/5/23	CAFETERIA EL MAMON SM	VENTA DE COMIDA.	SANTA YNES MIRANDA	743897
E/2023-26587	5/5/23	CAFETERIA EL ZAFIRO 19	PREPARACIÓN Y EXPENDIO DE ALIMENTOS A LA CARTA Y/O MENÚ DEL DÍA (COMIDAS COMPLETAS PRINCIPAL- MENTE) PARA SU CONSUMO INMEDIATO, MEDIANTE EL SERVICIO A LA MESA Y DOMICILIO.	ROSANNY PAREDES CASTRO, FRANCISCO PAREDES HEREDIA	743488
E/2023-27668	11/5/23	CAFETERIA MARGARITA RAMIREZ	VENTA DE COMIDA.	KENIA MARGARITA DE LOS SANTOS RAMIREZ	744525
E/2023-27014	8/5/23	CAKEBYPAOLARD	VENTA DE BIZCOCHOS PERSONALIZADOS PARA BODA, CUMPLEAÑOS, BAUTIZO, FIESTAS PRIVADAS, DESPEDIDAS DE SOLTERA. ELABORACION Y VENTA DE TOPES PARA BIZCOCHOS. PICADERAS SALADAS MONTAJE DE EVENTOS…	PAOLA ELIZABETH HERMON BAEZ	743998
E/2023-28956	16/5/23	CALZONETTE BY MARIO	RESTAURANTE DEDICADO A LA VENTA DE COMIDA RÁPIDA	TEOFILO HIDALGO ESPINAL	745416
E/2023-26385	4/5/23	CAMALEÓN FOOD SERVICES	SERVICIO DE RESTAURANTE, CATERING, EVENTOS DE COMIDA, FOOD TRUCK, VENTA DE COMIDA.	GIBRAN OMAR ABRALES FELIX	743272
E/2023-27983	11/5/23	CAMET'S INTERNATIONAL	RENTA DE FORMALETAS PARA LA CONSTRUCCIÓN; SERVICIO DE INSTALACIÓN DE FORMALETAS; RENTA DE ANDAMIOS Y PUNTALES…	MERIONNE TOUSSAINT	744489
E/2023-28119	12/5/23	CAMILA BY LOVE	COMPRA, VENTA, COMERCIALIZACIÓN Y DISTRIBUCIÓN DE ROPA DE VESTIR PARA DAMAS, CABALLEROS Y NIÑOS. SERVICIOS, COMPRA Y VENTAS DE PRODUCTOS DE BELLEZA…	DIEGO SEBASTIAN DUQUE CASTAÑO	744748
E/2023-28325	12/5/23	CAMPJAMA	IMPORTACION Y VENTA DE ELECTRODOMESTICOS EN GENERAL, ARTICULOS FERRETEROS, DEL HOGAR, MAQUINARIAS INDUSTRIALES, LUBRICANTES, PIEZAS Y ACCESORIOS AUTOMOTRICES, ASI COMO ALIMENTOS Y BEBIDAS.	RAMON ANTONIO CRUZ FRANCISCO	744855
E/2023-29006	16/5/23	CANAL RENT CAR	RENTA, COMPRA Y VENTA VEHICULOS.	CANDIDA MARIA UBIERA GUERRERO	745432
E/2023-26849	8/5/23	CANARI TALLER DE ARCILLA	INSTITUCIÓN SIN FINES DE LUCROS CON LA FINALIDAD DE OFRECER UN ESPACIO DE ARTE-TERAPIA CON BARRO, COMO UNA OPCIÓN RECREATIVA PARA TODAS LAS PERSONAS…	MARGARITA MERCEDES MOLL MARTE	743695
E/2023-26914	12/5/23	CAPELLA DE LA CRUZ GRUP	COMPRA, VENTA DE VEHÍCULOS NUEVOS Y USADOS, LA REALIZACIÓN DE TODO TIPO DE ACTIVIDADES DE CARÁCTER INMOBILIARIO Y SERVICIO TÉCNICOS DE ELÉCTRICA EN RESIDENCIA.	VALENTIN CAPELLAN DE LA CRUZ	744771
E/2023-24965	5/5/23	CAPELLAN LOPEZ & ASOCIADOS CL	SERVICIOS LEGALES.	ESTHERLIN RAMON LOPEZ DE LOS SANTOS, JACQUELINE DE LOS SANTOS CAPELLAN	743459

[210] EXPEDIENTE	[220] FECHA	[561] NOMBRE COMERCIAL	[510] ACTIVIDAD	[730] SOLICITANTE	REGISTRO
E/2023-28471	15/5/23	CAPÍTULO DE SOBERANOS PRÍNCIPES ROSACRUZ REDENCIÓN Y GÓLGOTA NO. 1 CSPRCRG1	ENTIDAD SIN FINES DE LUCRO, DEDICADA A ESTUDIAR ENTRE SUS MIEMBROS LA FILOSOFÍA MASÓNICA DE LOS GRADOS 15 AL 18 DEL RITO ESCOCÉS ANTIGUO Y ACEPTADO…	SUPREMO CONSEJO DEL GRADO 33	744998
E/2023-14977	8/5/23	CARACOLES BASKET CLUB	DESARROLLAR Y PROMOVER TODO TIPO DE EVENTOS DEPORTIVOS, EDUCATIVOS Y CULTURALES, ASÍ COMO IMPORTAR Y EXPORTAR LOS ÚTILES, MATERIALES Y EQUIPOS NECESARIOS PARA IMPLEMENTAR DICHAS ACTIVIDADES.	ANGEL GUILLERMO AGRAMONTE MELO, SERVIO TULIO QUEZADA CANARIO	743935
E/2023-28206	12/5/23	CARAMBOLA FILMS	PRODUCCIONES DE LARGOMETRAJES DOMINICANOS.	RAFAEL ENRIQUE FERMIN SUAREZ	744773
E/2023-26649	5/5/23	CARBAN SALON BOUTIQUE	SERVICIOS Y TRATAMIENTOS DE BELLEZA Y VENTA DE PRENDAS DE VESTIR	CARLINA BANESA BELTRE ENCARNACION	743598
E/2023-28925	16/5/23	CARGAYARD	SERVICIOS DE CARGA, TRANSPORTE Y LOGÍSTICA.	WILTON RAMÓN PEÑA RAMOS	745359
E/2023-27475	9/5/23	CARIBBEAN CONDIMENT GROUP DOMINICANA CCGD	SERVICIOS DE PRODUCCIÓN Y EXPORTACIÓN DE PRODUCTOS ALIMENTICIOS.	FRANCISCO ENRIQUE FREIRIA URRUTIA	744146
E/2023-24559	5/5/23	CARIBBEAN FLAVORS & FRAGRANCES CFF DOMINICANA	PRODUCCION, DISTRIBUCION Y COMERCIALIZACION DE PRODUCTOS COSMETICOS Y DE CUIDADO DE LA PIEL.	CHARLES M.R. JEAN-PIERRE BLANCHARD	743466
E/2023-27631	10/5/23	CARIBBEAN TREASURES HOLDING	VENTA, COMPRA, ALQUILER, CONSTRUCCIÓN Y DESARROLLO DE PROYECTOS INMOBILIARIOS TURÍSTICOS.	BRENDA VAN DEN BOSCH	744280
E/2023-20136	17/5/23	CARIBBEAN VILLA SERVICES CARIBVSVC	ADMINISTRACIÓN DE VILLAS VACACIONALES. GESTIÓN DE ALQUILER DE VILLAS VACACIONALES. SERVICIO DE ANÁLISIS DE CONSUMO DE ENERGÍA PARA VILLAS VACACIONALES. DISEÑO DE JARDINES.	DANIA ATHALIA AQUINO HERNANDEZ	745645
E/2023-27007	8/5/23	CARIÑO	ORGANIZACIÓN SIN FINES DE LUCRO DEDICADA BRINDAR SUS SERVICIOS PEDIÁTRICOS PARA MEJORAR LA SALUD Y EL BIENESTAR DE LOS NIÑOS Y NIÑAS A TRAVÉS DE UN CUIDADO DE SALUD DE ALTA CALIDAD…	MARA EDLYN FERNANDEZ CESAR	743788
E/2023-27582	17/5/23	CARLAND AUTO IMPORT & EXPORT	IMPORTACIÓN DE VEHÍCULOS Y PIEZAS DE MOTOR PARA LAS VENTAS EN EL MERCADO LOCAL.	MUHAMMAD LUQMAN	745587
E/2023-22312	2/5/23	CARNIDOM	COMPRA, VENTA, COMERCIALIZACION Y DISTRIBUCION DE CARNES Y EMBUTIDOS.	GREGORY CASTRO NUÑEZ, CHRISTOPHER OSCAR BENCOSME TEJADA	744130
E/2023-27553	9/5/23	CAROLA INVESTMENTS	DEDICADA AL SECTOR INMOBILIARIO, CONSTRUCCIÓN, COMPRA/VENTA Y ALQUILER DE PROPIEDADES, INVERSIONES Y PRÉSTAMOS.	ISAIAS ENRIQUE LOPEZ LOYO, LUISA GABRIELA LOPEZ LOYO	744211
E/2023-29029	16/5/23	CAROLINA CABRERA MIMA NATURALS PRODUCTS	VENTA DE PRODUCTOS CAPILARES.	ROSA CAROLINA CABRERA FLORENTINO	745440
E/2023-27056	8/5/23	CARPEME	SERVICIOS DE LIMPIEZA DE MASAS DE SOLIDOS FLOTANTES POR EXTRACCION DE BIOTA.	LUIS G S DE JESUS CARPIO MONTAS	743880
E/2023-26783	5/5/23	CARTEC	SERVICIOS DE ARRASTRE DE SÓLIDOS FLOTANTES MEDIANTE USO DE CHINCHORROS.	LUIS G S DE JESUS CARPIO MONTAS	743622
E/2023-26782	5/5/23	CARVERA	FABRICACION E INSTALACION DE VALLAS DE SEPARACION DE SOLIDOS FLOTANTES EN RIOS, MAR Y LAGOS.	LUIS G S DE JESUS CARPIO MONTAS	743611
E/2023-28664	15/5/23	CASA DE CAMBIO MATOS HERRERA	EFECTUAR INTERMEDIACION CAMBIARIA EN CONDICIONES DE LIBRE MERCADO EN EL TERRITORIO NACIONAL	PEDRO ANTONIO MATOS HERRERA	745168
E/2023-26983	8/5/23	CASA DE DIOS PUERTA DEL CIELO REINO DE VIOLENTOS CADIPUCIREVI	SIN FINES DE LUCRO. DEDICADA A PREDICAR EL MENSAJE DE DIOS, AYUDAR A LOS JÓVENES Y A LOS ENVEJECIENTES, LLEVAR LA ORACIÓN A LA CASA DE LOS NECESITADOS…	NELSON ANTONIO HERNANDEZ LANTIGUA, ROSE MARY ALTAGRACIA LUNA DE HERNANDEZ	743762
E/2023-27874	10/5/23	CASA DE ORACION Y ADORACION A YAHWEH RED APOSTOLICA INTERNACIONAL	FORMACIÓN ESPIRITUAL, AYUDA COMUNITARIA, INSTITUCIÓN SIN FINES DE LUCRO.	ROBINSON ABIMAEL CARPIO PEÑA	744438
E/2023-28485	15/5/23	CASA JOSEFINA CHECO	DISTRIBUIDORES DE PUERTAS DE METAL Y FABRICANTES DE VENTANAS DE ALUMINIO Y CRISTAL, COMPRA Y VENTA DE MATERIALES DE ALUMINIO, VIDRIOS Y ACCESORIOS EN GENERAL.	CASA JOSEFINA CHECO SRL	744989
E/2023-26745	5/5/23	CASA PIMENTEL-DUJARRIC	COMPRA Y VENTA DE PRODUCTOS DE QUINCALLERIA, CRISTALERIA, FANTASIA, JUGUETES,	CASA PIMENTEL-DUJARRIC, SRL	743588
E/2023-28098	11/5/23	CASAKID´S	SERVICIO DE PREESCOLARES, COLEGIOS DE ENSEÑANZA INICIAL Y PRIMARIA, CENTROS EDUCATIVOS, GUARDERÍAS, CENTROS DE ESTIMULACIÓN TEMPRANA, MATERNALES…	YONI ANTONIO JIMENEZ BAEZ, ZULAY MARIA DIAZ MOZO	744635
E/2023-27803	10/5/23	CASTLE AUDIOVISUALES	ALQUILER DE EQUIPOS AUDIOVISUALES Y MONTAJE DE ESTRUCTURAS METÁLICAS	EDWIN ALCANTARA	744389
E/2023-28106	11/5/23	CCDM CONSTRUCTORA	CONSTRUCCIÓN, REPARACIÓN Y MANTENIMIENTO DE EDIFICACIONES, CASAS APARTAMENTOS Y RESIDENCIALES, CONSTRUCCIÓN DE CALLES, ACERAS, CONTENES, PUENTES Y AVENIDAS.	DIANA YAHAIRA NUÑEZ NUÑEZ	744637
E/2023-28408	15/5/23	CCS FRAMA	CAPACITACIÓN EN PROGRAMAS DE COMPRAS, LOGÍSTICA , SEGURIDAD Y SALUD OCUPACIONAL INDUSTRIAL, IGUALAS CONTABLES Y SERVICIOS DE AUDITORÍA INTERNA PARA EMPRESAS.	JUAN FRANCISCO POMUCENO OZORIA	745039
E/2023-26463	4/5/23	CCTV SIERRA	VENTA, INSTALACIÓN, CONFIGURACIÓN Y MANTENIMIENTO DE CÁMARAS DE SEGURIDAD.	ORKEDYS VINICIO SIERRA DEL JESUS	743366
E/2023-27001	8/5/23	CDI NUEVA GENERACION DR0927	INSTITUCIÓN SIN FINES DE LUCRO, DEDICADA AL DESARROLLO Y PROTECCIÓN INTEGRAL DE LA NIÑEZ.	ANTONIO NOVAS DUVAL	743729
E/2023-28893	16/5/23	CDIAZL CONSULTORES	CONSULTORÍA , ASESORÍA E INVESTIGACIÓN DE SEGURIDAD	CARLOS ENRIQUE DIAZ LOPEZ	745332
E/2023-27100	9/5/23	CEIDIS CENTRO DE EVALUACIÓN INTEGRAL DIAGNÓSTICO Y SEGUIMIENTO	EL CENTRO DE EVALUACIÓN INTEGRAL DIAGNÓSTICO Y SEGUIMIENTO SURGE COMO UNA DEPENDENCIA DEL CENTRO DE CAPACITACIÓN PARA CIEGOS…	ANA ALTAGRACIA GARCIA MARTE	744174
E/2023-27422	9/5/23	CELL TECHNOLOGY I & II	REPARACIÓN Y VENTAS DE CELULARES.	JORGE LUIS ADAMES DIAZ	744111
E/2023-29141	17/5/23	CEMPINORD	SERVICIOS PARA CENTRO ESPECIALIZADO DE MANEJO DE HERIDAS Y PIE DIABÉTICO DEL NORDESTE.	PAOLA PAULINO DE AGRAMONTE	745517
E/2023-29295	17/5/23	CENONARIANE VARIEDADES	VENTA DE ROPA, CALZADOS Y EXTENSIONES DE PELO	ARIANE CLERJEUNE	745664
E/2023-27907	11/5/23	CENTINELA 2 RD	FOMENTAR INVERSIONES, PRÉSTAMOS HIPOTECARIOS, DESARROLLO INMOBILIARIO, COMPRA Y VENTA DE INMUEBLES, SERVICIO DE CONSTRUCCIÓN Y DISEÑO, COMERCIALIZACIÓN Y PROMOCIÓN DE BIENES INMUEBLES.	SANTIAGO BARON SOTO	744460
E/2023-25718	5/5/23	CENTRAL DE TAXIS POSA DEL CASTILLO	SERVICIOS DE TAXIS TURÍSTICO Y TODOS TRANSPORTE RELACIONADOS CON TRASLADO DE PASAJEROS URBANOS E INTER-URBANOS.	DOMINGO DEL CARMEN MENDEZ	743555
E/2023-29218	17/5/23	CENTRO CARIBEÑO DE ENSEÑANZA DE LENGUAS Y DE INTERCAMBIOS CULTURALES CCEL	IMPARTICION DE ENSEÑANZA DE IDIOMAS.	CENTRO CARIBEÑO DE ENSEÑANZA DE LENGUAS Y DE INTERCAMBIOS CULTURALES SRL..	745608
E/2023-22511	18/4/23	CENTRO CULTURAL MICROTEATRO SANTO DOMINGO 267	ORGANIZACION SIN FINES DE LUCRO (ONG) QUE TIENE POR OBJETIVO LA CONTRIBUCIÓN AL DESARROLLO ARTÍSTICO Y CULTURAL DE LA COMUNIDAD…	COLECTIVO CUATRO, S.R.L.	744240
E/2023-26018	12/5/23	CENTRO DE ADORACION LA OMNIPRESENCIA DE DIOS CEDOPREDI	UN TEMPLO PARA ADORAR A DIOS Y PARA SALVACION DE LAS ALMAS, SIN FINES DE LUCRO.	EDUARDO ANULFO RAMOS SANTOS	744933
E/2023-29017	16/5/23	CENTRO DE APOYO TERAPÉUTICO SAPIENCIA	SERVICIOS DE TERAPIA CONDUCTUAL, TERAPIA DEL LENGUAJE, TERAPIA DE APRENDIZAJE, TERAPIA COGNITIVO-CONDUCTUAL ESTIMULACIÓN COGNITIVA, ESTIMULACIÓN TEMPRANA…	YESSIKA LUCIA GARCIA MARTINEZ	745437
E/2023-27174	8/5/23	CENTRO DE BELLEZA GLADIS ESTEVEZ	SERVICIOS DE SALÓN DE BELLEZA DE MANERA GENERAL.	GLADIS ANTONIA ESTEVEZ PERALTA	743918
E/2023-27657	10/5/23	CENTRO DE BELLEZA LAS DOMINICANAS C.B.L.D	SERVICIOS DE MANICURE, PEDICURE, DEPILACIONES ASI COMO SERVICIOS DE BELLEZA DE MANERA GENERAL.	GRISSETY ALTAGRACIA UREÑA TRIUNFER	744274
E/2023-27845	10/5/23	CENTRO DE BELLEZA RAMONA FELIZ	SERVICIOS DE SALÓN DE BELLEZA.	RAMONA ALEXIA FELIZ EVANGELISTA	744421
E/2023-25987	4/5/23	CENTRO DE BELLEZA RÓMELY	SERVICIOS DE SALON DE BELLEZA.	ROSANNA ALTAGRACIA MERCADO HERNANDEZ	743338
E/2023-26785	5/5/23	CENTRO DE BELLEZA Y B YUBA	SERVICIOS DE SALON DE BELLEZA	ANA DOLORES TOBAL DE AZA	743620
E/2023-26997	8/5/23	CENTRO DE CIRUGÍA AMBULATORIA MINIMAMENTE INVASIVA PCG	CONSULTAS DE MEDICINA GENERAL, ORTOPEDIA, CIRUGÍA, CIRUGÍA ESTÉTICA, SONOGRAFIA, MEDICINA INTERNA, CIRUGÍA AMBULATORIA O MÍNIMAMENTE INVASIVA…	PEDRO CONCEPCION GUILLOT, YVONNE ELIZABETH DIAZ PUJALS	743869
E/2023-27389	9/5/23	CENTRO DE DESARROLLO INTEGRAL ARCA DE REFUGIO A LA NIÑEZ	ENTIDAD SIN FINES DE LUCRO, DEDICADA A INSTRUIR A TODA LA FAMILIA, EN ESPECIAL A LOS NIÑOS Y NIÑAS, EN LOS RENGLONES ESPIRITUALES, SOCIALES, FÍSICOS Y EMOCIONALES EN NOMBRE DE JESÚS.	ALEJANDRO DELGADO FURCAL	744091
E/2023-27135	8/5/23	CENTRO DE ENRIQUECIMIENTO INTELECTUAL DE PERSONAS, JANNERY A. LARA	EDUCACION SOBRE LA AGRICULTURA, MORAL Y CIVICA, HUMANIDADES Y PROYECTOS MANUALES PARA NIÑOS DE 6 AÑOS EN ADELANTE. INCLUYE ADULTOS.	JANNERY ANTONIA LARA GARCIA	743891
E/2023-29070	16/5/23	CENTRO DE ESTUDIOS YAN ESTIVEL	CLASES PARTICULARES Y DE APOYO A ESTUDIANTES DE DISTINTAS EDADES Y NIVELES ACADEMICOS, CURSOS Y TALLERES ESPECIALIZADOS EN DIVERSAS MATERIAS, IDIOMA INGLES Y CIENCIAS MATEMATICAS.	HECTOR YAN ESTIVEL	745474
E/2023-23146	12/5/23	CENTRO DE MASAJES LA CUERPA	SERVICIOS DE MASAJES POST-QUIRURGICOS, MASAJES DE DRENAJE LINFATICOS Y POSTOPERATORIO EN GENERAL.	BELKYS ALTAGRACIA RODRIGUEZ DURAN DE GENAO	744756
E/2023-28227	12/5/23	CENTRO DE MEDICINA REGENERATIVA Y ESTÉTICA CEMERES	SERVICIO MASAJES REDUCTORES, CONSULTAS MÉDICAS, AUTO HEMOTERAPIA MENOR Y OZONOTERAPIA.	ANA ALTAGRACIA VILLALONA DISLA	744732
E/2023-28171	11/5/23	CENTRO DE PSICOLOGÍA Y TERAPIA FAMILIAR LICDA NIVAR RODRIGUEZ	SERVICIOS DE PSICOLOGÍA Y TERAPIA FAMILIAR LICDA NIVAR RODRIGUEZ CONTAMOS CON UN EQUIPO DE ESPECIALISTAS EN CONDUCTA HUMANA QUE OFRECE TERAPIAS PSICOLÓGICAS Y PSIQUIÁTRICAS…	CORNELIA FILOMENA NIVAR RODRIGUEZ	744711
E/2023-28189	11/5/23	CENTRO DE RESTAURACIÓN REFUGIO DE AMOR- CRRA	ENTIDAD SIN FINES DE LUCRO PARA SERVICIOS RELIGIOSOS Y COMUNITARIO.	MARIO CARREÑO VALDEZ, ROSA ELVIRA TRINIDAD DE CARREÑO	744719
E/2023-28648	16/5/23	CENTRO DE SERVICIOS AUTOMOTRIZ MAGOMAS	SERVICIO AUTOMOTRÍZ, CAMBIO DE ACEITE, CAMBIO DE GOMAS, AIRE ACONDICIONADO, VENTAS DE LUBRICANTES, VENTA DE PIEZAS DE VEHÍCULOS, CHEQUEO COMPUTARIZADO, SENSOR TPMS DE GOMAS…	KAREN DIANELKIS SANTANA MORAN	745374
E/2023-29191	17/5/23	CENTRO DE SONOGRAFIAS ESPECIALIZADA Y PRUEBAS DIAGNOSTICAS CESONEP	SERVICIOS RELACIONADOS CON LA SALUD HUMANA: MAPA, SONOGRAFIAS, HOLTER.	MONICA JOHANDRA MATEO FULCAR DE FERNANDEZ	745571
E/2023-28017	11/5/23	CENTRO DORADO DE RECREACIÓN Y ARTESANÍA	CONSTRUCCIÓN DE UNA PLAZA ARTESANAL COMERCIAL PARA UBICAR LOS VENDEDORES DE PLAYA DORADA.	CENTRO DORADO DE RECREACIÓN Y ARTESANÍA, S.R.L.	744530
E/2023-28888	16/5/23	CENTRO EDUCATIVO FUNCOMES KIDS	ENTIDAD SIN FINES DE LUCRO, DEDICADA A IMPARTIR EDUCACIÓN INICIAL Y PRIMARIA PARA LA COMUNIDAD.	GRISELDA CUESTA BORGES	745333
E/2023-28026	11/5/23	CENTRO EDUCATIVO LOS PITUFOS	IMPARTIR EDUCACIÓN INICIAL Y PRIMARIA.	LUIS EMILIO PALEN, MIGUELINA CASTILLO	744521
E/2023-26339	4/5/23	CENTRO EDUCATIVO MIS PRIMERAS HUELLAS	IMPARTIR EDUCACIÓN INICIAL Y BÁSICA.	KEILA ALCANTARA VALDEZ	744546
E/2023-21947	12/5/23	CENTRO EDUCATIVO REMANENTE DE ELOHIM	SERVICIOS DE EDUCACION PRIMARIA.	GUERY FELIX	744875
E/2023-26735	5/5/23	CENTRO EDUCATIVO TORRE ROSA	IMPARTIR EDUCACIÓN INICIAL Y PRIMARIA.	MAIBELL RAMONA RONDÓN DE JESÚS	743574
E/2023-27923	11/5/23	CENTRO EMPRESARIAL TURÍSTICO DOWNTOWN PUNTA CANA	CONSTRUCCION, PROMOCION Y DESARROLLO DE PROYECTOS TURISTICOS	LUIS RAMON FRANCIS MORENO, CONSTRUCCIONES Y MINERÍA VIRGEN DE LA ALTAGRACIA S.R.L	744668
E/2023-28273	12/5/23	CENTRO INCLUSIVO CARRUSEL DE ILUSIONES	SERVICIOS DE CENTRO DE ESTIMULACIÓN TEMPRANA, TERAPIAS PSICOLÓGICAS Y TUTORÍAS PERSONALIZADAS PARA NIÑOS CON NECESIDADES EDUCATIVAS ESPECIALES, DESDE EL 2016 OFRECEMOS DICHO SERVICIO A DOMICILIO.	RAYLENNY AMPARO DILONÉ DE PUJOLS	744791
E/2023-29047	16/5/23	CENTRO INDUSTRIAL DEL NORDESTE CIN	FABRICACION Y COMERCIALIZACION DE BLOCKS, VENTA DE MADERA, VARILLAS, TUBERÍAS, ASÍ COMO HORMIGONES HIDRÁULICOS.	ANIBAL DILECCIO RODRIGUEZ ROJAS, CENTRO INDUSTRIAL DEL NORDESTE, CIN., S.R.L	745672
E/2023-28286	12/5/23	CENTRO INFANTIL Y SALA DE TAREAS ESPERANZA & TERNURA	SERVICIOS DE CUIDADO Y ENSEÑANZA EDUCATIVA DE NIÑOS Y NIÑAS (GUARDERIA).	FRANCISCA JOSEFINA TAVAREZ VELEZ	744818
E/2023-28610	15/5/23	CENTRO JURÍDICO RODRÍGUEZ HIRALDO & ASOC	ASESORÍA Y CONSULTORÍA LEGAL, ADMINISTRACIÓN DE CASAS, APARTAMENTOS Y BIENES RAÍCES, ADMINISTRACIÓN Y MANTENIMIENTO DE CONDOMINIOS…	AMIN MANUEL RODRIGUEZ DUVERGE	745104
E/2023-27187	8/5/23	CENTRO JURÍDICO RONJIRASA Y ASOCIADOS	SERVICIOS DE CONSULTORÍA LEGAL, REPRESENTACIÓN LEGAL, REPRESENTACIÓN LABORAL,DIVORCIOS, SERVICIOS JURÍDICOS, NOTARÍA, ASESORÍA MIGRATORIA.	GUADALUPE RAMIREZ GARABITO DE VARGAS	743934
E/2023-29050	16/5/23	CENTRO JURIDICO Y DE INVERSIONES AQUINO- CEJINA-	ASUNTOS JURÍDICOS EN GENERAL, SERVICIOS INMOBILIARIOS E INVERSIONES FINANCIERAS.	MARTIN SANCHEZ JAVIER	745465
E/2023-26461	4/5/23	CENTRO MEDICO DRA BURDIER	CONSULTA GENERAL, SONOGRAFIA GENERAL, SONOGRAFIA OBSTETRICA, DOPPLER, CONSULTA CARDIOLOGICA, CONSULTA TRAUMATOLOGIA Y ORTOPEDIA, CONSULTA GINECOLOGICA Y OBSTETRICIA …	SANTA ELENA BURDIER VARGAS	743367
E/2023-26805	5/5/23	CENTRO ODONTOLOGICO DRA MAGALY TORRES DE ARACENA	SERVICIO DE ODONTOLOGIA.	ELSIDA MAGALY TORRES JIMENEZ	743630
E/2023-24140	5/5/23	CENTRO ODONTOLOGICO NOGEDENT	SERVICIO DE ODONTOLOGIA PREVENTIVA Y RESTAURADORA.	NAIROBI SEVERINO PAYANO	743584
E/2023-23957	24/4/23	CENTRODI	SERVICIOS DE CONSULTAS MÉDICAS EN TODAS LAS ESPECIALIDADES, ESTUDIOS DE ECOGRAFÍA, RAYOS X, LABORATORIO CLÍNICO Y ESTUDIOS ENDOSCÓPICOS.	ADRIAN ERNESTO GARCIA HERNANDEZ, YOMALI MARILIN AÑASCO DE GARCIA	743472
E/2023-27825	10/5/23	CEPELLI AUTOS	IMPORTACIÓN Y VENTA DE VEHÍCULOS, PARTES PARA LA REPARACIÓN DE VEHÍCULOS, GOMAS, LUBRICANTES Y SERVICIOS DE INTERMEDIACIÓN PARA LA IMPORTACIÓN DE VEHÍCULOS Y PIEZAS.	HERLSON STEVEN QUITERIO	744405
E/2023-28174	11/5/23	CERIMAS OULET	COMERCIALIZACIÓN, DISTRIBUCIÓN Y FABRICACIÓN DE CERÁMICAS Y PISOS EN CERÁMICAS, ENCERADO Y PULIDO DE PISOS.	JORGE LUIS CASTILLO FERNANDEZ	744700
E/2023-27895	11/5/23	CERO SPOILERS	CREACIÓN Y PRODUCCIÓN DE CONTENIDOS AUDIOVISUALES CON FINES DE ENTRETENIMIENTO, INTERACCIÓN, INFORMATIVO, CULTURAL Y EDUCATIVO.	JOSE ALMANDO VALENZUELA HERASME	744595
E/2023-26588	5/5/23	CERVERCERIA AND UNION	DEDICADA A LA IMPORTACIÓN DE CERVEZA ARTESANAL.	ROYAL TRADING GROUP, S.R.L.	743529
E/2023-28220	12/5/23	CETAC	SERVICIOS DE CENTRO TE TERAPIA PSICOLÓGICA, ASESORAMIENTO DE PERSONAL Y CONSULTORÍA SOBRE SALUD MENTAL, LABORAL Y EMPRESARIAL.	JOSE RAMON GONZALEZ BELLO	744728

[210] EXPEDIENTE	[220] FECHA	[561] NOMBRE COMERCIAL	[510] ACTIVIDAD	[730] SOLICITANTE	REGISTRO
E/2023-26665	5/5/23	CFSP ARQUITECTURA, INGENIERIA & CONSTRUCCION	INGENIERIA CIVIL, DISEÑOS DE ARQUITECTURA, CONSTRUCCION EDIFICIOS, CARRETERAS Y MEDIO AMBIENTAL.	FELIX SANTIAGO JOSE CORONA GUERRERO	743520
E/2023-27069	8/5/23	CGCE DOMINICANA	ELABORACIÓN DE PRODUCTOS DERIVADOS Y SUBPRODUCTOS DE LA JÍCARA Y LA FIBRA DEL COCO, IMPORTACIÓN Y EXPORTACIÓN DE LOS PRODUCTOS DERIVADOS DE LA JÍCARA Y LA FIBRA DEL COCO.	SATWINDER SINGH SAIMBI	743840
E/2023-29212	17/5/23	CGDR SMARTPHONE	VENTAS, DESBLOQUEOS Y REPARACIONES DE DISPOSITIVOS ELECTRONICOS, ENFOCANDONOS MAS EN LOS TELEFONOS CELULARES.	KEURY JOEL CABRERA GIL	745584
E/2023-28074	11/5/23	CGERMAN TAX-CONSULTING	SERVICIOS DE CONTABILIDAD,TENEDURÍA DE LIBROS, AUDITORÍA , ASESORÍA FISCAL, IMPARTICIÓN DE DIPLOMADOS, CONSTITUCIÓN DE COMPAÑÍAS.	CORAL GERMAN	744612
E/2023-28548	15/5/23	CHA DE TRU	SERVICIOS DE AGENCIA DE MARKETING, BRANDING, DISEÑO PUBLICITARIO Y MARKETING DIGITAL.	CLAUDETTE MARIE CHALAS MONTOLIO	745055
E/2023-27599	10/5/23	CHAMINCA	FABRICACIÓN Y MONTURA DE PUESTAS Y VENTANAS EN CRISTAL, ALUMINIO, SHOOTER, ENRROLLABLES, SÓLIDA, CORREDIZA Y TOLDOS.	JEREMY ELIAS ACOSTA REYES, SANTIAGO ANTONIO REYES SALAZAR	745452
E/2023-27274	9/5/23	CHARY-DOCA MULTISERVICIOS	SERVICIOS DE BELLEZA, SERVICIOS DE DECORACIONES DE EVENTOS Y CUMPLEAÑOS, SERVICIOS DE RIFAS.	CHARINA DOÑE CABRERA	744014
E/2023-27401	9/5/23	CHIKINCULLA VARIEDADES	VENTAS DE INODOROS, VENTANAS, BAÑERAS, GABINETES, TANQUES Y PERSIANAS.	DULCE MARIA DURAN SAMUEL	744088
E/2023-26892	12/5/23	CHOCO CAFÉ EUSTACHE	VENTA, DISTRIBUCION Y FABRICACION DE CAFE.	JONATHAN SAINT EUSTACHE MESQUITA	744816
E/2023-27932	11/5/23	CIBAO METALFORME CB	VENTA DE PUERTAS Y VENTANAS EN ALUZINC, BOBINAS, EQUIPOS Y MOTORES INDUSTRIALES.	LUIS DAVID REYES MARTINEZ	744497
E/2023-26238	8/5/23	CIBEMA PROJECTS	SERVICIOS DE ALQUILER Y EXPLOTACIÓN DE INMUEBLES PARA FIESTAS, CONVENCIONES Y OTROS EVENTOS SIMILARES,SERVICIOS INMOBILIARIOS REALIZADOS A CAMBIO DE UNA RETRIBUCION…	CARLOS RAMON CIPRIAN PANIAGUA , CARLOS ROBERTO MARTINEZ MEJIA	743802
E/2023-26755	5/5/23	CIBUKAN	SERVICIOS DE INVERSIONES INMOBILIARIAS.	ROSA MERCEDES FRANCISCO MARTINEZ	743591
E/2023-27207	8/5/23	CINE SINFÓNICO	REALIZACION DE EVENTOS, CONCIERTOS, DOCUMENTALES, MATERIAL PROMOCIONAL.	MARIO ARTURO HIDALGO ARREDONDO	743991
E/2023-27643	10/5/23	CÍRCULO DE ACERO	DISEÑAR ESTRATEGIAS DE DESARROLLO FINANCIERO EMPRESARIAL Y POSICIONAMIENTO DE PRODUCTOS Y SERVICIOS EN EL MERCADO NACIONAL E INTERNACIONAL.	RHINA LUCÍA GARCÍA OVALLE	744279
E/2023-28470	15/5/23	CITY STORAGE SOLUTION	LA SOCIEDAD TENDRÁ POR OBJETO PRINCIPAL LOS SERVICIOS DE ALMACENAJE, LOGÍSTICA LA PROVISIÓN DE SERVICIOS DE CONSULTORÍAS Y ASESORAMIENTO PARA EMPRESAS CON LOGÍSTICA DE TRANSPORTACIÓN…	IVAN DE JESUS PORTALATIN PIÑA, CITY STORAGE SOLUTION, S.R.L.	745001
E/2023-23193	11/5/23	CIVILMETALS	ACTIVIDADES RELACIONADAS CON LA CONSTRUCCIÓN, REPARACIONES Y DISEÑOS DE OBRAS CIVILES, INDUSTRIA METALÚRGICA…	MANUEL AGUSTIN JIMÉNEZ RODRÍGUEZ	744594
E/2023-28224	12/5/23	CIVIMECA	CONSTRUCCIÓN DE OBRAS CIVILES Y METALMECÁNICAS, ALQUILER DE EQUIPOS PESADOS.	CIVIMECA, S.R.L.	744905
E/2023-26971	8/5/23	CLARIBEL CF RENT CARD	RENTA Y ALQUILER DE VEHICULOS DE MOTOR.	CLARIBEL CASTILLO FERMIN	743745
E/2023-28655	15/5/23	CLASE APARTE HOUSE	SERVICIO DE MERCADO INMOBILIARIO EN EL DISEÑO, CONSTRUCCIÓN, COMPRA, VENTA, ADMINISTRACIÓN, REPARACIÓN Y ALQUILER DE INMUEBLES.	JAMES JOSAPHAT ARIA	745155
E/2023-28779	16/5/23	CLAUCREARTE	SERVICIO DE CREACCIONES ARTESANALES, COSTURA CREATIVA, DISEÑO Y CONFECCION DE ACCESORIOS.	CLAUDIA PEGUERO SANCHEZ	745248
E/2023-28802	16/5/23	CLAUDINE	COMPRA, VENTA Y COMERCIALIZACIÓN DE INMUEBLES Y MATERIALES Y PRODUCTOS AFINES EN EL ÁREA DE LA CONSTRUCCIÓN Y LA COMERCIALIZACIÓN INMOBILIARIA, ASÍ COMO EL FINANCIAMIENTO DE INMUEBLES.	JEAN PIERRE SAELENS	745261
E/2023-23657	12/5/23	CLEVEREST DOMINICANA	SERVICIO DE CAPACITACIÓN, EDUCACIÓN Y FORMACIÓN COMPLEMENTARIA PARA EL DESARROLLO DE COMPETENCIAS DE TIPO PERSONAL Y PROFESIONAL…	LAURA YCELSA FELIPE PIMENTEL, REMNY EMMANUEL DURAN RIVAS	744827
E/2023-26416	4/5/23	CLIMREFRI	SERVICIOS TÉCNICOS DE INSTALACIÓN, REPARACIÓN, MANTENIMIENTO Y VENTA DE EQUIPOS DE REFRIGERACIÓN.	JUAN JOSE DIAZ RAMIREZ, VIRGILIO ANTONIO BELTRAN EVANGELISTA	743342
E/2023-26132	3/5/23	CLINICA DEL GRUPO MEDICO DR. REYES	SERVICIOS MEDICOS EN GENERAL.	JOSE REYES RODRIGUEZ, CLINICA DEL GRUPO MEDICO DR. REYES, S.R.L.	743511
E/2023-28564	15/5/23	CLINICA DENTAL DR. DANIEL RODRIGUEZ O.	SERVICIOS PARA CONSULTORIO ODONTOLÓGICO DEDICADO A LA PRESTACIÓN DE SERVICIOS PROFESIONALES DENTALES EN GENERAL.	NICOLE DALIDIA RODRÍGUEZ PÉREZ , DANIEL ARISTIDES RODRÍGUEZ ORTÍZ	745060
E/2023-26680	5/5/23	CLINICA ODONTOLOGICA DR. GABRIEL SERRANO	SERVICIOS ODONTOLÓGICOS EN GENERAL.	GABRIEL SERRANO SANMIGUEL	743537
E/2023-27611	10/5/23	CLÍNICA ODONTOLÓGICA ESPECIALIZADA BE SMILE	SERVICIOS DE ODONTOLOGÍA ESPECIALIZADA Y ESTÉTICA.	LEANDRA DEYANIRA FELIZ DE LOS SANTOS	744253
E/2023-28418	12/5/23	CLINICA ODONTOLOGICA ESPECIALIZADA DRA.WENDY ESTEVEZ LOPEZ	SERVICIOS ODONTOLOGICOS.	WENDY ESTEVEZ LOPEZ	744939
E/2023-26844	8/5/23	CLOSEUP. DENTAL CLINIC BY WR	ODONTOLOGÍA Y ESTÉTICA DENTAL, BELLEZA, SERVICIOS ESTÉTICOS EN GENERAL Y SPA	ALEXIS HOMERO ANGOMAS RODRIGUEZ	743709
E/2023-28423	12/5/23	CLT CONNECTING	SERVICIOS DE CONSULTORIA, ASESORIA, COACHING A PERSONAS Y A EMPRESAS. PLANIFICACIÓN Y DESARROLLO DE PROYECTOS.	CARMEN LUISA TEJADA TAVERAS	744954
E/2023-27755	10/5/23	CLUB BILLAR YEI YAI	VENTA DE BEBIDAS, PRODUCTOS COMESTIBLES, CLUB DE BILLAR Y ACTIVIDADE ARTISTICAS.	CANDY MARIEL SANTIAGO FERNANDEZ, HENSI FRANCISCO ISA MELLA	744355
E/2023-28583	15/5/23	CLUB DEPORTIVO Y CULTURAL SAN JOSE CSJ	ENTIDAD SIN FINES DE LUCRO, DEDICADA AL DESARROLLO Y FOMENTO DE LA ACTIVIDAD DEPORTIVA EN EL SECTOR SAN JOSE, MUNICIPIO DUVERGE, PROVINCIA INDEPENDENCIA, ASÍ COMO EN TODO EL PAÍS Y EN EL EXTRANJERO.	LUIS EMILIO HERASME PEREZ	745081
E/2023-28822	16/5/23	CLUB MED MICHES	SERVICIOS DE VIAJES, SERVICIOS DE ORGANIZACIÓN DE VIAJES, AGENCIAS DE RESERVAS DE VIAJES, SERVICIOS DE ORGANIZACIÓN DE VIAJES…	CLUB MED	745308
E/2023-28819	16/5/23	CLUB MED SPA MICHES	SERVICIOS DE VIAJES, SERVICIOS DE ORGANIZACIÓN DE VIAJES, AGENCIAS DE RESERVAS DE VIAJES, SERVICIOS DE ORGANIZACIÓN DE VIAJES…	CLUB MED	745314
E/2023-28814	16/5/23	CLUB MED SPA PUNTA CANA	SERVICIOS DE VIAJES, SERVICIOS DE ORGANIZACIÓN DE VIAJES, AGENCIAS DE RESERVAS DE VIAJES, SERVICIOS DE ORGANIZACIÓN DE VIAJES…	CLUB MED	745294
E/2023-26526	4/5/23	CMV CERAMICAS MEDINA VIDAL	VENTAS DE CERÁMICAS Y ARTÍCULOS DEL HOGAR.	SALVADOR MEDINA PAYANO, ELPIDIO VIDAL	743433
E/2023-9915	17/5/23	CNC CONTROL SOLUTIONS	COMPRA, VENTA Y DISTRIBUCIÓN DE MATERIALES Y EQUIPOS ELECTRICOS EN GENERAL.	HORSE GREGOR ELECTRICAL GROUP, S.R.L.	745606
E/2023-11568	15/5/23	CODEVI	PRESTACION DE SERVICIOS DE BACK OFFICE, ADMINISTRACION DE NOMINAS, DE RECURSOS HUMANOS, COBROS Y FACTURACIONES, CONTACTO CON LOS CLIENTES…	GRUPO M, S.A.	745133
E/2023-25727	12/5/23	COEX EXPRESS	IMPORTACIÓN, ELECTRODOMÉSTICOS, VEHÍCULOS Y REPUESTOS PARA LOS MISMOS, SERVICIOS DE MENSAJERÍA EXPRES, ENVÍO Y RECEPCIÓN DE PAQUETES, GESTIONES Y ASESORÍAS ADUANALES…	SERGIO FERRERAS OVIEDO , SERGIO JOEL FERRERAS BATISTA	744895
E/2023-19010	9/5/23	COFRADIA RECORDS	PROMOCIÓN MUSICALES. GESTIÓN DE ARTISTAS. PROMOCIÓN Y MARKETING. EDICIÓN MUSICAL. DISTRIBUCIÓN MUSICAL. GESTIÓN DE DERECHOS DE AUTOR. ORGANIZACIÓN DE EVENTOS MUSICALES…	JOSUE GABRIEL MEDINA TEJEDA	744168
E/2023-28209	12/5/23	COHN-LOIS & ASOCIADOS	REALIZAR PERITAJES GRAFOLÓGICOS, INFORMES PERICIALES, COMPROBACIÓN DE FIRMAS, ASESORÍA LEGAL EN MATERIA COMERCIAL...	ERICH ANTONIO COHN LOIS	744723
E/2023-28908	16/5/23	COLEGIO ADVENTISTA CHARLES MURTON	SERVICIO DE EDUCACION EN LOS NIVELES INICIAL, BASICA Y MEDIA	ASOCIACION DOMINICANA DEL NORTE DE LOS ADVENTISTAS DEL SEPTIMO DIA	745346
E/2023-28907	16/5/23	COLEGIO ADVENTISTA PROFESORA MILAGROS FERREIRA	IMPARTIR EDUCACION EN LOS NIVELES INICIAL, BASICO Y MEDIO.	ASOCIACION DOMINICANA DEL NORTE DE IGLESIAS ADVENTISTA	745344
E/2023-27975	11/5/23	COLEGIO ARCA DE NOE	IMPARTIR DOCENCIA DESDE NIVEL INICIAL HASTA NIVEL SECUNDARIO	ANDRES LUIS MARTE FLORIAN	744500
E/2023-28427	12/5/23	COLEGIO BILINGÜE KING´S WAY	ENSEÑAR LAS DIVERSAS AREAS ACADEMICAS MATEMATICAS, CIENCIAS, LECTURA, EN EL IDIOMA INGLES COMO PRIMERA LENGUA	ILONKA CANASIDI FIGUEREO ORTIZ	744955
E/2023-29337	17/5/23	COLEGIO CRISTIANO ABDIAS	IMPARTIR DOCENCIA DE NIVEL INICIAL, PRIMARIA Y SECUNDARIA, SERVICIOS DE GUARDERÍA.	YEILY ESTHER NAMIS ALMANZAR	745705
E/2023-26414	4/5/23	COLEGIO CRISTIANO ANGELES DE COLORES	SERVICIOS DE EDUCACION INICIAL.	AMANDA MARIA ESPINAL MOTA	743326
E/2023-17668	12/5/23	COLEGIO CRISTIANO EMUNÁ	EDUCAR EN VALORES FUNDAMENTADOS EN LA PALABRA DE DIOS EN EL NIVEL INICIAL Y NIVEL BÁSICO, HACIENDO USO DE LAS NUEVAS COMPETENCIAS “SABER SER”, “SABER HACER” Y “SABER CONVIVIR¨…	AIDELY PARED SANTIAGO DE NAVARRO, LUCY SAMAYRA MENDEZ SANTIAGO	744857
E/2023-29195	17/5/23	COLEGIO DOMINICANO DE LENGUAS EXTRANJERAS CDLE	CURSOS Y SEMINARIOS DE IDIOMAS, FORMACIÓN PEDAGÓGICA Y DISTRIBUCIÓN DE MATERIALES LINGÜÍSTICOS.	JOSE SONSON	745565
E/2023-23402	4/5/23	COLEGIO EVANGÉLICO PASTOR DE LAS OVEJAS	IMPARTIR DOCENCIA A NIÑOS Y NIÑAS DE NIVEL INICIAL Y PRIMARIA.	DIANA LIZ GUERRERO BERAS	743318
E/2023-25786	5/5/23	COLEGIO LUZ DE JEHOVA	SERVICIO DE EDUCACION, ASI COLABORAR CON LA EDUCACION DOMINICANA EN LOS NIVELES DE INICIAL Y PRIMARIA.	YANEIRIS RAMIREZ DIVISION	743442
E/2023-26446	4/5/23	COLEGIO NUEVA ESPERANZA LICEY AL MEDIO	SE DEDICARA A LA ENSEÑANZA Y LA FORMACION DE NIÑOS DEL NIVEL INICIAL Y PRIMARIA.	MARIA DEL CARMEN POLANCO DE MARTINEZ	743356
E/2023-28245	12/5/23	COLEGIO ROLITAS VERDES, COROVE	SERVICIO DE ENSEÑANZA NIVEL INICIAL Y BASICA.	BRIGIDA MERCEDES JAIME DELGADO	744741
E/2023-29038	16/5/23	COLEGIO YISRAEL	SERVICIOS DE FORMACION EDUCATIVA EN EL NIVEL INICIAL, NIVEL PRIMARIO Y NIVEL SECUNDARIO A NIÑOS, NIÑAS Y ADOLESCENTES, SERVICIO DE SEMI-INTERNADO.	SARHAYNE DECHAMPS FELIZ	745457
E/2023-28789	16/5/23	COLIBRIEF CREATIVA	LA SOCIEDAD TENDRÁ POR OBJETO EL DISEÑO GRÁFICO, IMPRESIÓN EN GENERAL, SUBLIMACIÓN, MANEJO DE REDES SOCIALES, AGENCIA DE MARKETING PUBLICADA.	WINIFER PINALES LOPEZ	745268
E/2023-27402	16/5/23	COLINA PAPEL Y TIJERA	COMERCIALIZACIÓN E IMPORTACIÓN DE SUMINISTROS DE OFICINA, ÚTILES ESCOLARES Y PAPELERÍA EN GENERAL. IMPRESIONES EN MATERIALES VARIOS. PERSONALIZACIÓN DE ARTÍCULOS Y BORDADOS.	AMELIA RIZEK ESTEBAN	745247
E/2023-26469	9/5/23	COLISEO GALLISTICO LOS LAURELES DE MAO	SERVICIO DE JUGADA DE GALLOS.	GILBERTO DE JESÚS DURÁN LUGO	744009
E/2023-27354	9/5/23	COLMADO ANDRES JULIO	COMPRA Y VENTA DE PRODUCTOS COMESTIBLES PARA EL CONSUMO HUMANO, PRODUCTOS DE LIMPIEZA Y DESECHABLES.	ANDRES JULIO MARIA RODRIGUEZ	744060
E/2023-27930	15/5/23	COLMADO HERMANAS DE LA ROSA	VENTAS DE PRODUCTOS DE PROVICIONES ALIMENTICIA DE PRIMERA NECESIDAD.	ALBERT JOSE DE LA ROSA	745034
E/2023-26523	8/5/23	COLMADO LA EMUNAH	COMPRA Y VENTAS DE MERCANCIAS COMESTIBLES, ARROZ, HABICUELAS, AJO , CEBOLLA, AJI, VERDURA, LECHE, PAN.	ROBERTO ALVAREZ LORENZO	743825
E/2023-27423	9/5/23	COLMADO MARIEL GR	VENTA DE ALIMENTOS, BEBIDAS, DESECHABLES, ARTICULOS FERRETEROS, ACCESORIOS MOVILES ASI COMO ARTICULOS PARA EL HOGAR.	MARIEL DEL CARMEN GARCIA RAMIREZ	744109
E/2023-28030	11/5/23	COLMADO NEROLIZA	VENTAS DE PROVISIONES ALIMENTCIAS TALES COMO: GRANOS, PRODUCTOS AGRICOLAS, DERIVADOS DE LA LECHE, HUEVOS, PRODUCTOS ELABORADOS DE LA HARINA, ENLATADOS…	AMIN AMAURIS HERNANDEZ CABRERA	744540
E/2023-27170	8/5/23	COLMADO RAISMEL	COMERCIALIZACIÓN Y VENTAS DE PROVISIONES ALIMENTICIAS TALES COMOS: GRANOS, PRODUCTOS AGRÍCOLAS, DERIVADOS DE LA LECHE, HUEVOS, PRODUCTOS ELABORADOS DE LA HARINA…	JAIRO NOVEL SOLIS PLACENCIA	743913
E/2023-28651	15/5/23	COLMADO RAMFIS	VENTA DE PRODUCTOS ALIMENTICIOS Y PRODUCTOS DE LIMPIEZA PARA EL HOGAR.	ANTONIA PLACENCIA	745151
E/2023-26890	8/5/23	COLMADO RIMADOM	VENTA DE PRODUCTOS COMESTIBLES, DESECHABLES, DE LIMPIEZA Y BEBIDAS.	MANUEL ANTONIO RIVERA	743713
E/2023-27437	9/5/23	COLMADO TEO II	OFRECEMOS SERVICIOS DE VENTAS DE PRODUSTOS ALIMENTICIOS EN GENERAL Y PRODUCTOS DE LIMPIEZA PARA EL HOGAR.	JOSE OCTAVIO ESTEVEZ BLANCO	744129
E/2023-14604	15/5/23	COLMADO JOSÉ ENRIQUE	COMERCIALIZACION Y VENTAS DEL LOS PRODUCTOS DE LA CANASTA FAMILIAR.	DOMINGA ANAISA MARIZOL VALDEZ	745156
E/2023-28321	12/5/23	COMEDOR ECONÓMICO ARMAROUSE	SERVICIOS DE EXPENDIO DE COMIDAS CON SERVICIO DE MESA Y/O EN MOSTRADOR.	MAGELIN MIGUELINA TORRES BAEZ	744836
E/2023-29138	17/5/23	COMEDOR EL GRAN BILLY	VENTAS DE PRODUCTOS COMESTIBLES Y SERVICIOS ALIMENTICIOS.	WILLIAMS ALEXANDEN MARTINEZ CONTRERAS	745528
E/2023-29210	17/5/23	COMEDOR EL SAZON DE MECHO	SERVICIOS DE VENTA DE COMIDA.	ALTAGRACIA MERCEDES TAVERAS MERCEDES	745582
E/2023-29307	17/5/23	COMEDOR Y CAFETERIA LA RONDITA 24/7	ELABORACIÓN Y VENTA DE DESAYUNO Y COMIDA; SERVICIOS DE CAFETERIA	GERNY ANDRES DE LA CRUZ BURGOS	745665
E/2023-26645	5/5/23	COMERCIAL DIVERSO LM&M	IMPORTACIÓN Y COMERCIALIZACIÓN DE EQUIPOS Y SUMINISTROS INFORMÁTICOS; VENTA DE EQUIPOS Y MATERIALES DE OFICINA…	MARIA ALEJANDRA HIDALGO MEJIA	743517
E/2023-25171	5/5/23	COMERCIAL E INVERSIONES WARLIN	IMPORTACION, EXPORTACION, VENTAS Y FINANCIAMIENTO DE ELECTRODOMESTICOS, MUEBLES PARA EL HOGAR Y TODO TIPO DE MOTOCICLETAS Y SUS PARTES.	ANYELO URDANETA TEJEDA	743623
E/2023-28254	12/5/23	COMERCIAL EKGEL	COMPRA Y VENTA AL POR MAYOR Y DETALLE DE PRODUCTOS ALIMENTICIOS N.C.P. (INCL. LA VENTA DE MIEL Y DERIVADOS, PRODUCTOS CONGELADOS, ETC, COMPRA Y VENTAS DE PRODUCTOS AGRÍCOLAS.	MORALBA ALTAGRACIA DEL ORBE HERNANDEZ	744769
E/2023-25970	9/5/23	COMERCIAL FERREGRACIA V&M	IMPORTACIÓN, MAYORISTA, DETALLISTA, DISTRIBUCIÓN Y VENTA DE ARTÍCULOS DE FERRETERÍA Y REPUESTOS AUTOMOTRICES.	PATRICIA MENDOZA ABREU	743974
E/2023-24681	9/5/23	COMERCIAL G&B, BY MINERVA	COMPRA Y VENTAS DE ALIMENTOS Y BEBIDAS, DESECHABLES(VASOS PLATICOS, PLATOS HIGIÉNICOS, CUCHARAS, TENEDOR, CUCHILLOS, SERVILLETAS, PAPEL HIGIÉNICOS Y PAPEL TOALLA)…	MINERVA NUÑEZ CEDEÑO	744166
E/2023-27375	9/5/23	COMERCIAL J & E	PRODUCCION, VENTA, IMPORTACION Y EXPORTACION DE HUEVOS Y CACAO.	ELSA MARIA JOAQUIN PAULINO, JORGE GUERRA VENTURA	744105
E/2023-26047	5/5/23	COMERCIAL KAIRO DE DIOS	VENTAS EN ALMACÉN DE PRODUCTOS ALIMENTICIOS DE CONSUMO DIARIO, VENTA DE PRODUCTOS DE LIMPIEZA Y LA VENTA DE MATERIALES FERRETEROS.	YULENY REYES NUÑEZ	743587
E/2023-26876	8/5/23	COMERCIAL NOBOA UBIMOR	IMPORTACION DE GRANOS Y SEMILLAS PARA COMERCIALIZACION. CAFE, TE, CACAO, AZUCARES, ENDULCORANTES, ARROZ, TAPIOCA, SAGU, SUCEDANEOS DEL CAFÉ…	JORGE LUIS UBIERA MEDINA	743697

[210] EXPEDIENTE	[220] FECHA	[561] NOMBRE COMERCIAL	[510] ACTIVIDAD	[730] SOLICITANTE	REGISTRO
E/2023-28255	12/5/23	COMERCIAL SANGEL	COMPRA Y VENTA AL POR MAYOR Y AL DETALLE DE PRODUCTOS ALIMENTICIOS N.C.P. (INCL. LA VENTA DE MIEL Y DERIVADOS, PRODUCTOS CONGELADOS). COMPRA Y VENTAS DE PRODUCTOS AGRÍCOLAS.	MORALBA ALTAGRACIA DEL ORBE HERNANDEZ	744767
E/2023-28324	12/5/23	COMERCIAL XAVIERI, (COMERCIALEXA)	COMERCIALIZACIÓN, DISTRIBUCIÓN Y VENTA DE LÁMPARAS DE CENTRO DE MESAS PARA RESTAURANTES. IGUALMENTE, EL SUMINISTRO DE MATERIAL GASTABLE PARA RESTAURANTES, HOTELES…	PETRONILA SUNILDA PARRA MARTÍNEZ, MANUEL DARIO MEDRANO MONTES DE OCA	744847
E/2023-26699	9/5/23	COMERCIALIZADORA ALTURA	VENTAS, IMPORTACIÓN Y EXPORTACIÓN DE PRODUCTOS DE CONSUMO MASIVO TALES COMO COMESTIBLES DE LA CANASTA FAMILIAR…	JOSE REYMOND MARTE TEJADA	744031
E/2023-28204	15/5/23	COMERCIALIZADORA CACHE	IMPORTACIÓN Y DISTRIBUCIÓN DE ELECTRODOMÉSTICOS, EQUIPOS TECNOLÓGICOS, SUMINISTROS E INSUMOS DE OFICINA Y ARTÍCULOS ELECTRONICOS AL POR MAYOR Y DETALLE.	YEFRI ARNARDO UYOA BAEZ	745140
E/2023-28460	12/5/23	COMERCIALIZADORA EBENZER KING	COMERCIALIZACIÓN DE ALIMENTOS, EXPORTACIÓN E IMPORTACIÓN DE PRODUCTOS AGROPECUARIOS E INDUSTRIALES, EQUIPOS, PIEZAS Y MATERIALES DE LA CONSTRUCCIÓN.	REYNEL RANGEL QUINTERO BERRY, MARIA MAGDALENA VALENZUELA MATEO	744980
E/2023-24138	9/5/23	COMERCIALIZADORA PEÑALVER DOMINICANA	IMPORTACIÓN, EXPORTACIÓN Y COMERCIALIZACIÓN DE PRODUCTOS ALIMENTICIOS, PRODUCTOS FERRETEROS, PRODUCTOS AGRÍCOLAS Y SUS DERIVADOS, PRODUCTOS DE LIMPIEZA Y ASEO.	ALEJANDRO PEÑALVER MAURI	744142
E/2023-28279	12/5/23	COMERCIANTES MIPYMES Y EMPRENDEDORES DOMINICANOS (COMIEMDO)	PROGRAMA DE RADIO Y TELEVISION, REVISTA DIGITAL DE INFORMACION, ORGANIZACION PLANIFICACION Y EJECUCION DE EVENTOS CONFERENCIAS Y TALLERES FORMATIVOS…	FELIX NORBERTO LEYBA SANTANA	744792
E/2023-27393	10/5/23	COMFY	SERVICIOS DE TRANSPORTE EN GENERAL & RENTA DE VEHÍCULOS.	CHRISTOPHER RAMIREZ	744303
E/2023-27817	10/5/23	COMITE DE DESARROLLO COMUNITARIO LAS LAGUNAS CODECOLA	ENTIDAD SIN FINES DE LUCRO UBICADA EN LA COMUNIDAD EL MARICAO QUE TIENE POR OBJETIVO PRINCIPAL LA COORDINACIÓN, EJECUCIÓN Y CREACIÓN DE UNA PLATAFORMA DE PLANIFICACIÓN Y EVALUACIÓN COMUNITARIA PARA EL DESARROLLO.	HILARIO FRANCISCO MARTINEZ	744396
E/2023-27814	10/5/23	COMITE DE DESARROLLO COMUNITARIO ZAMBRANA ARRIBA CODEZAR	ENTIDAD SIN FINES DE LUCRO UBICADA EN LA COMUNIDAD ZAMBRANA ARRIBA QUE TIENE POR OBJETIVO PRINCIPAL LA COORDINACIÓN, EJECUCIÓN Y CREACIÓN DE UNA PLATAFORMA DE PLANIFICACIÓN Y EVALUACIÓN COMUNITARIA PARA EL DESARROLLO.	OLGA VASQUEZ MARTINEZ	744393
E/2023-11562	15/5/23	COMPAGNIE DE DEVELOPPEMENT INDUSTRIEL CODEVI	PRESTACION DE SERVICIOS PARA PARQUE DE ZONAS FRANCAS	GRUPO M, SA.	745158
E/2023-28598	16/5/23	COMPAÑIA DE TRANSPORTE LOS CHICUELOS DE ELOHIM	SERVICIOS DE TRANSPORTE ESCOLAR, COMERCIAL, TURÍSTICO, EMPRESARIAL Y PRIVADO.	CARLOS ALBERTO TAVERAS SEVERINO	745401
E/2023-28330	12/5/23	COMPAÑÍA INTERNACIONAL DE COMERCIO COINMER	IMPORTACIÓN, EXPORTACIÓN Y COMERCIALIZACIÓN DE PRODUCTOS COMESTIBLES Y ELECTRODOMÉSTICOS.	JUAN FRANCISCO DE JESUS MEJIA	744834
E/2023-28640	16/5/23	COMPRAVENTA E INVERSIONES BENITA PACHE	COMPRA Y VENTA DE ARTÍCULOS NUEVOS Y USADOS, TALES COMO: ELECTRODOMÉSTICOS Y ARTÍCULOS PARA EL HOGAR, CASA DE EMPEÑO, COMPRA, VENTA, ALQUILER Y FINANCIAMIENTOS DE BIENES INMUEBLES…	COMPRAVENTA E INVERSIONES BENITA PACHE, S.R.L.	745260
E/2023-27809	10/5/23	COMUNIDAD CONNECT	SIN FINES DE LUCRO, EL OBJETIVO PRINCIPAL ES ALIVIAR LA POBREZA EN LA REPÚBLICA DOMINICANA. PARA ELLO, LA ASOCIACIÓN CREARÁ Y GESTIONARÁ PROYECTOS Y PROGRAMAS…	COMUNIDAD CONNECT	744392
E/2023-29063	16/5/23	CONACADO CENTRAL	CONACADO CENTRAL ES UNA ORGNIZACION PERTENECIENTE A LA COORDINADORA NACIONAL DE CACAOTEROS DOMINICANOS, INC…	COORDINADORA NACIONAL DE CACAOTEROS DOMINICANOS, INC.	745470
E/2023-29074	16/5/23	CONACADO NORCENTRAL	QUE TIENE COMO OBJETO BRINDAR DE FORMA SOSTENIBLE APOYO A LOS PRODUCTORES DE CACAO ORGANICO AMPARADOS EN CERTIFICACIONES…	COORDINADORA NACIONAL DE CACAOTEROS DOMINICANOS, INC.	745477
E/2023-29066	16/5/23	CONACADO NORDESTE	CONACADO NORDESTE ES UNA ORGNIZACION PERTENECIENTE A LA COORDINADORA NACIONAL DE CACAOTEROS DOMINICANOS, INC.	COORDINADORA NACIONAL DE CACAOTEROS DOMINICANOS, INC.	745543
E/2023-29067	16/5/23	CONACADO NORTE	ORGNIZACION PERTENECIENTE A LA COORDINADORA NACIONAL DE CACAOTEROS DOMINICANOS, INC…	COORDINADORA NACIONAL DE CACAOTEROS DOMINICANOS, INC.	745481
E/2023-27057	8/5/23	CONCILIO APOSTÓLICO DE JESUCRISTO-CONAJI	ENTIDAD SIN FINES DE LUCRO PARA ACTIVIDADES RELIGIOSAS.	CONCILIO APOSTÓLICO DE JESUCRISTO INC.	743830
E/2023-27373	11/5/23	CONDOMINIO DOÑA MERCY JIMENEZ	PARA IDENTIFICAR EDIFICIO HABITACIONAL	MERCEDES DE LAS ROSAS JIMENEZ DIAZ DE PIÑA	744572
E/2023-28835	17/5/23	CONDOMINIO EMIL P.	SERVICIOS DE ADMINISTRACIÓN DE PROPIEDADES INMOBILIARIAS RESIDENCIALES EN CONDOMINIO, GESTIÓN Y OPERACIÓN DE CONDOMINIO RESIDENCIAL…	JONATHAN ABEL PERALTA PEÑA	745538
E/2023-28915	17/5/23	CONFECCIONES CANELA JPC	VENTAS Y FABRICACION DE HILOS, ROPAS DE MUJERES, ROPAS DE HOMBRES, ROPAS DE NIÑOS, INTERIORES, ROPAS DEPORTIVAS…	JUAN PABLO CANELA	745524
E/2023-27129	8/5/23	CONFRATERNIDAD DE PASTORES UNIDOS EN SANTIDAD, DE REVENTÓN Y ZONAS ALEDAÑAS, COPUESRZA.	ENTIDAD SIN FINES DE LUCRO PARA UNIFICAR TODAS LAS IGLESIAS EVANGÉLICAS DEL SECTOR PARA TRABAJAR JUNTOS EN EL SEÑOR, Y ASÍ PROCLAMAR EL EVANGELIO DE JESUCRISTO.	MAXIMO REYES CALDERON	743890
E/2023-28514	15/5/23	CONNECTICUT RENT HOUSE	ADMINISTRACIÓN DE ALQUILERES DE VIVIENDA Y SERVICIOS INMOBILIARIOS REALIZADOS POR CUENTA PROPIA, CON BIENES PROPIOS O ARRENDADOS.	ALEXIS SANTIAGO VELOZ PEREZ	745015
E/2023-28472	15/5/23	CONSEJO DE GRANDES ELEGIDOS CABALLEROS KADOSH OZAMA NO. 1 CGECKO1	ENTIDAD SIN FINES DE LUCRO, DEDICADA A ESTUDIAR ENTRE SUS MIEMBROS LA FILOSOFÍA MASÓNICA DE LOS GRADOS 19 AL 30 DEL RITO ESCOCÉS ANTIGUO Y ACEPTADO…	SUPREMO CONSEJO DEL GRADO 33	745006
E/2023-29025	16/5/23	CONSEJO DE IGLESIAS EVANGELICAS PROVINCIA MONTE PLATA- CONIEPMON	ENTIDAD SIN FINES DE LUCRO PARA BRINDAR SERVICIOS SOCIALES Y SOCIO ESPIRITUALES.	CONSEJO DE IGLESIAS EVANGELICAS PROVINCIA MONTE PLATA	745441
E/2023-28475	15/5/23	CONSISTORIO DE PRÍNCIPES DEL REAL SECRETO LUMEN NO. 1 CPRSL1	ENTIDAD SIN FINES DE LUCRO, DEDICADA A ESTUDIAR ENTRE SUS MIEMBROS LA FILOSOFÍA MASÓNICA DE LOS GRADOS 31 AL 32 DEL RITO ESCOCÉS ANTIGUO Y ACEPTADO…	SUPREMO CONSEJO DEL GRADO 33, INC	744994
E/2023-25820	15/5/23	CONSORCIO DE PROPIETARIOS DEL CONDOMINIO CIUDAD ALTOS DE LA RIVIERA	SOCIEDAD SIN FINES DE LUCRO PARA DE ADMINISTRACIÓN DE CONDOMINIO.	ELISEO CRISTOPHER RAMIREZ	745048
E/2023-28413	12/5/23	CONSORCIO DE PROPIETARIOS DEL CONDOMINIO GABRIELA XXVI	CONSORCIO DE PROPIETARIOS DEL CONDOMINIO PARA LA ADMINISTRACIÓN DEL MANTENIMIENTO DE LAS AREAS COMUNES DEL RESIDENCIAL	CONDOMINIO GABRIELA XXVI	744942
E/2023-28867	16/5/23	CONSORCIO FELIZ	LA IMPORTACION, EXPORTACION, COMPRA, VENTA Y COMERCIALIZACION AL POR MAYOR Y DETALLE DE GAS LICUADO DE PETROLEO, GAS PROPANO, GAS NATURAL, COMBUSTIBLES…	ERICK ENMANUEL SOTO GOMEZ, CONSORCIO FELIZ, S.R.L.	745318
E/2023-23471	8/5/23	CONSORCIO SIDIF DOMINICANA	PROMOVER ALIANZA ESTRATÉGICA PARA EL DESARROLLO E INTERCAMBIO TÉCNICO-PROFESIONAL QUE PERMITA OPTIMIZAR E IMPULSAR VENTAS Y COMERCIALIZACIONES DE SOLUCIONES DE TECNOLOGÍA.	SETI & SIDIF DOMINICANA, SRL, CORPORACION SIDIF DEL CARIBE	743668
E/2023-27321	9/5/23	CONSORCIO WISTEKNOWLOGIC	SERVICIOS PROFESIONALES DE CAPACITACIÓN, DISEÑO, COMERCIALIZACIÓN, INSTALACIÓN, CONFIGURACIÓN, DE SOLUCIONES DE TECNOLOGÍAS DE INFORMACIÓN Y COMUNICACIÓN (TICS)…	TEKKNOWLOGIC DOMINICANA SRL , WISNET, SRL	744040
E/2023-20869	9/5/23	CONSTRUC JOSE MANUEL	CONSTRUCCIÓN, DISEÑO Y SUPERVISION DE OBRAS DE INGENIERÍA CIVIL	JOSE MANUEL RIVAS MATOS	744236
E/2023-29199	17/5/23	CONSTRUCALI EMPRESA CONSTRUCTORA	CONSTRUCCIONES CIVILES, DISEÑOS, ADMINISTRACIÓN Y OPERACIONES INMOBILIARIA	WALDY ALEXANDER GARCÍA OVALLE	745585
E/2023-28788	16/5/23	CONSTRUCCIONES BISCENTENARIOS	CONSTRUCCIONES DE OBRAS Y VENTAS DE MATERIALES PARA LA CONSTRUCCION	ROBERTO PEREZ SURIEL	745274
E/2023-22870	18/4/23	CONSTRUCCIONES Y SERVICIOS CALDERIN	CONSTRUCCIONES DE EDIFICACIONES, SERVICIOS DE FUMIGACION.	OMAR CALDERIN ALMONTE	745239
E/2023-26825	5/5/23	CONSTRUCCIONES, FABRICACIONES & HIERROS FORJADOS INOA PEREZ	FABRICACION DE ESTRUCTURAS METALICAS PARA LA COSTRUCCION, HERRERÍA EN GENERAL, ACERO INOXIDABLE Y CRISTALES, DESK EN MADERA SINTÉTICA, TOLDOS DE LONA Y ALUMINIO…	YESSICA INOA PEREZ DE PEÑA	744566
E/2023-26851	8/5/23	CONSTRUCTORA ANGEL ST	SERVICIOS DE INGENIERIA, GESTION, CONSTRUCCION Y SUPERVISION DE TODO TIPO DE PROYECTOS Y SERVICIOS RELACIONADOS A DICHO SECTOR.	ANGEL DAVID SANCHEZ TAVERAS	743691
E/2023-27214	8/5/23	CONSTRUCTORA & INMOBILIARIA JAYLAN	SERVICIOS DE CONSTRUCCIÓN DE EDIFICACIONES, TODO TIPO DE OBRAS DE INGENIERÍA Y ARQUITECTURA TANTO DEL SECTOR PUBLICO COMO DEL SECTOR PRIVADO, CONSTRUCCION Y VENTAS DE APARTAMENTOS, CASAS…	ETANISLAO FRANCISCO LANTIGUA	744217
E/2023-26970	8/5/23	CONSTRUCTORA ALELIJOS	EVALUACIÓN, DISEÑO, INGENIERÍA, ARQUITECTURA, ASESORÍA, CONSULTORÍA, SUPERVISIÓN, CONSTRUCCIÓN, COMERCIALIZACIÓN DE MATERIALES DE CONSTRUCCIÓN Y DECORACIÓN DE OBRAS TÉCNICAS…	ELIZABETH MARGARITA ABUD DE FIGUEROA	743753
E/2023-27585	10/5/23	CONSTRUCTORA ARTURO LORA RODRIGUEZ	REALIZACIÓN DE OBRAS CIVILES Y COTIZACIONES.	ARTURO ANTONIO LORA RODRIGUEZ	744238
E/2023-27771	10/5/23	CONSTRUCTORA CALMA CARIBE	SERVICIOS DE ADMINISTRACIÓN DE PROPIEDADES INMOBILIARIAS FAMILIARES, ALQUILERES, VENTAS, PERMUTAS, YA SEAN CASAS, APARTAMENTOS, TERRENOS, FINCAS, SOLARES…	PEDRO RICARDO VALDEZ TRAVIESO	744371
E/2023-28169	12/5/23	CONSTRUCTORA DEL SUROESTE CONSUROESTE	INSTALACIONES PARA EDIFICIOS Y OBRAS DE INGENIERÍA CIVIL, TERMINACIÓN Y REVESTIMIENTO DE PAREDES, PISOS (INCL. YESERÍA, SALPICRE, PULIDO DE PISOS…	NELSON DUME	744970
E/2023-26557	11/5/23	CONSTRUCTORA DEL VALLE HERNANDEZ	SERVICIOS DE CONSTRUCCIÓN DE INMUEBLES, ASÍ COMO PARA LA COMPRA Y VENTA DE LOS MISMOS.	DANNY DE JESÚS HERNANDEZ SANCHEZ, MARIO HERNANDEZ UREÑA	744457
E/2023-28257	12/5/23	CONSTRUCTORA DOMANEX	SERVICIO DE CONSTRUCCIÓN DE VIVIENDA, COMERCIALIZACIÓN Y ALQUILERES DE INMUEBLES.	RICARDO ALBERTO MARTINEZ SOLIS	744782
E/2022-72341	21/4/23	CONSTRUCTORA E INMOBILIARIA EL DIOS QUE TE VE	SERVICIOS DE DISEÑOS, SUPERVISIÓN, CONSTRUCCIONES Y VENTAS DE INMUEBLES.	MARIA MIGUELINA ROSA BIBIECA	741228
E/2023-27709	10/5/23	CONSTRUCTORA E INMOBILIARIA RONYA	COMPRA, VENTA, ALQUILER Y DESARROLLO DE PROYECTOS INMOBILIARIOS COMO CASAS, APARTAMENTOS, LOCALES Y TERRENOS.	RONALD JOSÉ PÉREZ	744453
E/2023-28173	11/5/23	CONSTRUCTORA E INVERSIONES FRAPA	SERVICIO DE CONSTRUCCIÓN, REPARACIÓN Y DISEÑO DE TODO TIPO DE OBRAS VIALES Y CIVILES, ADMINISTRACIÓN Y VENTAS DE PROPIEDAD INMOBILIARIA…	FRANKLIN RODRIGUEZ FORTUNA	744701
E/2023-25148	27/4/23	CONSTRUCTORA ECHAVARRIA MOTA	CONSTRUCCIÓN, SUPERVISIÓN Y CONSULTORIA DE OBRAS CIVILES Y SERVICIOS DE MAQUINARIAS LIVIANAS Y PESADAS.	CONSTRUCTORA ECHAVARRIA-MOTA S.R.L	744069
E/2023-26122	5/5/23	CONSTRUCTORA ELVIO JIMENEZ	EMPRESA DEDICADA A LA CONSTRUCCION DE CASA, APARTAMENTOS, EDIFICIOS, ALMACENES USANDO MATERIALES COMO GRABA, GRABILLA, CEMENTO, BARILLAS, ARENA, BLOCK, MADERA, ALUZINC Y CINZ.	ELVIO EFRAIN JIMENEZ CASTELLANOS	743446
E/2023-29083	16/5/23	CONSTRUCTORA F.M.J.P.	CONSTRUCCION, COMPRA Y VENTAS DE TODA CLASE DE BIENES INMUEBLE, PROYECTOS HABITACIONALES, INVERSIONES EN VIVIENDAS FAMILIARES, HOTELES…	LUIS MANUEL DE LOS SANTOS VALDEZ	745479
E/2023-28371	12/5/23	CONSTRUCTORA FERNANDEZ ESTRELLA	CONSTRUCCIÓN EN SENTIDO GENERAL, DISEÑO, SUPERVISIÓN Y EJECUCIÓN DE OBRAS CIVILES, COMPRA Y VENTA DE INMUEBLES.	WIGBERTO ENMANUEL FERNANDEZ DURAN	744927
E/2023-27108	8/5/23	CONSTRUCTORA FRANCISCO RODRIGUEZ Y ASOCIADOS, CONSFRARO	CONSTRUCCIONES CIVILES, DISEÑOS, PLANIFICACIÓN Y DESARROLLO DE PROYECTOS RESIDENCIALES Y URBANÍSTICOS.	FRANCISCO RODRIGUEZ	743873
E/2023-26905	8/5/23	CONSTRUCTORA FRANYEL MATOS	SERVICIOS DE CONSTRUCCION EN GENERAL.	FRANCISCO ALBERTO MATOS	743719
E/2023-26203	16/5/23	CONSTRUCTORA HABITAT RG	LOS SERVICIOS DE CONSTRUCCIÓN, EDIFICACIÓN, URBANIZACIÓN, REHABILITACIÓN, PLANEACIÓN, PROGRAMACIÓN, PROYECCIÓN CONSERVACIÓN Y MANTENIMIENTO DE TODO TIPO DE OBRAS DE INGENIERÍA Y ARQUITECTURA…	SUZAN NAZARENA SANTOS GARCIA	745313
E/2023-28372	12/5/23	CONSTRUCTORA IMAGINA TU FUTURO	CONSTRUCCIÓN, DISEÑO, ARQUITECTURA ESTRUCTURAL, SANITARIA, ELÉCTRICA, VIALES EN GENERAL,ELABORACIÓN DE PRESUPUESTOS, SUPERVICIÓN Y AUDITORÍA DE OBRAS CIVILES DE TODO TIPO…	ALEJANDRO MANUEL SEVERINO	744947
E/2023-26967	8/5/23	CONSTRUCTORA INMOBILIARIA TAILUMA	LA CONSTRUCCION, URBANIZACIÓN, REHABILITACIÓN, PLANEACIÓN, PROGRAMACIÓN, PROYECCIÓN, CONSERVACIÓN Y MANTENIMIENTO DE TODO TIPO DE OBRAS DE INGENIERÍA Y ARQUITECTURA...	EMMA SOLEDAD VALETTE FÉLIZ	743744
E/2023-26267	5/5/23	CONSTRUCTORA INSEMM - CLAUDIO MARTINEZ	CONSTRUCCIONES DE EDIFICACIONES EN HORMIGÓN Y ACERO; VENTA Y REPARACIÓN DE MAQUINARIAS INDUSTRIALES Y DE CONSTRUCCIÓN…	CLAUDIO DE JESUS MARTINEZ QUINTANA	743452
E/2023-27301	9/5/23	CONSTRUCTORA LA PROMINENTE	INVERSIONES INMOBILIARIAS, SERVICIOS DE CONSTRUCCION Y DISEÑO DE HOTELES, OBRAS CIVILES, CONSTRUCCION DE EDIFICIO EN ÁREAS TURÍSTICAS O NO…	CONSTRUCTORA LA PROMINENTE S.R.L.	744021
E/2023-26528	8/5/23	CONSTRUCTORA MAIKEL R	CONSTRUCCIÓN DE INMUEBLES.	MAICO RAFAEL LUGO DEL ROSARIO, MARISOL LUGO DEL ROSARIO	743816
E/2023-29226	17/5/23	CONSTRUCTORA MUCA	DIRECCIÓN TÉCNICA EN TODO TIPOS DE CONSTRUCCIONES CIVILES, ELABORACIÓN DE PLANOS PARA TODO TIPOS DE OBRAS CIVILES, COMPRA Y VENTAS DE MATERIALES DE CONSTRUCCIÓN…	BRAULIO DE JESUS MUÑOZ CÁCERES	745602
E/2023-27340	9/5/23	CONSTRUCTORA PRIME TOWER	CONSTRUCCIÓN, BIENES RAÍCES, COMPRAS Y VENTAS DE INMUEBLES.	RAFAEL JUNIOR PEÑA VICTORIANO	744051
E/2023-26124	3/5/23	CONSTRUCTORA PUBLICANO	CONSTRUCCIÓN DE PROYECTOS INMOBILIARIOS Y TODO TIPO DE OBRAS, MOVIMIENTO DE TIERRAS Y SUPERVISIÓN DE PROYECTOS.	ÁNGEL ERNESTO GONZÁLEZ PICHARDO	743981
E/2023-26963	11/5/23	CONSTRUCTORA TAMIAMI	CONSTRUCCION, PROMOCION Y VENTA DE PROYECTOS INMOBILIARIOS, URBANIZACIONES,VIAS,CARRETERAS, PUENTES,MUELLES, PRESAS, AEROPUERTOS, NAVES INDUSTRIALES, OBRAS HIDRAULICAS…	MARIO FLOR DE JESÚS ALMANZAR PEÑA	745501
E/2023-29336	17/5/23	CONSTRUCTORA TIO SCHOTBORGH	SERVICIOS DE CONSTRUCCIÓN, REMODELACION DE CASAS, EDIFICIOS, APARTAMENTOS Y CENTRO COMERCIALES, TODO TIPO DE CONSTRUCCIÓN, DE INMUEBLES EN GENERAL…	CONSTRUCTORA TIO SCHOTBORGH, EIRL	745700
E/2022-62842	10/5/23	CONSTRUMARKET	SERVICIO DE CONSTRUCCIÓN, REFORMA Y REPARACIÓN DE EDIFICIOS RESIDENCIALES, TURÍSTICOS, COMERCIALES, ENTRE OTRAS EDIFICACIONES (INCL. CONSTRUC. REFORMA Y REPARACIÓN DE VIVIENDAS UNIFAMILIARES Y MULTIFAMILIARES)…	CONSTRUMARKET, S.R.L.	744323
E/2023-26790	5/5/23	CONSTRUMASTER	DISEÑO Y CONSTRUCCIÓN DE PROYECTOS, REMODELACIONES, TIENDA DE ARTÍCULOS DE CONSTRUCCIÓN, ENTRE OTROS.	FRANCISCO JOSÉ PÉREZ TIBURCIO	743617

[210] EXPEDIENTE	[220] FECHA	[561] NOMBRE COMERCIAL	[510] ACTIVIDAD	[730] SOLICITANTE	REGISTRO
E/2023-24132	12/5/23	CONSTRU-MEX	IMPORTACION, EXPORTACION, COMPRA Y VENTA DE ARTICULOS FERRETEROS EN GENERAL - TODO TIPO DE MATERIALES PARA LA CONSTRUCCION - EQUIPOS Y MOBILIARIOS UTILIZADOS PARA LA CONSTRUCCION.	HARLEN RODRIGUEZ LUNA	744811
E/2023-28382	12/5/23	CONSTUR	DISEÑO Y CONSTRUCCIÓN DE OBRAS DE INGENIERÍA, COMPRA Y VENTA DE MATERIALES DE CONSTRUCCIÓN, ALQUILER DE MAQUINARIAS Y FINANCIAMIENTO DE INMUEBLES…	FRANSCHESKA HIDALGO CEDANO	744900
E/2023-27636	16/5/23	CONSULTECING	SERVICIOS DE CONSULTORIA EN EL AREA DE INGENIERIA CIVIL, INGENIERIA GEOTECNICA, INGENIERIA AMBIENTAL, INGENIERIA ESTRUCTURAL, INGENIERIA SISMICA, INGENIERIA VIAL, GEOLOGIA, GEOFISICA E HIDRAULICA	JUAN DIEGO MEDINA RUEDA	745419
E/2023-28612	15/5/23	CONTAXABILITY	SERVICIOS DE CONTABILIDAD, AUDITORIA Y GESTION IMPOSITIVA.	NIMROD SUNIL RAMIREZ CORPORAN	745108
E/2023-26541	4/5/23	CONTROL +PRINT	IMPORTACION, VENTA Y COMERCIALIZACION DE MATERIAL GASTABLE DE OFICINA E IMPRESION, IMPRENTA,TALLER GRAFICO	IDANIA CABA ALMONTE, NAHUM ALBERTO VIDAL TORIBIO	743436
E/2023-26991	8/5/23	CONUCO EDUCATIVO	ESTE NOMBRE COMERCIAL SERÁ UTILIZADO PARA IDENTIFICAR UNA ASOCIACIÓN SIN FINES DE LUCRO QUE TENDRÁ COMO MISIÓN INCULCAR VALORES COMO LA INTEGRIDAD...	LISA BETH VARGAS	743773
E/2023-24027	17/5/23	CONUKITO LA MOSQUETA	ELABORACIÓN Y VENTA DE COMIDAS Y BEBIDAS	ADALBERTO GONZALEZ PEREZ	745650
E/2023-27139	10/5/23	COOKIE FACTORY & MORE BY MAITE ESPINAL	COMPRA Y VENTA DE BIENES INMUEBLES Y MUEBLES TALES COMO ELECTRODOMESTICOS, ARTICULOS PARA LA COCINA, MATERIALES DE COCINA PLÁSTICOS Y DE MADERA, MATERIALES DE REPOSTERÍA…	CAROLYN MAITE ESPINAL VALENZUELA	744305
E/2023-28531	15/5/23	COOL BREEZE REFRIGERATION	SERVICIOS DE MANTENIMIENTO, REPARACIONES E INSTALACIONES DE AIRES ACONDICIONADOS, NEVERAS Y SERVICIOS DE ELECTRICIDAD EN GENERAL.	ALEJANDRO CID MATOS	745035
E/2023-28304	12/5/23	COOPERATIVA DE PRODUCCION, TRABAJO Y SERVICIOS MULTIPLES VISIONARIOS COOP-VISIONARIOS	ENTIDAD SIN FINES DE LUCRO DEDICADA A BRINDAR SERVICIOS GENERALES DE PRESTAMOS, AHORROS Y CREDITOS A LOS ASOCIADOS Y DEMAS SERVICIOS DEL COOPERATIVISMO.	CANDIDA ROCIO DOMINGUEZ DE LOZADA	744808
E/2023-27418	10/5/23	COOPERATIVA AGROPECUARIA DE SERVICIOS MULTIPLES DEL NORDESTE COOPENOR	ENTIDAD SIN FINES DE LUCRO DEDICADA A PROYECTOS QUE FAVOREZCAN A SUS SOCIOS Y DPTO. DE DIVISION DE AHORROS Y CREDITOS. Y APOYO A PRODUCTORES PECUARIOS DE LA REGION NORDESTE.	COOPERATIVA AGROPECUARIA DEL NORDESTE COOPENOR	744402
E/2023-28945	16/5/23	COOPERATIVA AGROPECUARIA Y SERVICIOS MULTIPLES DE BARRERO, COOPASBA	ENTIDAD SIN FINES DE LUCRO DEDICADA A BRINDAR SERVICIOS GENERALES DE PRESTAMOS, AHORROS Y CRÉDITOS A LOS ASOCIADOS.	SAMUEL GUTIERREZ PIMENTEL	745376
E/2023-28581	15/5/23	COOPERATIVA AGROPECUARIA Y SERVICIOS MULTIPLES DE PRODUCTORES OVINO CAPRINO DE VALVERDE COOPRODOVICAV	ENTIDAD SIN FINES DE LUCRO, DEDICADA A BRINDAR SERVICIOS GENERALES DE PRESTAMOS, AHORROS Y CREDITOS A LOS PRODUCTORES AGROPECUARIOS DE LA PROVINCIA VALVERDE Y DEMAS SERVICIOS DEL COOPERATIVISMO.	JOSE RAFAEL CASTELLANOS JIMENEZ	745094
E/2023-27132	8/5/23	COOPERATIVA AGROPECUARIA Y SERVICIOS MULTIPLES PARA EL DESARROLLO DE BONAO COOPADEBO	SIN FINES DE LUCRO PARA INCENTIVAR LA AGROPECUARIA Y SERVICIOS MULTIPLES TALES COMO PRESTAMOS Y FINANCIAMIENTOS EN GENERAL CON EL PROPÓSITO DE FOMENTAR EL DESARROLLO ECONÓMICO...	RAMON YGNACIO REYES MARTE	743740
E/2023-27728	15/5/23	COOPERATIVA CREDI AMIGOS DE AHORRO Y CRÉDITO COOP-CREDIAMIGOS	ENTIDAD SIN FINES DE LUCRO, COOPERATIVA DE AHORROS Y CREDITOS.	INOCENCIO RAMON FERNANDEZ PEREZ	745137
E/2022-57256	12/5/23	COOPERATIVA DE AHORRO, CRÉDITO Y SERVICIOS MÚLTIPLES DE LOS EMPLEADOS DE COOPSEGUROS, SEGURCOOP	ENTIDAD SIN FINES DE LUCRO DEDICADA A ACTIVIDADES DE COOPERATIVA DE AHORRO, CRÉDITO Y SERVICIOS MÚLTIPLES PARA SUS SOCIOS.	RUTH JESSICA SOTO BAEZ	744799
E/2023-26539	4/5/23	COOPERATIVA DE AHORRO, CRÉDITO Y SERVICIOS MÚLTIPLES DE PROPIETARIOS DE CARROS DE LA 27 DE FEBRERO COOPROCAVEFE	SIN FINES DE LUCRO DEDICADA A INCENTIVAR EL PRENDIMIENTO EN PEQUEÑOS Y MEDIANOS EMPRESARIOS. ESTIMULAR EL ABITO DE DEPÓSITOS DE AHORROS ENTRE LOS ASOCIADOS…	PEDRO MARCELINO GOMEZ MOREL	743512
E/2023-25909	4/5/23	COOPERATIVA DE AHORRO, CREDITO Y SERVICIOS MULTIPLES MISION EMPRESARIAL COOPMISION	ENTIDAD DIN FINES DE LUCRO DEDICADA A FOMENTAR LA ACTITUD COOPERATIVA DE LOS SOCIOS Y DE LAS COMUNIDADES.	COOPERATIVA DE AHORRO, CREDITO Y SERVICIOS MULTIPLES MISION EMPRESARIAL COOPMISION	744110
E/2023-25104	8/5/23	COOPERATIVA DE AHORRO, CRÉDITO Y SERVICIOS MÚLTIPLES PARA EL DESARROLLO DE PIMENTEL COOPDEPIM	COOPERATIVA QUE SE DEDICA A LA ACTIVIDADES DE AHORROS, CRÉDITO Y SERVICIOS MÚLTIPLES PARA EL DESARROLLO DE PIMENTEL. ENTIDAD SIN FINES DE LUCRO.	DAMARIS ALTAGRACIA ROJAS LÓPEZ	743883
E/2023-29311	17/5/23	COOPERATIVA DE AHORRO, CREDITO Y SERVICIOS MULTUIPLES DIASPORA SIN FRONTERA COOP-SINFRONTERA	ENTIDAD SIN FINES DE LUCRO DEDICADA A BRINDAR SERVICIOS GENERALES DE PRESTAMOS, AHORROS Y CREDITOS A LOS ASOCIADOS Y DEMAS SERVICIOS DEL COOPERATIVISMO.	RAFAEL LEONARDO VALVERDE GONZALEZ	745680
E/2021-62676	12/5/23	COOPERATIVA DE AHORROS, CREDITOS Y SERVICIOS MULTIPLES MEGA CARIBE COOPMEGACARIBE	SIN FINES DE LUCRO DEDICADA A REALIZAR PRESTAMOS, AHORROS, FINANCIAMIENTO A SUS MIEMBROS, CAPACITACIÓN, EDUCACION PARA EL COOPERATISMO Y EDUCACION FINANCIERA.	JULIAN FLETE JAVIER	744817
E/2023-27160	12/5/23	COOPERATIVA DE PRODUCCION, TRABAJO Y SERVICIO MULTIPLE PRODUCTORES DE OCOA COOPROCOA	ENTIDAD SIN FINES DE LUCRO DEDICADA A FOMENTAR EL DESARROLLO DE NUESTROS SOCIOS A TRAVÉS DE ESTIMULAR EL HABITO DE DEPÓSITO DE AHORROS ENTRE LOS ASOCIADOS…	KELVIN ALEXANDERS CABRERA BAEZ	744921
E/2023-26690	5/5/23	COOPERATIVA DE PRODUCCIÓN, TRABAJO Y SERVICIOS MÚLTIPLES DE LA ASOCIACIÓN DE DISEÑADORES DOMINICANOS COOPADD	INCENTIVAR EL HÁBITO DE AHORRO ENTRE LOS MIEMBROS DE LA ASOCIACIÓN, EN ARAS DE PROMOVER Y FORTALECER EL EJERCICIO DE LA SOLIDARIDAD ENTRE LAS FAMILIAS Y NUESTROS SOCIOS, MEDIANTE PROGRAMAS EDUCATIVOS Y PRÉSTAMOS…	JUAN FRANCISCO RODRÍGUEZ REYES	743549
E/2023-28948	16/5/23	COOPERATIVA DE PRODUCCION, TRABAJO Y SERVICIOS MULTIPLES DE LOS PESCADORES DE CABARETE COOP-CABARETE	ENTIDAD SIN FINES DE LUCRO DEDICADA A INCENTIVAR Y FOMENTAR LA PRODUCCIÓN, COMERCIALIZACIÓN Y EXPORTACIÓN E IMPORTACIÓN AGROPECUARIA, Y A SU VEZ ESTIMULAR DEPÓSITOS DE AHORROS.	RAMON MOREL CARABALLO	745383
E/2023-28775	15/5/23	COOPERATIVA DE PRODUCCION, TRABAJO Y SERVICIOS MULTIPLES EMPRENDEDORES COMUNITARIOS DE BARAHONA COOPEMCOBA	ENTIDAD SIN FINES DE LUCRO DEDICADA A BRINDAR SERVICIOS DE AHORROS, CRÉDITOS Y SERVICIOS RELACIONADOS A SUS SOCIOS CON EL FIN DE ATENDER SUS NECESIDADES.	ANA BARTOLA ACOSTA HERRERA DE MATOS	745238
E/2022-62650	2/11/22	COOPERATIVA DE PRODUCCIÓN, TRABAJO Y SERVICIOS MÚLTIPLES JÓVENES EMPRENDEDORES DEL SUR COOPEMSUR	SOMOS UNA ENTIDAD SIN FINES DE LUCRO PARA OFRECE SERVICIOS FINANCIEROS PARA EL DESARROLLO DEL SECTOR PRODUCTIVO DE LOS ASOCIADOS Y DE LA COMUNIDAD, CAPACITAR EN CULTURA FINANCIERA SANA…	RUBI DE LA CRUZ, MIANNUDI EBENEZER NUÑEZ ABREU	738609
E/2023-28869	16/5/23	COOPERATIVA DE PRODUCCIÓN, TRABAJO Y SERVICIOS MÚLTIPLES PURA PESCA RD, COOPPURAPESCA	SIN FINES DE LUCRO DEDICADA A INCENTIVAR EL EMPRENDEDURISMO AGRÍCOLA Y PECUARIA, FORMACIÓN PROFESIONAL, ELABORACIÓN DE PROYECTOS AL SISTEMA AGROPECUARIO EN GENERAL.	JHOANA PUENTES GONZALEZ	745321
E/2023-26663	9/5/23	COOPERATIVA NACIONAL DE AHORRO, CRÉDITO Y SERVICIOS MÚLTIPLES DE PROFESIONALES Y EMPRESARIOS DE REPÚBLICA DOMINICANA COOPNAPE	ENTIDAD SIN FINES DE LUCRO, DEDICADA A LA PRESTACIÓN DE SERVICIOS FINANCIEROS TALES COMO PRÉSTAMOS PERSONALES, PRÉSTAMOS HIPOTECARIOS, PRÉSTAMOS PARA EMPRESAS, MICRO CRÉDITOS…	JOEL LOIS TAVÁREZ ROSA	744076
E/2023-26668	5/5/23	COOPERATIVA VEGANA DE AHORRO, CREDITO Y SERVICIOS MULTIPLES DE LA CONSTRUCCION COOPVECON	DESARROLLO E INVERSION DE PROYECTOS INMOBILIARIOS, PRÉSTAMOS A ASOCIADOS A BAJAS TASAS DE INTERÉS, PRÉSTAMOS HIPOTECARIOS Y COMPRA DE VIVIENDA, APOYO EN PROYECTOS DE INFRAESTRUCTURA A ASOCIADOS Y COLABORADORES…	RAFAEL ADALBERTO TEJADA DE LA ROSA	745656
E/2023-26525	4/5/23	COPIADO LUZ Y VIDA	SERVICIOS DE IMPRESIONES, COPIAS, VENTAS DE ACCESORIOS Y ÚTILES ESCOLARES. ENCUADERNADO, PLASTIFICADOS, TRABAJOS COMPUTARIZADOS, VENTAS DE MATERIALES DE OFICINA. DIGITACIÓN, ESCANNER.	YAUGER MANUEL TEJADA REYES	743428
E/2023-16227	5/5/23	CORAL BROKERS CONSTRUCTORA INMOBILIARIA, CBCI	COMPRA Y VENTA DE PROPIEDADES, ASI COMO EL CORRETAJE E INTERMEDIACION DE INMUEBLES, LA ELABORACION DE PROYECTOS URBANISTICOS, EDIFICACION, DISEÑO Y CONSTRUCCION DE CONDOMINIOS Y VIVIENDAS INDIVIDUALES.	CRIONI SAMUEL MORETA TEJEDA	743539
E/2023-13346	9/3/23	CORALES DE PALMARE VILLAGE	SERVICIOS DE CONSTRUCCIÓN, DESARROLLO. PROMOCIÓN Y COMERCIALIZACIÓN DE CONJUNTO RESIDENCIAL DE VIVIENDAS Y ASESORÍA INMOBILIARIA.	IVETTE YAHADIRA SANTOS MIGUEL DE READ	733803
E/2023-28815	16/5/23	CORPORACION C-7	ASESORÍA DE MERCADEO, NEGOCIOS DE PRÉSTAMOS, ADMINISTRACIÓN DE BIENES RAÍCES Y TODO LO RELACIONADO CON ASUNTOS JURÍDICOS…	FRANCISCO ALEJANDRO LEBREAULT ACEVEDO	745290
E/2023-26933	8/5/23	CORPORACION LOVE DOES MC	COMPRA, ELABORACION, VENTA Y DISTRIBUCION DE ALIMENTOS Y BEBIDAS NO ALCOHOLICAS AL PUBLICO EN GENERAL, SEAN ESTE PERSONAS FISICAS O MORALES, PERSONAS PUBLICAS O PRIVADAS…	MEGAN RATNAM, CLAIRE LORRAINE HODGSON	743730
E/2023-27281	9/5/23	CORPORATIVO SUR	IDENTIFICAR EDIFICIO EMPRESARIAL ,COMERCIAL DESTINADO AL ALQUILER, VENTAS DE LOCALES COMERCIALES PARA LA INSTALACIÓN DE COMERCIOS DE IGUAL O DISTINTAS NATURALEZAS…	ENDELLIONITE HOLDING S.R.L.	744197
E/2023-25230	10/5/23	CORRALITO MARKET	COMPRA Y VENTA DE PRODUCTOS ALIMENTICIOS, AGRÍCOLAS, CARNES, MARISCOS, EMBUTIDOS,PASTAS, ESPECIAS, HUEVOS, LECHE,GOLOSINAS, PRODUCTOS DERIVADOS DE LA HARINA.	JOSÉ LUIS GARCÍA	744364
E/2023-25349	17/5/23	COSITAS PARA TI RD	COMPRA, VENTA Y COMERCIALIZACION TANTO FISICA Y VIRTUAL DE PRODUCTOS TECNOLOGICOS, ACCESORIOS, ROPAS, CALZADOS PARA DAMAS, CABALLEROS Y NIÑOS.	LUISA MARIA SANCHEZ HIDALGO	745675
E/2023-25553	4/5/23	CRAFT PRINT BY SARAH HERNANDEZ	EMPRESA DEDICADA A LA PAPELERÍA CREATIVA Y LA ELABORACIÓN, IMPRESIÓN Y VENTA DE ARTÍCULOS PERSONALIZADOS EN VINIL, SUBLIMADOS, SERIGRAFÍA Y BORDADOS, TAZAS…	SARAH HERNANDEZ	743316
E/2023-28451	12/5/23	CREACIONES LINA	FABRICAMOS CAJA, FUNDAS Y TARJETA DE REGALO EN CARTÓN PIEDRA, CARTULINA, CARTONITE Y ACETATO, PARA DESAYUNOS…	FRANKLIN JOSE ROJAS FERNANDEZ, LINA DEL VALLE ALCALA FERNANDEZ	744987
E/2023-28096	11/5/23	CREDIPULCRO FINANCIERO	ASESORÍA FINANCIERA PERSONALIZADA, CONSOLIDACIÓN DE DEUDAS, SERVICIOS DE CRÉDITO Y REPARACIÓN DE CRÉDITO, SERVICIOS DE SEGUROS…	EUGENIO CRUZ PEREZ	744630
E/2023-28462	15/5/23	CREDITECH CREDITOS Y TECNOLOGIA BY A GARABITO	IMPORTACION COMPRA Y VENTA DE EQUIPOS DE TECNOLOGIA EN GENERAL: COMPUTADORAS, CELULARES, TABLES, RELOJES INTELIGENTES Y OTROS, COMO TAMBIEN ELECTRODOMESTICOS EN GENERAL…	ANGELA ALEXANDRA GARABITO DE GARRIDO	745004
E/2023-27311	9/5/23	CREDITOS LAURA ELISA	PRESTAMOS PARA VEHICULOS, HIPOTECAS, FACTORING Y OTRAS ACTIVIDADES DE CREDITO NO BANCARIZADO.	JOSE DOMINGO CEPEDA GARCIA	744033
E/2023-24665	26/4/23	CRESCENDO MONTESSORI	SERVICIOS DE EDUCACIÓN EN LOS NIVELES INICIAL, PRIMARIO Y SECUNDARIO.	SATURNINO HERNÁNDEZ JAVIER, IRENE ALTAGRACIA HERNÁNDEZ DE LEÓN	743403
E/2023-27231	8/5/23	CRISTALUMD	FABRICACION DE PUERTAS, VENTANA, ACCESORIOS DE COCINA E INSTALACIÓN DE CRISTALES EN GENERAL.	DANIEL MANZUETA ABAD, EUSEBIA BRITO DE MANZUETA, LUIS FRANCISCO ABAD	743985
E/2023-26553	5/5/23	CROSSTRAINING BY ZOCA	SERVICIOS DE CLASES DE ENTRENAMIENTOS FÍSICOS Y DEPORTIVOS PARA MEJORAR LA SALUD INTEGRAL DEL SER HUMANO, CON ENTRENAMIENTOS PERSONALES INCLUIDOS .	ZOILO CAMILO CARABALLO POLANCO	743443
E/2023-26444	5/5/23	CUATITECNO PF	COMPRA, VENTA Y ADMINISTRACIÓN DE PROPIEDADES INMOBILIARIAS.	MANUEL ROMERO MUÑOZ	743895
E/2023-26457	4/5/23	CUENCON	CONSTRUCCIÓN, MANTENIMIENTO, DISEÑO Y REMODELACIÓN DE OBRAS CIVILES, ALQUILERES DE EQUIPO, SUPERVISIÓN DE OBRAS, ASESORAMIENTO Y GESTIÓN DE PROYECTOS.	ROSSEL JOAQUIN CUEVAS NIN	743360
E/2023-23398	20/4/23	CURVELINE SI GROUP	VENTA, SERVICIOS, DISTRIBUCIÓN, COMERCIALIZACIÓN, IMPORTACIÓN, EXPORTACIÓN DE EQUIPOS, DISPOSITIVOS, PRÓTESIS, PRENDAS MOLDEADORAS Y POSQUIRÚRGICAS PARA EL ÁREA MEDICA.	CURVELINE S.R.L.	741816
E/2023-27633	10/5/23	CYBERTHINKING	SIN FINES DE LUCRO, QUE TIENE COMO OBJETO CONTRIBUIR CON EL FORTALECIMIENTO DE LA CIBERSEGURIDAD,PREVENCION DEL CIBERDELITO EN LA REPUBLICA DOMINICANA Y LATINOAMERICA…	ESTHER ELISA AGELAN CASASNOVAS	744267
E/2023-26926	8/5/23	CYV CENTRO PSICOLOGICO INTEGRAL AVANZADO	SE REALIZARÁN CONSULTAS Y TERAPIAS PSICOLÓGICAS Y CAPACITACIONES.	BETANIA VILLAMAN SANTOS DE MERCADO, TANIA MARIA CABRERA MESSÓN DE CARNIEL	743723
E/2023-27777	10/5/23	D ALBA & CAPITAL MEDICINA.	SERVICIOS DE VENTA DE MEDICINA.	ALBA IRIS CRUZ SANTOS, OSVALDO DE LA CRUZ CASTRO	744375
E/2023-15047	12/5/23	D' ANGEL OPEN 33	COMPRA, VENTA, REPARACIÓN, EXPORTACIÓN E IMPORTACIÓN DE EQUIPOS TECNOLÓGICOS Y COMUNICACIÓN. TRANSPORTE EN GENERAL.	ANGEL ANTONIO DE LOS SANTOS ESPINOSA	744903
E/2023-28730	16/5/23	D' ASHLEY BRITO NAILS	SERVICIOS DE POSTURA DE UÑAS, MANICURE, PEDICURE Y VENTA DE ACCESORIOS PARA DAMAS.	RUTH BELKIS BRITO FERNANDEZ	745478
E/2023-27425	9/5/23	D DANNY MOREL INVERSIONES	SERVICIOS DE PRESTAMOS DE MANERA GENERAL.	DANNY MICHAEL MOREL VARGAS	744114
E/2023-23863	12/5/23	D' EDGAR DE LA ROSA PACA	VENTAS DE TODO TIPO DE PACAS AL POR MAYOR Y DETALLE.	EDGAR RAYLON DE LA ROSA ROSARIO	745037
E/2023-27477	11/5/23	D' EDISONBARBERSHOP	SERVICIOS DE PELUQUERIA EN GENERAL.	EDISON SANTIAGO SAMBOY FELIZ	744542
E/2023-28482	15/5/23	D' EMPERA ACCESORIOS Y MAS	VENTA DE CARTERAS PARA MUJERES Y HOMBRES, VENTA DE TODO TIPO MAQUILLAJE PARA MUJERES, VENTA DE PRENDA DE MUJERES Y HOMBRES: CADENAS, PULSERAS, RELOJES…	EMPERATRIZ ROJAS TAVERAS	745000

[210] EXPEDIENTE	[220] FECHA	[561] NOMBRE COMERCIAL	[510] ACTIVIDAD	[730] SOLICITANTE	REGISTRO
E/2023-28801	16/5/23	D ENERGY DISTRIBUTION CHARLENESCAT	VENTA, DISTRIBUCIÓN DE GAS, COMBUSTIBLES, COMERCIALIZACIÓN DE ENERGÍA EÓLICA, HIDRÁULICA SOLAR BIOLÓGICA, GEOTÉRMICA, BIODIESEL, BIOGÁS.	MARIE DOMINIQUE LENESCAT	745259
E/2023-25808	5/5/23	D' EVELYN RODRIGUEZ HAIR EXTENTION	SERVICIOS DE VENTA DE EXTENSIONES DE PELO, ROPA Y ACCESORIOS PARA DAMAS, CABALLEROS Y NIÑOS.	EVELIN DAMMIRY RODRIGUEZ MARTE	743535
E/2023-24623	11/5/23	D FRANK DIAZ BARBER SHOP	SERVICIO DE CORTE DE PELO, REALIZACIÓN DE CERQUILLO, CORTES DE BARBA, OTROS.	FRANCISCO ANTONIO DIAZ PLACENCIA	744568
E/2023-28843	16/5/23	D' GRACIA HOME MEDICAL SERVICES	SERVICIOS MEDICOS RELACIONADOS CON LA SALUD HUMANA, ATENCIÓN AMBULATORIA (INCL. LAS ACTIV. DE CONSULTORIOS MÉDICOS DE ESTABLECIMIENTO SIN INTERNACIÓN…	ANDRY RAFAEL JIMENEZ DE GRACIA	745309
E/2023-28192	11/5/23	D' LOS ANGELES M&F VARIEDADES Y MAS.	TIENDA FISICA PARA LA VENTA DE ROPA INTERIOR, ZAPATOS, FAJAS EXCLUSIVAS, PERFUMERIA, VENTA DE CARTERAS AL POR MAYOR Y DETALLES, CREMAS…	MARIA DE LOS ANGELES MENDEZ	744714
E/2023-23633	11/5/23	D' MARGARET BEAUTY PLACE PMC	CUIDADO COMPLETO DEL CABELLO VENTA DE PRODUCTOS DE BELLEZA AL POR MAYOR Y DETALLE, ESTÉTICA EN GENERAL MANICURA Y PEDICURA.	MARGARITA MARTINEZ BAUTISTA	744532
E/2023-28484	17/5/23	D' MARTÍNEZ LIQUOR STORE DML	COMPRA Y VENTA AL POR MAYOR Y DETALLES DE BEBIDAS ALCOHÓLICAS.	PEDRO MARIA MARTINEZ HERNANDEZ	745685
E/2023-26741	8/5/23	D' MERAN F. AUTO IMPORT	RENTA DE VEHICULOS. IMPORTACION DE VEHICULOS. COMPRA Y VENTA DE VEHICULO NUEVOS Y USADOS	LUIS ANTONIO MERAN FAMILIA	743872
E/2023-28879	16/5/23	D' PAJA CLUB VILLAR	VENTA DE BEBIDA, JUEGO DE MESAS Y ENTRETENIMIENTO.	LUIS DE LO SANTOS SANTIAGO	745324
E/2023-28480	15/5/23	D PELUQUERIA & Y CAFETERIA OLIVER JIMENEZ	CORTES EN GENERAL, VENTA DE BEBIDAS ALCOHÓLICAS Y GASEOSAS.	OLIVER JIMENEZ	745024
E/2023-27299	9/5/23	D' PURI AUTOPAINT	SERVICIOS DE REPARACION, PINTURA, DESABOLLADORES, MANTENIMIENTO VEHICULAR, RESTAURACION POR COLISION.	JOSE ALFREDO FELIZ	744024
E/2023-27898	12/5/23	D' RAFAEL MORDAN HERRERIA	SERVICIOS DE HERRERIA EN GENERAL.	RAFAEL ALBERTO MORDAN MINYETY	744870
E/2023-27972	11/5/23	D' RAY GARCIA AUTO PAINT	SERVICIOS DE DESABOLLADURA Y PINTURA DE AUTOMOVILES. COMPRA Y VENTA DE AUTOMOVILES.	RAINIER ARISMENDY GARCIA	744494
E/2023-6578	12/5/23	D' REYVID CONFECTIONS	FABRICACIÓN Y CONFECCIONES DE ROPA MUJERES, HOMBRES Y NIÑOS, ENTRE OTROS PRODUCTOS DE TELA.	ANELSI YOHANNA CABRERA RODRIGUEZ	744751
E/2023-28250	12/5/23	D' RUBIO REPOSTERIA	SERVICIOS DE REPOSTERIA EN GENERAL.	DIOMEDES DESHAMPS DE LA CRUZ	744750
E/2023-29275	17/5/23	D' SAMP NAILS AND MAKEUP STUDIO	SERVICIOS DE MAQUILLAJE PROFESIONAL PARA EVENTOS, ASI COMO POSTURA DE UÑAS Y PESTAÑAS.	SANDRA MARIBEL PERALTA HERRERA	745662
E/2023-26393	9/5/23	D' SEGURA R&C FUMIGADORA INTERNACIONAL	SERVICIOS DE FUMIGACIÓN Y CONTROL DE PLAGAS. COMERCIALIZACIÓN DE PESTICIDAS Y PRODUCTOS DE FUMIGACIÓN.	ROBERT SEGURA CUEVAS	744150
E/2023-28710	17/5/23	D' WHAINER TM RENT CAR	RENTA DE VEHICULOS EN GENERAL.	PABLO TAVERAS MARTINEZ	745636
E/2023-23063	11/5/23	D&L SOLUCIONES LOGISTICAS HERNANDEZ	SERVICIOS DE FABRICACIÓN, COMERCIALIZACIÓN, ALQUILER DE PALLETS PARA CARGA Y ALMACENAJES, ALQUILER DE TARIMAS Y SERVICIOS DE TRANSPORTE DE CARGA.	LUZ ELSIRA HERNANDEZ PANIAGUA	744727
E/2023-25694	10/5/23	D. POLLO MORENA Y LUIS	SERVICIOS DE COMIDA Y BEBIDAS PREPARADAS, LOCAL DE COMIDA RAPIDA.	GREGORIA PEREZ SOLIS	744296
E/2023-26960	8/5/23	D` TATIANA STETIC CENTER	SOMOS UNA EMPRESA DEDICADA A BRINDAR BIENESTAR EN EL CUIDADO PERSONAL DE NUESTROS CLIENTES, OFRECIENDO CON ALTA CALIDAD SERVICIOS DE ESTÉTICA, BARBERÍA Y SPA…	ROSA TATIANA ALMONTE MOREL	743741
E/2023-25744	4/5/23	D` YOJAIRA GARCIA BEAUTY CENTER	SERVICIOS DE SALON EN GENERAL.	MIKY YOJAIRA GARCIA DE LEON	743377
E/2023-28313	12/5/23	D´ INVERSIONES ARABELIS SUJENYI	RENTA DE VEHICULOS, COMPRA, VENTA, IMPORTACION Y FINANCIAMIENTO DE VEHICULOS EN GENERAL.	WILSON RAFAEL CORONADO SANTOS	744842
E/2023-26734	8/5/23	D´ NIFREDERBY CAFETERIA Y BOCADILLOS	SERVICIOS DE PREPARACIÓN Y EXPENDIO DE TOSTADAS, JUGOS, GALLETAS, REFRESCO, BATIDAS, SÁNDWICHES, BISCOCHO, PICADERAS Y AFINES.	NIURKA ALTAGRACIA MARICHAL REYES	743844
E/2023-24462	25/4/23	D´ OSCAR FERRETERIA	VENTA DE MATERIALES DE CONSTRUCCION, AL POR MAYOR Y DETALLE Y DE ARTICULOS FERRETEROS EN GENERAL.	OSCAR AMADO JAVIER CONTRERAS	744101
E/2023-27205	8/5/23	D´ SANTOS COMERCIAL DSC	MINI MARKET, COMPRA Y VENTA DE LOS PRODUCTOS BÁSICOS DE LA CANASTA FAMILIAR.	ANGELA YOCASTA OGANDO CONCEPCION	743948
E/2023-27191	8/5/23	D´ SWING DULCE SPORT	VENTA AL POR MENOR Y MAYOR DE UTILES DEPORTIVOS PARA LAS DISCIPLINAS DE SOFTBALL, BASEBALL, BALONCESTO, VOLEYBALL ENTRE OTRAS.	ANEURY PEREZ REYES	744125
E/2023-27186	10/5/23	D´ YAKOL SHIP SUPPLY	VENTA DE COMESTIBLE A LOS BUQUES, BARCOS, QUE ATRACAN EN TODO LOS PUERTOS DE LA REPUBLICA DOMINICANA, SUPLIDORES DE COMESTIBLES DEL ESTADO, VENTA DE MELAZA, VENTA DE COSMÉTICOS.	WENDY ESTHER MERCEDES RUIZ	744564
E/2023-26260	9/5/23	D' SILETT BEAUTY SUPLAY RD	VENTA DE PRODUCTOS PARA EL CUIDADO DEL CABELLO, VENTAS DE INMUEBLES PARA SALONES Y BARBERÍAS, UTENSILIOS DE SALÓN Y BARBERÍAS…	MASSIEL PAULINO RODRIGUEZ	744233
E/2023-26609	5/5/23	DACER	MÚSICA, COMPOSITOR, CANTAUTOR, ARREGLISTA, PROMOTOR ARTÍSTICO.	FELIX JOEL RODRIGUEZ CERDA	743502
E/2023-28542	15/5/23	DAINCERS STORE	COMERCIO AL POR MAYOR Y POR MENOR DE ALIMENTOS, BEBIDAS Y TABACO, COMERCIO AL POR MAYOR Y POR MENOR DE PRODUCTOS FARMACÉUTICOS Y MÉDICOS…	DANY DANIEL JIMENEZ MATEO	745068
E/2023-26836	8/5/23	DAISY MARIA GOURMET Y MAS	VENTA DE COMIDAS FRIAS Y CALIENTES.	EILEEN MATILDE ARISMENDY ECHAVARRIA	744738
E/2023-27681	10/5/23	DALIFARMA IMPORT	COMPRA, VENTA, IMPORTACIÓN, EXPORTACIÓN, CONSIGNACIÓN Y DISTRIBUCIÓN DE INSUMOS QUÍMICOS, INSUMOS MÉDICOS, DISPOSITIVOS BIOMÉDICOS, MEDICAMENTOS, NUTRICIÓN…	JUAN DE DIOS LLAVERIAS LANTIGUA	744309
E/2023-16310	15/5/23	DALÚ BROWS AND LASHES BY LORENA RODRÍGUEZ	SERVICIO DE MAQUILLAJE PERMANENTE Y SEMI PERMANENTE, COLOCACIÓN DE PESTAÑAS, DISEÑO DE CEJAS, DEPILACIÓN Y CUIDADO DE CEJAS Y PESTAÑAS…	MARIA LORENA RODRIGUEZ LEAL	745596
E/2023-26869	9/5/23	DAMAR FAMILIA CUARTOS FRIOS RD	SERVICIOS TÉCNICOS, VENTA DE PIEZAS Y ACCESORIOS PARA CÁMARAS FRIGORÍFICAS.	DAMAR ULISES FAMILIA VASQUEZ	744177
E/2023-10658	21/2/23	DAMDFORT CORPORATION	SERVICIOS DE CONSTRUCCIÓN EN GENERAL, REFORMA Y REPARACIÓN DE EDIFICIOS RESIDENCIALES INCLUYENDO. CONSTRUCCIÓN…	MABEL FORTUNA MORONTA DE ORTIZ, JOHAN DANIEL MEDINA ROSARIO	744720
E/2023-27407	9/5/23	DAMEROAUTOCAR	VENTA, RENTA Y FINANCIAMIENTO DE VEHÍCULOS.	ELCIARA ALEXANDRA PIMENTEL ABREU	744102
E/2023-23197	19/4/23	DAMIAM CENTER	COMPRA Y VENTA DE EQUIPOS Y ARTÍCULOS DE OFICINA.	DAMIAMNY PEREZ PALMERO	743827
E/2023-27739	10/5/23	DANLUZ	FABRICACIÓN Y VENTA DE COSMÉTICOS.	DANIELA ENCARNACION FLORES	744341
E/2023-28369	16/5/23	DARITECHNOLOGYS RODRIGUEZ	IMPORTACIÓN, EXPORTACIÓN, COMPRA, VENTA DE EQUIPOS TECNOLÓGICOS, CELULARES, TABLES, LAPTOS, ACCESORIOS PARA CELULARES, TABLES, LAPTOS, REPARACIÓN DE EQUIPOS TECNOLÓGICOS…	DARIEL RODRIGUEZ ESCOBAR	745389
E/2023-28059	16/5/23	DASHLYWIGSTYLE	VENTA DE PELUCAS.	VERONICA JAVIER MARTINEZ	745496
E/2023-26282	5/5/23	DATA HOPE RESEARCH - DHR	ENTIDAD DEDICADA A LA REALIZACIÓN DE ENCUESTAS, ESTUDIOS DE ACTITUDES Y OPINIONES, ESTUDIO DE MERCADO, ESTUDIOS DE FACTIBILIDAD…	AURA LUZ MADERA HENRIQUEZ	743445
E/2023-28397	12/5/23	DATACARIBE RESEARCH	INVESTIGACIÓN Y ANÁLISIS DE MERCADOS, ANÁLISIS DE DATOS MERCADO ELECTORAL.	JHON VLADIMIR BENCOSME GUZMAN	744908
E/2023-25994	9/5/23	DATALYTICA LOAYA	SERVICIO DE CONSULTORÍA, ASESORAMIENTO, CAPACITACIÓN EN LAS ÁREAS DE ECONOMÍA, NEGOCIOS, ADMINISTRACIÓN DE EMPRESA, FINANZAS, MERCADEO O INTELIGENCIA DE NEGOCIOS.	JULIO FRANCISCO LOZANO AYALA	743963
E/2023-28675	15/5/23	DAURY VAPER & DRINK	ACTIVIDAD DE COMERCIALIZACIÓN DE VAPES, DISPOSITIVOS ELECTRÓNICOS PARA FUMAR , ACCESORIOS, REPUESTOS , LÍQUIDOS RELACIONADOS AL PRODUCTO Y VENTA DE BEBIDAS ALCOHÓLICAS.	DAURY JOSE FILPO ROSA, LUZ MABLE CAPELLAN MARTINEZ	745165
E/2023-28846	16/5/23	DAV INVERSIONES INMOBILIARIAS	COMPRA, VENTA, ALQUILER, ADMINISTRACIÓN E INVERSIÓN EN BIENES INMUEBLES EN GENERAL.	DOMINGO ANTONIO VIYELLA CAOLO	745304
E/2023-28242	12/5/23	DAVID TE LLEVA RD TRAVEL	AGENCIA DE VIAJES Y TURISMO, MEDIACIÓN, ORGANIZACIÓN Y VENTA DE PRODUCTOS TURÍSTICOS.	WILLIAN DAVID DIETSCH TURBIDES, EDUARDO ANTONIO PEGUERO MEJIA	744804
E/2023-26628	5/5/23	DC SYMMETRY OASIS DR	SERVICIOS ECO-TURISMO, SERVICIOS DE SALUD, BIENESTAR, QUIROPRÁCTICOS, MASAJES Y ACTIVIDADES AFINES.	DEVIN ALLEN BROSSARD	743513
E/2023-29338	17/5/23	D'CAVALUCHY	VENTA Y ALQUILER DE VEHÍCULO, IMPORTACION Y VENTA DE PRODUCTOS DE BELLEZA COMO CREMA, JABONES, CHAMPÚ & OTROS PRODUCTOS DE BELLEZA Y CUIDADO DE LA PIEL, VENTA DE ROPA Y CALZADO…	ZORAIDA MARIA MONTERO OBJIO	745694
E/2023-28974	17/5/23	DDC MASTER KITCHEN	VENTA DE ALIMENTOS, CHEF PRIVADO, CLASES DE COCINA, SERVICIOS DE CATERING.	DANIELA DAYANA CERNA TEJADA	745624
E/2023-26862	9/5/23	DE CORAZON PARA TODO UN PAIS	ACTIVIDAD SIN FINES DE LUCRO PARA BRINDAR ACCIONES O MENSAJES QUE MUESTRAN AMOR Y SOLIDARIDAD HACIA TODA UNA NACIÓN, CON SENTIDO HUMANITARIO…	ABEL ATAHUALPA MARTINEZ DURAN	743978
E/2023-27523	9/5/23	DE J Y C HELADERIA	VENTA DE HELADOS.	JOSE RAMON CUEVAS LEONTE	744207
E/2023-28070	15/5/23	DE LA CRUZ STORE DC	IMPORTACION, COMERCIALIZACION, DISTRIBUCION, COMPRA Y VENTA AL POR MAYOR Y DETALLE DE PRENDAS DE VESTIR, COMO SON PANTALONES, TSHER, CAMISAS, ZAPATOS DE VESTIR Y CASUALES…	LORNA DEL ROSARIO GAUTREAUX	745109
E/2023-28726	15/5/23	DE LA RELIQUIA SPORT	VENTA DE TODO TIPO DE ROPAS Y ACCESORIOS PARA DAMAS, CABALLEROS Y NIÑOS, CALZADOS, BOLSOS, CARTERAS Y ZAPATOS.	JOEL MANUEL DURAN	745211
E/2023-25267	8/5/23	DE P&C JUNIOR07 AUTO IMPORT	COMPRA Y VENTA DE VEHÍCULOS NUEVOS Y USADOS, FINANCIAMIENTOS E IMPORTACIONES.	ANTHONY PEREZ CAPELLAN	743797
E/2023-26999	8/5/23	DE RICKYSAN PUERTAS Y VENTANAS	INSTALACIÓN Y FABRICACIÓN DE TODO TIPO DE PUERTAS Y VENTANAS Y GABINETES EN CRISTAL Y ALUMINIO, TAMBIÉN HACEMOS FRENTES FLOTANTES Y COMERCIALES…	LUIS ENRIQUE SANCHEZ	743774
E/2023-27267	9/5/23	DEBOCA'O	NEGOCIO DE ALIMENTOS Y BEBIDAS.	JESUS RIZIERI RODRIGUEZ LIRIANO	744010
E/2023-16919	20/3/23	DECORACIONES Y MULTI SERVICIOS NICHER DEMUN	SERVICIO DE CONSTRUCCIONES LIGERA Y TODA ACTIVDAD RELACIONADO CON LO PRINCIPAL.	NICHER CARRASCO MONTERO, BARTOLO ANTONIO MEDRANO MATOS	743421
E/2023-27101	8/5/23	DECORTERING	SERVICIOS DE CATERING, PLANIFICACIÓN DE EVENTOS, DECORACIONES PARA TODO TIPO DE EVENTO, TALLERES Y CURSOS.	SANDRA ESTEFANIA DE LEON SOLANO	743868
E/2023-27934	11/5/23	DEL PARQUE GALERÍA RESTAURANT	RESTAURANTE, PANADERÍA Y BAR.	MARICELA DE LA ROSA	744476
E/2023-28526	15/5/23	DELFY GRAPHICS	SERVICIOS DE DISEÑO GRÁFICO, LETREROS Y UNIFORMES.	DELFY ANTONIO MURRAY MARTINEZ	745031
E/2023-26436	4/5/23	DELIBARBECUE	PLANIFICACIÓN, EJECUCIÓN, ADMINISTRACIÓN Y OPERACIÓN COMERCIAL DE RESTAURANTES Y BARES…	YIMESKA AGUIAR VILLAPAREDES	743348
E/2023-28593	15/5/23	DELICIAS ROSA SOFIA	VENTAS MISCELÁNEOS, SERVICIOS DE CAFETERÍA Y EVENTOS.	ROSA MERCEDES AQUINO MARTE	745093
E/2023-29041	16/5/23	DELNORTE.SHEEEES	VENTAS DE ROPAS ORIGINALES, TENIS, GORRAS Y ACCESORIOS.	ROBERTO MALDONADO OVIEDO	745461
E/2023-28668	15/5/23	DEPILADITA ESTHETIC	SERVICIO DE DEPILACIÓN LASER, LIMPIEZA FACIAL PROFUNDA Y MASAJE CORPORAL.	SOFIA LOREN CASTILLO GONZALEZ	745245
E/2023-28584	15/5/23	DESDE CERO	SERVICIOS DE AGENCIA PUBLICITARIA, CAPACITACIÓN EN EL AREA DE MARKETING Y MANEJO DE TALENTOS.	DENIS RODRÍGUEZ PICHARDO	745079
E/2023-28403	12/5/23	DESIGN STARTUP INGENIEROS Y ARQUITECTOS	LAS ACTIVIDADES IRÍAN RELACIONADA A TODO REFERENTE A LA CONSTRUCCIÓN, DESDE EL DISEÑO HASTA SUPERVISIÓN Y EJECUCIÓN DE LA OBRA.	JARED SALOMON VALENZUELA MATOS	744915
E/2023-27885	10/5/23	DESING ATLANTIC	SERVICIOS DE IMPRESOS, FABRICACION DE TODO RELACIONADO CON IMPRESION.	GABRIEL ALBERTO O'NEILL GROSS	744439
E/2023-27075	8/5/23	DESTELLOS ACZIME	SERVICIOS DE DECORACIÓN DE INTERIORES.	AXUMENE ACZIME	744068
E/2023-27826	12/5/23	DEVICES ON DEMAND SL	IMPORTACION, FABRICACION, REPARACION Y COMERCIALIZACIÓN DE EQUIPOS ELECTRÓNICOS DE CONSUMO: COMPUTADORES, LAPTOS, MÓVILES, RELOJES INTELIGENTES, ACCESORIOS DE COMPUTADORES.	DILENIA MARGARITA ARIAS MARTINEZ	744871
E/2023-26421	4/5/23	DI TEODORO	ACTIVIDADES FINANCIERAS EN GENERAL, DESARROLLO Y FOMENTO INMOBILIARIO, VENTAS INMOBILIARIAS, INTERMEDIACIÓN INMOBILIARIA.	DIEGO ALESSANDRO DI TEODORO	743351
E/2023-28734	15/5/23	DIALMA FELIZ MENDEZ & ASOCIADOS	SERVICIOS LEGALES EN GENERAL, IGUALAS, CONSTITUCIÓN DE COMPAÑÍAS, SERVICIOS CONTABLES, ASESORÍA Y DESARROLLO PARA PEQUEÑAS, MEDIANAS Y GRANDES EMPRESAS, ENTRE OTRAS.	DIALMA PERFIDIA FÉLIZ MENDEZ	745213
E/2023-27307	12/5/23	DIAMAR MEDIA GROUP	SERVICIOS Y ASESORÍAS DE BELLEZA Y SALUD, PARA EMPRESAS PRIVADAS.	DAYANA MARIE SANTOS CLASSE	744924
E/2023-27309	9/5/23	DIAMAR RELAXING CENTER	SERVICIOS DE ESTÉTICA, MASAJES, TERAPIA, COSMÉTICA.	DAYANA MARIE SANTOS CLASSE	744029
E/2023-28184	11/5/23	DIAMOMD DEVELOPMEN A&B	DISEÑO DE CONSTRUCCIÓN Y SUPERVISIÓN DE OBRAS CIVILES. COMPRA, VENTA Y ALQUILER DE INMUEBLES Y SERVICIOS INMOBILIARIOS.	ANA FRANCHESCA NÚÑEZ MORALES DE CARABALLO	744712
E/2023-26841	9/5/23	DIAZ DE LUZ	ENTIDAD SIN FINES DE LÚCRO, EL OBJETO DE LA FUNDACIÓN DÍAZ DE LUZ ES APOYAR A LOS NIÑOS Y NIÑAS DE LA REPÚBLICA DOMINICANA…	INDHIRA MARIEL DIAZ MEDINA	743995
E/2023-27818	10/5/23	DÍAZ ROSA COMERCIO GLOBAL	DISTRIBUCIÓN Y VENTA DE APARATOS ELECTRÓNICOS Y ELECTRODOMÉSTICOS PARA EL HOGAR; VENTA AL POR MAYOR DE PRENDAS DE VESTIR Y COSMÉTICOS.	DERWIS JOSE DIAZ ROSA	744400
E/2023-25408	10/5/23	DIEGO XPRESS LAVANDERÍA	SERVICIOS DE LAVANDERÍA DE ROPA, SECADO, PLANCHADO, SERVICIOS DE LIMPIEZAS DE MUEBLES, COLCHONES, ALTERACIONES Y CONFECCIONES DE ROPA.	WILLIAMS ANTONIO ALEJO PEREZ	744269
E/2023-28351	12/5/23	DIGIART SUPLIDORES	SERVICIOS RELACIONADOS CON LA IMPRESIÓN; VENTA AL POR MAYOR DE ARTÍCULOS DE LIBRERÍA Y PAPELERÍA, VENTAS DE ARTICULOS PROMOCIONALES, DECORACIONES.	YAMEL GONZALEZ DE JESUS	744862
E/2023-28270	12/5/23	DIGITACT RD	SERVICIO DE AGENCIA DE MARKETING DIGITAL Y PUBLICIDAD.	DARIAN PAOLA GÓMEZ MATOS	744784
E/2023-27411	9/5/23	DIGIVERSE	DISEÑO Y DESARROLLO DE PÁGINAS WEB, DISEÑO Y DESARROLLO DE PROGRAMAS INFORMÁTICOS, MERCADEO DIGITAL E IMPRESO, PUBLICIDAD INTERACTIVA, ASESORÍA DE SOFTWARE MULTIMEDIA…	RUBEN ANTONIO SANTOS BURGOS, RADEL GRATEREAUX GAUTREAUX	744103
E/2023-29196	17/5/23	DIKAP LUXURY	IMPORTACIÓN Y VENTA DE UTENSILIOS DEL HOGAR, PRODUCTOS DE USO DOMÉSTICO, ELECTRODOMÉSTICOS Y PRODUCTOS RELACIONADOS.	DICKILSA ALTAGRACIA TORRES JIMÉNEZ	745574
E/2023-29348	17/5/23	DIMONEY-MULTISERVICES	SERVICIOS DE ELECTRICIDAD, CONTADURÍA, IMPUESTOS, TECNOLÓGICO, VENTA DE COMIDA INDUSTRIAL, VENTA DE SUPLEMENTO DEPORTIVOS, VENTA DE PIEZA DE REPUESTOS Y LUBRICANTES.	DAURY RODRIGUEZ LUGO	745703
E/2023-23974	8/5/23	DINÁMICO COMERCIO DOMÍNICO CHINO DCD	SERVICIO DE TRANSPORTE NACIONAL E INTERNACIONAL Y LOGÍSTICA.	JOANNA TECHEN PENG	743724
E/2023-28327	15/5/23	DIOMIRTH IMPORT	IMPORTACION Y VENTA DE ELECTRODOMESTICOS EN GENERAL, ARTICULOS FERRETEROS, DEL HOGAR, MAQUINARIAS INDUSTRIALES, LUBRICANTES, PIEZAS Y ACCESORIOS AUTOMOTRICES…	MIRTHA ALTAGRACIA GONZALEZ VILLAMAN	745124
E/2023-26889	8/5/23	DIOSPA CENTER	SERVICIO DE CLÍNICA ESTÉTICA, LIMPIEZA DE CUTIS, PEELING ULTRASÓNICO, MESOPLASTIA, INTRADERMOTERAPIA CORPORAL.	YRENE MARGARITA GARCÍA DE PÉREZ	743714
E/2023-29079	16/5/23	DIOSPAHIES	PRODUCCIÓN DE PRODUCTO CAPILARES Y PRODUCTO DE LIMPIEZA.	MATILDE PEGUERO HERRERA	745523

[210] EXPEDIENTE	[220] FECHA	[561] NOMBRE COMERCIAL	[510] ACTIVIDAD	[730] SOLICITANTE	REGISTRO
E/2023-28842	16/5/23	DIPROGE CIVIL, INGENIERÍA Y CONSULTORÍA	DISEÑO, PROMOCIÓN, GESTIÓN, CONSULTORÍA Y ADMINISTRACIÓN DE TODO TIPO DE OBRAS CIVILES E INMOBILIARIAS, Y CONSTRUCCIÓN EN GENERAL.	DORIS LEISY PICHARDO DE JESUS	745303
E/2023-27086	10/5/23	DISCO EL BLOKE FCG VIP	SERVICIOS DE ENTRETENIMIENTO ,DISCOTECA VENTAS DE BEBIDAS	FAUSTINO CARCAÑO GARCIA	744356
E/2023-26303	4/5/23	DISCONSTRU	SERVICIOS DE INGENIERÍA, DISEÑO, CONSTRUCCIÓN Y REMODELACIÓN DE CASAS, EDIFICACIONES Y PROYECTOS INMOBILIARIOS, LEVANTAMIENTO TOPOGRÁFICO, MENSURA, PROGRAMA DE OBRAS…	CARLOS JOSE NUÑEZ SANTANA	744188
E/2023-27083	10/5/23	DISCOTECA IMER	CENTRO DE DIVERSION DISCOTECA.	IMER ENCARNACION ENCARNACION	744362
E/2023-27091	8/5/23	DISCUS CAPITAL	COMPRA, TENENCIA, VENTA, DESARROLLO, OPERACIÓN, ADMINISTRACIÓN, GESTIÓN, PROMOCIÓN, SEPARACIÓN EN LOTES, URBANIZACIÓN, ALQUILER Y ARRENDAMIENTO DE INMUEBLES…	MARCO JOSÉ ANTUÑA PEÑA	743849
E/2023-28595	15/5/23	DISEÑO Y CONFECCIONES MARIA DEL CARMEN	SERVICIOS DE DISEÑO Y CONFECCIONES DE TODO TIPO DE ROPAS, CORTINAS, SABANAS, COLCHAS Y TEXTILES.	MARIA DEL CARMEN DOLORES MUÑOZ JIMENEZ	745096
E/2023-26575	5/5/23	DISLAIRA	TENEDORA DE INMUEBLES Y REALIZARA INVERSIONES INMOBILIARIAS EN GENERAL.	STEFANO BIANCHI BOERIO	743478
E/2023-28645	17/5/23	DISMELY PRODUCCIONES	SERVICIOS DE WEDDING PLANNER, ORGANIZACIÓN Y ASESORÍA DE TODO TIPO DE EVENTOS, CURSOS Y TALLERES, ARREGLOS FLORALES Y DISEÑO DE BOUQUET DE NOVIA.	DISMELY COROMOTO GIL GIL	745628
E/2023-27960	16/5/23	DISPER MULTISERVICES	SERVICIO DE TODO TIPO DE DISEÑO GRÁFICO, REGALOS PERSONALIZADOS PARA TODA OCASION Y DECORACION PARA EVENTOS.	MERLENY ALTAGRACIA POLONIA HERNANDEZ	745352
E/2023-26975	9/5/23	DISPROL A&L	DISTRIBUCIÓN Y VENTA DE PRODUCTOS DE LIMPIEZA: PARA EL HOGAR, AUTOS, MAQUINARIAS, COSMÉTICOS, UTENSILIOS DE LIMPIEZA, AL POR MAYOR Y AL DETALLE.	JOHANNA FERNANDA LUNA PACHECO	743977
E/2023-28161	11/5/23	DISTRIBUIDORA GIL GARCIA GG0.0	COMERCIALIZACIÓN Y VENTA DE ALIMENTOS, BEBIDAS,EMBUTIDOS, PRODUCTOS DE LIMPIEZA, ARTICULOS FERRETEROS, ARTICULOS PARA EL HOGAR, ESCOLARES Y DE OFICINA, ASI COMO ACEITES Y ACCESORIOS PARA VEHÍCULOS.	OSMARLYN ESMERALDO GIL	744696
E/2023-27610	11/5/23	DISTRIBUIDORA BONAO JJ	COMPRA Y VENTA DE ARTÍCULOS DE OFICINA, COMO FOLDER, CLIPS, HOJAS, LAPICERO Y LÁPIZ. TAMBIÉN ARTÍCULOS DEL HOGAR…	JESÚS VÁSQUEZ ALMONTE , JACOBO BASILIO VÁSQUEZ ALMONTE	744611
E/2023-26675	5/5/23	DISTRIBUIDORA BRADOR GONZÁLEZ	SERVICIOS DE DISTRIBUCIÓN DE ROPA Y PRODUCTOS LÁCTEOS.	BRADOR ANTONIO DEL C. DE JESUS GONZALEZ GOMEZ	743533
E/2023-27206	10/5/23	DISTRIBUIDORA DE EMBUTIDOS YOHANDY & CHRISTIAN CAPELLÁN	DISTRIBUCIÓN, IMPORTACIÓN, EXPORTACIÓN, VENTAS Y COMERCIALIZACIÓN DE TODO TIPOS DE EMBUTIDOS Y CARNES.	YOHANNY RAFAEL CAPELLAN PERTALTA	744338
E/2023-28043	11/5/23	DISTRIBUIDORA DE PRODUCTOS DE BELLEZA LUCREMAR	OFRECEMOS SERVICIOS DE VENTAS DE PRODUCTOS DE BELLEZA AL POR MAYOR Y DETALLES TALES COMO, ACONDICIONADOR, SHAMPOO, GOTAS DE BRILLO PARA EL PELO, MASCARILLA, GOTEROS PARA CRECIMIENTO DEL PELO.	LUCRECIA MARTINEZ PLACENCIA	744565
E/2023-27093	8/5/23	DISTRIBUIDORA EXE	VENTA DE LOS PRODUCTOS DE LA CANASTA FAMILIAR, PRODUCTOS DE LIMPIEZA, PRODUCTOS DESECHABLES COMO: PLATOS, CUCHARAS, VASOS, PRODUCTOS COMESTIBLE, BEBIDAS.	CARLOS XAVIEL PÉREZ PUJOLS	743857
E/2023-23645	21/4/23	DISTRIBUIDORA LIVAO	COMPRA, VENTA, COMERCIALIZACIÓN, IMPORTACIÓN, EXPORTACIÓN, DISTRIBUCIÓN Y FABRICACIÓN DE PRODUCTOS MÉDICOS, MATERIALES MÉDICOS…	OMAR EDUARDO CANDELARIO ESTEVEZ, ANTONELLA PIERANGELY GUTIERREZ RAMIREZ	744573
E/2023-26793	8/5/23	DISTRIBUIDORA MD LIA MUEBLES	ACTIVIDAD DE VENTA DE ELECTRODOMESTICOS, MUEBLES Y ARTICULOS PARA EL HOGAR.	MILTON BIEMBENIDO DIAZ PERALTA	743832
E/2023-26190	4/5/23	DISTRIBUIDORA UREÑA FERREIRA	VENTA Y DISTRIBUCIÓN DE MOTOCICLETAS, VEHÍCULOS, Y SUS PIEZAS, BATERIAS Y LUBRICANTES.	FRANCISCO ANTONIO UREÑA RODRIGUEZ, TRIGAL FERREIRA MENENDEZ	743328
E/2023-26232	4/5/23	D-MARBALL GROUP	ACTIVIDADES RELACIONADAS A LA PROMOCIÓN, ADMINISTRACCIÓN, COMPRA Y VENTA DE INMUEBLES, IMPORTACIÓN Y EXPORTACIÓN DE MATERIALES Y CONSTRUCCIÓN DE PROYECTOS INMOBILIARIOS.	DAVID MARTIN BALLESTEROS	743465
E/2023-27127	8/5/23	D'MORENA MABI, DIFERENTES SABORES	SERVICIOS DE FABRICACION, VENTA Y DISTRIBUCION DE TODA CLASE DE JUGOS DE FRUTAS NATURALES.	ARGENTINA VARGAS DE LA CRUZ	743887
E/2023-27421	9/5/23	DMSBC INVERSIONES	INVERSIONES EN GENERAL: INVERSIONES FINANCIERAS E INMOBILIARIAS, IMPORTACIÓN Y COMERCIALIZACIÓN DE VEHÍCULOS, ASUNTOS JURÍDICOS EN GENERAL, SERVICIOS DE CONSTRUCCIONES Y EDIFICACIONES EN GENERAL.	DOMINGO BEN GUTIERREZ, SUJEIDY DE LA CRUZ DE LA ROSA	744106
E/2023-27772	10/5/23	DNI DESARROLLO DE NEGOCIOS INTERNACIONALES	IMPORTACIÓN Y VENTA DE PRODUCTOS PARA LA EXTERMINACIÓN DE PLAGAS DE TODO TIPO, TRAMPA PARA RATAS, EXTERMINIO DE TERMITAS Y HORMIGAS, PRODUCTOS PARA FUMIGACIÓN PARA AVIONES Y DRONES…	FENGZHU HUANG	744373
E/2023-27661	10/5/23	DOG'S JOY	VENTA DE GOLOSINAS SECAS PARA MASCOTAS, ARTÍCULOS PARA MASCOTAS, AL POR MAYOR Y DETALLE, ASÍ COMO SERVICIOS VETERINARIOS.	ANDREI FEDOROV	744289
E/2023-20237	16/5/23	DOKASA INVESTMENTS	COMPRA, VENTA, ALQUILER, REMODELACIÓN, REPARACIÓN Y DECORACIÓN DE TALES COMO: CASAS, APARTAMENTOS, OFICINAS, NAVES INDUSTRIALES O CUALQUIER OTRO TIPO DE BIENES INMUEBLES.	RAFAEL JOSE DIAZ FELIZ	745312
E/2023-28291	12/5/23	DOLCE BEAUTY TIENDA & SPA AV	VENTA DE PRODUCTOS DERMOCOSMETICOS.	CESARINA GYCEL DE JESUS GUZMAN	744825
E/2023-29259	17/5/23	DOLCEAMELL	SERVICIOS DE PROCESAMIENTO Y COMERCIALIZACIÓN DE ALIMENTOS, LA ADMINISTRACIÓN DE RESTAURANTES PARA EL SUMINISTRO Y SERVICIO DE ALIMENTOS Y CAFETERIA EN GENERAL.	WENDOLIN ORTIZ PICHARDO	745640
E/2023-28261	12/5/23	DOMI CREDITO	PRESTAMOS GENERALES, PERSONALES, FINANZIAMIENTOS, NEGOCIOS E INVERSIONES	RICARDO ALBERTO MARTINEZ SOLIS	744806
E/2023-27882	10/5/23	DOMI LEAGUE	ACTIVIDADES DEPORTIVAS.	OLQUIDEA ANAHAY MERCEDES SANTANA	744538
E/2023-27312	9/5/23	DOMIDAMIA	VENTA DE NUECES Y SUS PRODUCTOS (ACEITES, COSMÉTICOS), EXPORTACIÓN DE ESOS PRODUCTOS, IMPORTACIÓN DE INSUMOS RELACIONADOS CON NUECES Y SU PROCESAMIENTO.	JORGE ALEXANDER VASQUEZ MARTINEZ	744032
E/2023-27516	12/5/23	DOMINGO ANTONIO TAVERA CONSTRUCCION	SERVICIOS DE CONSTRUCCION DE MANERA GENERAL.	DOMINGO ANTONIO TAVERAS	744916
E/2023-27678	16/5/23	DOMINICAN HOUSES DRAG COMPETITION DHDC	REALIZACION DE EVENTOS, ESPECTACULOS Y COMPETENCIA, DE DRAG O TRANSFORMISTAS TANTO INDIVIDUAL COMO GRUPAL DENTRO Y FUERA DE REPUBLICA DOMINICANA GALA…	OSCAR ALEXANDER GRULLON FERNANDEZ	745387
E/2023-28838	16/5/23	DOMINICAN MECSA	IMPORTACIÓN, VENTAS, COMPRA, SERVICIOS, ASESORÍA, INDUSTRIAL, MANTENIMIENTO INDUSTRIAL DE MANERA GENERAL, MECÁNICA INDUSTRIAL.	SALVADOR ANTICH RODRÍGUEZ	745322
E/2023-28065	17/5/23	DOMINICANA REALTY KXT	SERVICIOS DE PUBLICIDAD, VENTA Y COMPRA DE BIENES RAÍCES EN GENERAL.	RAFAEL OCTAVIO TORRES PEÑA	745693
E/2023-28626	15/5/23	DOMINICANA TRANS SERVICE JJTR	SERVICIO DE TRANSPORTE DE PERSONAL Y TURISTICO.	JUAN JOSE TORRES REYES	745113
E/2023-28491	15/5/23	DOMREPVILL	REALIZAR ACTIVIDADES DE COMPRA, VENTA, ALQUILER, ADMINISTRACIÓN, DESARROLLO, INVERSIONES, CONSTRUCCIÓN Y PROMOCIÓN DE PROPIEDADES INMOBILIARIAS…	STANISLAV POLTORAKA, ANDREY AVKHIMENKO	745009
E/2023-28559	15/5/23	DONNA BELLA NAIL & HAIR	SERVICIOS DE BELLEZA VARIADOS ORIENTADOS HACIA LA HIGIENE Y EL ARREGLO O EMBELLECIMIENTO PERSONAL CABELLO, PIEL, MANOS Y PIES, ASÍ COMO TAMBIÉN COMERCIALIZACIÓN DE PRODUCTOS DE BELLEZA.	SALIANY LISSELOTTE MENDEZ ARNAUD	745074
E/2023-28684	15/5/23	DORE' S PARTY	VENTA DE TODO TIPO DE MATERIALES DE CUMPLEAÑOS, VENTA Y ENVOLTURA DE REGALOS, CELEBRACION DE EVENTOS Y CUMPLEAÑOS, VENTA DE DULCES, SERVICIOS DE PANADERIA Y ACTIVIDADES AFINES.	ROSSY INES MARCANO CUBILETE	745170
E/2023-23595	8/5/23	DORELIEN WEDDING&OCCASIONS	ORGANIZAR BODAS Y EVENTOS, WEDDING PLANNER, SERVICIOS DE BRIDAL ASSISTANT, ASESORÍA DE IMAGEN NUPCIAL.	YVELINE DORELIEN	743947
E/2023-9301	5/5/23	DOS SANTIAGUEROS AUTO ADORNO LNF	IMPORTACION, COMPRA Y VENTA DE REPUESTOS PARA VEHICULOS DE MOTOR. DISTRIBUCION AL POR MAYOR Y DETALLE DE REPUESTOS EN GENERAL…	LUIS JOSE GARCIA CRUZ	743544
E/2023-28147	11/5/23	DOTEL & BONILLA FIRMA LEGAL	REALIZACIÓN DE DEMANDAS LEGALES, PROCESOS JUDICIALES EN GENERAL, CONTRATOS DE TODO TIPO, SOLUCIONES LEGALES EN GENERAL, COBROS COMPULSIVOS…	ANNY MARIOLIS DOTEL TAMAREZ	744686
E/2023-28211	12/5/23	DRA JATNA AVILA MEDICINA ESTETICA Y REGENERATIVA	SERVICIOS DE FACIALES, PROCEDIMIENTOS NO INVASIVOS, MASAJES Y MICRO PIGMENTACIÓN.	JATNA ISABEL AVILA DE ROSA	744798
E/2023-28939	16/5/23	DRA.DANISA BETANCES NUTRICIONISTA	SERVICIOS DE NUTRICIÓN EN GENERAL.	DANISA GUADUALUPE BETANCES FERNANDEZ	745367
E/2023-26548	5/5/23	DREAMS MARINE INVESTMENTS	VENTA Y ADMINISTRACIÓN, OPERACIÓN Y COMERCIALIZACIÓN DE ACTIVIDADES Y EXCURSIONES ACÚATICAS TURÍSTICAS, TRANSPORTE MARÍTIMO Y TERRESTRE EN TODA REPÚBLICA DOMINICANA.	ANTONIO ARTURO SERRATA	743439
E/2023-27435	9/5/23	DREAMVILLES ECOVILLAGE	EL DESARROLLO DE PROYECTOS INMOBILIARIOS, CONSTRUCCIÓN, VENTA, Y ALQUILER DE TODO TIPO DE INMUEBLES, LOCALES COMERCIALES, ADMINISTRACIÓN DE TODO TIPO DE PROPIEDADES INMOBILIARIAS…	YAHAIRA PEGUERO VASQUEZ	744365
E/2023-28034	11/5/23	DRINK TO ISLAND LIQUOR STORE	COMPRA, VENTA, EXPORTACION E IMPORTACION DE BEBIDAS ALCOHOLICAS EN GENERAL.	LUIS SAUL SANCHEZ ZABALA	744529
E/2023-27804	10/5/23	DRUCKEN STUDIO	SERVICIOS DE IMPRESIÓN DIGITAL Y OFFSET, DISEÑO GRÁFICO Y TODO TIPO DE PUBLICIDAD EN GENERAL, DISTRIBUCIÓN Y VENTA DE EQUIPOS DE IMPRENTA…	ANA ESMERLYN AMADOR DE SÁNCHEZ	744390
E/2023-27696	11/5/23	DSH GLAMOUR RIDES	SERVICIO DE TRANSPORTE A TURISTA. TRANSPORTE A AEROPUERTOS. TRANSPORTE EJECUTIVOS. TRANSPORTES EMPRESARIALES..	JUAN FRANCISCO DE LOS SANTOS HEREDIA	744582
E/2023-22475	5/5/23	DTAT CON JENNY AQUINO	PRODUCCION DE RADIO Y TELEVISION, ASESORIA, COMUNICACION ESTRATEGICA, PERIODISMO.	JENNY MARIA AQUINO AMPARO	743577
E/2023-27564	9/5/23	DTS, DIGITAL TALK SMART.	EL MISMO ESTARÁ DEDICADO A OFRECER VÍAS DE CONTACTO ENTRE EMPRESAS Y CLIENTES, OFRECIENDO SERVICIOS TALES CÒMO: OPERADOR DE CALL CENTER…	VERLIN MANUEL ALMODOVAR RIJO	744216
E/2023-27642	10/5/23	DUBA TOURS 5.0	VENTAS DE EXCURSIONES. TRANSPORTE TURÍSTICO. VENTAS DE BOLETOS AÉREOS. VENTA DE HABITACIONES DE HOTELES. TOURS OPERADOR RECEPTIVO Y EMISIVO…	LEIDIVID DURAN GOMEZ	744283
E/2023-27465	9/5/23	DUBAI STAR NIGHT CLUB	SERVICIOS DE DISCOTECA, BAR, RESTAURANT, EVENTOS.	WEDJY ANTOINE	745086
E/2023-27855	10/5/23	DUEXT SOLUTIONS	SERVICIOS DE LLAMADAS INTERNACIONALES.	ABRAHAM STRAUS, CHARINA BURGOS POLANCO	744427
E/2023-27703	10/5/23	DULCYS SINCE 2022	SERVICIOS DE REPOSTERIA EN GENERAL.	CRISNEIRY ZORRILLA PICHARDO	744340
E/2023-29309	17/5/23	DUMA ACCESORIES	CONFECCIÓN Y VENTA DE ACCESORIOS HECHOS A MANO (ARETES, PULSERAS, ANILLOS, LLAVEROS Y CREACIONES EN RESINA).	DENNISSE YSAMAR JIMÉNEZ MARTE	745667
E/2023-27392	9/5/23	DUPE DESARROLLOS INMOBILIARIOS	LA SOCIEDAD TENDRÁ POR OBJETO PRINCIPAL LA GESTIÓN DE COMPRA, VENTA Y ADMINISTRACIONES DE BIENES RAÍCES, LLEVAR SOLUCIONES EFECTIVAS EN LAS ÁREAS DE CONSTRUCCIÓN…	VISMAR ALEJANDRO DUVAL VALDEZ	744095
E/2023-26827	5/5/23	DURO Y DIRECTO	PROGRAMA DE TELEVISION Y RADIO.	EVELYN HUED ESTRADA	743652
E/2023-28954	16/5/23	DWS DOMINICAN REPUBLIC	SERVICIOS HOSPITALARIOS, SERVICIOS DE ATENCIÓN AMBULATORIA, IMPORTACIÓN DE EQUIPOS MÉDICOS Y TURISMOS DE SALUD.	ALVARO RODRIGO DOWLING MONTALVA	745386
E/2023-23771	8/5/23	E & D ESTELIS DIGNITY FOUNDATION	SIN FINES DE LUCRO, CURSO Y ASITENCIA PARA NINOS Y NINAS, COMO PARA MUJERES VICTIMAS DE VIOLENCIA DE GENEROS, CURSO Y ASITENCIA PARA NINOS CON DISCAPACIDAD FISICA Y SICOLOGICA…	EMANIEL MORENO ESTELIS	743671
E/2023-24939	10/5/23	E&C GIL TOURS	SERVICIOS DE AGENCIA DE VIAJES.	ESMAILIN DE JESUS GIL	744397
E/2023-26878	11/5/23	E&M BRISAS DEL MAR INVERSIONES.	FABRICA, REPARACIÓN Y VENTA DE MUEBLES, COLCHONES Y MATERIALES DE TAPICERÍA.	ENRIQUE MARTINEZ PEGUERO	744605
E/2023-26913	8/5/23	EAM-TECHNOLOGY	COMPRA, VENTA Y REPARACIÓN DE EQUIPOS ELECTRÓNICOS.	JUAN ENRIQUE CESPEDES MONTERO	743721
E/2023-28570	15/5/23	EARTH MOVEMENT ROD	VENTA AL POR MAYOR DE MATERIALES DE CONSTRUCCIÓN Y ACTIVIDADES ESPECIALIZADAS DE CONSTRUCCIÓN N.C.P., SERVICIOS DE TRANSPORTE DE MATERIALES DE CONSTRUCCION….	RODRIGO RODRIGUEZ CASTILLO	745066
E/2023-29162	17/5/23	EBACARPIN MUEBLES A MEDIDA	FABRICACIÓN DE PUERTAS DE MADERA Y GABINETES DE COCINA Y TOPE DE GRANITO NATURAL, FABRICACIÓN Y VENTA DE CASAS Y APARTAMENTOS, INSTALACIONES MODULARES EN GENERAL.	MELVIN JOSÉ REYES ARIAS	745544
E/2023-25918	4/5/23	EBO ESTUDIO DCT	SERVICIO DE DISEÑOS DE EDIFICACIONES CIVILES Y COMERCIALES, CONSTRUCCIÓN DE OBRAS CIVILES Y COMERCIALES, DESARROLLO DE RECURSOS TECNOLÓGICOS…	EUGENIO SUAREZ ESCALANTE , ARNALDO ADONIS SHEPPARD DE LEON	743566
E/2023-28264	15/5/23	ECO PLAGAS LOS CASILLAS	CONTROL DE PLAGAS, FUMIGACIÓN EMPRESARIAL, RESIDENCIAL Y JARDINES, VENTAS DE PRODUCTOS DE FUMIGACIÓN, MANTENIMIENTO DE JARDINERÍA.	VÍCTOR ALFONSO CASILLA FRÍAS	745192
E/2023-27652	11/5/23	ECOAGROPECUARIO JAM	SERVICIOS DE EDUCACIÓN, CULTIVO HIDROPÓNICO, APICULTURA, GANADERÍA, CREACIÓN DE ACUARIOS, PISCICULTURA, AGRICULTURA, CONCIENTIZACIÓN ECOLÓGICA…	JOSE AMBROCIO ADAMES ARIAS	744739
E/2023-26900	8/5/23	ECOFAM INVERSIONES	SIEMBRA Y COSECHA DE PRODUCTOS AGRÍCOLAS Y PRODUCCIÓN DE PRODUCTOS DERIVADOS DE ESTOS PARA EL MERCADO LOCAL E INTERNACIONAL, DESARROLLO DE PROYECTOS AGROTURISTICOS.	ABRAHAM ELIAS FERNANDEZ ARBAJE	743711
E/2023-29055	16/5/23	ECOMAP BY JOSE DISLA	SERVICIOS EN ELABORACIÓN DE MAPA CONCEPTUAL ECONÓMICO A PERSONAS FÍSICA Y JURÍDICA.	JOSE GREGORIO DISLA CHAVEZ	745472
E/2023-27262	9/5/23	ECONO CARIBE	AGENCIA DE BUQUES, TRANSPORTE, EXPORTACIONES, IMPORTACIONES Y CONSIGNACIONES EN GENERAL, CARGA, ESTIBA Y DESESTIBA, CONSOLIDACION, MANEJO DE CARGAS AEREAS O MARITIMAS...	E.T. HEINSEN, S.A.S.	744008
E/2023-27350	10/5/23	ECOTHERAPY & WELLNESS CENTER BOYERO BERNAL RD	SERVICIOS DE TERAPIAS PSICOLÓGICAS, TERAPIA FÍSICA, COACHING, ASESORÍAS DE NUTRICIÓN, HIPOTERAPIA.	FRANCISCO JAVIER BOYERO BACHÁ	744249
E/2023-27521	10/5/23	ECO-ZEN LOGISTICS	VENTA Y RENTA DE EQUIPOS MARINOS, RENTA DE VEHÍCULOS DE MOTOR, SISTEMA DE ALMACENAMIENTO Y LOGÍSTICA.	ROBERTO HERRERO	744451
E/2023-28705	15/5/23	ECUCHA	CONTENIDO CRISTIANO PARA REDES SOCIALES ORIENTADOS A JÓVENES, TALES COMO VIDEOS ENTREVISTA, PODCAST, CHARLAS MOTIVACIONALES…	ALEXIS MANUEL INOA SANTOS	745198
E/2023-27261	9/5/23	ECULINE DOMINICANA	SERVICIOS DE AGENCIA DE BUQUES, TRANSPORTE, EXPORTACIONES, IMPORTACIONES Y CONSIGNACIONES EN GENERAL, CARGA, ESTIBA Y DESESTIBA, CONSOLIDACION, MANEJO DE CARGAS AEREAS…	E.T. HEINSEN, S.A.S.	744007
E/2023-27188	8/5/23	EDDISA, ASESORÍAS CONTABLES E IMPOSITIVAS	SERVICIOS PROFESIONAL DE IGUALAS CONTABLES, ASESORÍA IMPOSITIVA, AUDITORÍAS Y ACTIVIDADES RELACIONADAS CON ESTE OBJETO PRINCIPAL.	EDDIE AMAURIS SANTANA SÁNCHEZ	743933
E/2023-26466	9/5/23	EDDY AS AUTO PAINT	REPARACION DE AUTOS.	EDDY AMANCIO SANCHEZ	744116
E/2023-28498	15/5/23	EDEN ROC ER PIZZA	PRODUCCION Y COMERCIALIZACION DE PIZZAS CONGELADAS Y BASES DE PIZZA PREPARADAS PARA LA VENTA AL PUBLICO EN CENTROS COMERCIALES, SUPERMERCADOS…	STEFANO BARATELLI	745091

[210] EXPEDIENTE	[220] FECHA	[561] NOMBRE COMERCIAL	[510] ACTIVIDAD	[730] SOLICITANTE	REGISTRO
E/2023-26586	5/5/23	EDIFICARQ	SERVICIOS DE ARQUITECTURA, DISEÑO DE INTERIORES, EJECUCION, CONSTRUCCION, SUPERVISION, ASESORIA DE OBRAS CIVILES, REDES DE DATOS, VENTAS DE ARTICULOS PARA EL HOGAR…	NATACHA JUDITH VASQUEZ LUGO, PEDRO JORGE JIMENEZ GUERRA	743489
E/2023-25802	2/5/23	EDIFICIO COMERCIAL GRANADA ORIENTAL	PARA DENOMINAR EDIFICIO DESTINADO A LOCALES COMERCIALES.	JOSE RAMON DE LA ALTAGRACIA MARTINEZ GONZALEZ	743557
E/2023-28543	15/5/23	EDIGCIA	DISEÑO Y APLICACIÓN DE SOFTWARE COMERCIAL, PARA USO DE PROGRAMAS DE INSPECCIÓN TÉCNICO VEHICULAR, CONTABILIDAD, ADMINISTRACION, CITAS, MANEJO DE DATOS EN LA NUBE.	JERÓNIMO LECTORA IRIZARRY	745052
E/2023-23173	9/5/23	EDILIONS DESINGS	DISEÑO, CREACIÓN Y VENTA DE ARTÍCULOS PERSONALIZADOS, PUBLICIDAD GRÁFICA, DIGITAL Y FÍSICA, DECORACIÓN DE INTERIORES Y EVENTOS.	EDITH YONALY DE LEON SUAREZ	743997
E/2023-27664	10/5/23	EDWIN & M SMARTPHONE & MAS	IMPORTACIONES DIVERSAS DE TODO TIPO DE TELÉFONOS CELULARES INTELIGENTES ,SISTEMAS DE COMPUTACIÓN, COMPUTADORAS, ACCESORIOS DE CELULARES, , CÁMARAS DE SEGURIDAD….	EDWIN SANTANA	744417
E/2023-26738	5/5/23	EFC INDUSTRIAL	VENTA Y CRIANZAS DE TILAPIAS	EDWARD RODRÍGUEZ REYES, FRANCIS RAFAEL MEJIA SOTO	743581
E/2023-17431	12/5/23	EK AGRAMONTE	ELABORACION Y DISTRIBUCION DE PASTAS ALIMENTARIAS EN GENERAL.	SOBEIDA ALTAGRACIA AGRAMONTE SANTIAGO, ERICA RODRIGUEZ AGRAMONTE	744926
E/2023-29354	17/5/23	EL BASTIMENTO SALSERO	SERVICIOS DE ENTRETENIMIENTO.	GRECHI IDARME OZORIA	745716
E/2023-28266	12/5/23	EL BENDITO FINAL	SERVICIO DE BAR, CAFE Y RESTAURANTE.	TAYLOR PERALTA PERALTA	744800
E/2023-28117	11/5/23	EL CARRIL AUTO IMPORT	IMPORTACIÓN, COMPRA, VENTA Y DISTRIBUCIÓN DE VEHÍCULOS DE MOTOR DE TODAS LAS MARCAS, CATEGORÍA LIVIANOS Y PESADOS, REPUESTOS; PARTES Y PIEZAS, AL POR MAYOR Y AL DETALLE	EL CARRIL AUTO PARTS, S.R.L.	744647
E/2023-27049	8/5/23	EL CONGRESO DE LA MAÑANA	SERVICIO, REALIZACIÓN, ELABORACIÓN Y PRODUCCIÓN DE PROGRAMA DE RADIO, TELEVISIÓN E INTERNET.	DANIEL EMILIO MONTERO RAMIREZ	743819
E/2023-27359	10/5/23	EL DELANTERO	ENTIDAD DEDICADA A LA COMERCIALIZACIÓN Y PRODUCCIÓN DE TODO TIPO DE ACTIVIDADES Y NEGOCIOS RELACIONADOS AL DEPORTE, ENTRETENIMIENTO Y FÚTBOL.	FERNANDO JESUS DAUHAJRE MORALES	744264
E/2023-24519	25/4/23	EL DORADO	SERVICIO DE PROMOCIÓN Y EL DESARROLLO DE INVERSIONES EN PROPIEDADES, ACCIONES, BONOS, BIENES MUEBLES E INMUEBLES, EN EL TERRITORIO NACIONAL E INTERNACIONAL.	EL DORADO, S.A.S	743779
E/2023-29305	17/5/23	EL ESTA2 BAR	SERVICIOS DE VENTA DE BEBIDAS ALCHOLICAS.	CRISTHIAN ELIEZER CABREJA	745678
E/2023-27524	9/5/23	EL FOGON DE MERCEDES E&M	SERVICIOS DE COMIDA Y DESAYUNO.	ERNESTO DE JESUS RODRIGUEZ FERNANDEZ, MERCEDES PEÑA BATISTA	744208
E/2023-27976	11/5/23	EL HORNO DE PITA	ELABORACIÓN, COMERCIALIZACIÓN Y VENTA DE BISCOCHOS, PASTELES, REPOSTERÍA, PICADERAS EN GENERAL, ELABORACIÓN DE DULCES Y SALADOS.	ROCIO ALTAGRACIA ARIAS HERRERA	744511
E/2023-25061	8/5/23	EL IMPERIO DE LA PASTELERIA BY JAC	VENTA DE INSUMOS, INGREDIENTE DE PASTELERÍA, PANADERÍA Y REPOSTERÍA. VENTA DE POSTRES EN GENERAL. VENTA DE ARREGLOS FLORALES, GLOBOS Y DECORACIONES PARA EVENTOS.	CLARIBEL MILQUELLA CUSTODIO GUERRERO, MARIA ALEXANDRA PEREZ CUSTODIO	743664
E/2023-26603	5/5/23	EL LIVE DECC44 DE SOFTBALL EN PUNTA CANA	ACTIVIDADES DEPORTIVAS Y RECREATIVAS, ENTRETENIMIENTO, NOTICIAS, CRONISTAS DEPORTIVOS, TRANSMISIONES DE PROGRAMAS Y EVENTOS POR TELEVISOR, RADIO…	ELIZARDO MERCEDES CONCEPCION FLORES	743505
E/2023-26390	4/5/23	EL MALECON 06222020	TENEDORA DE INMUEBLES Y DESAROLLADORA DE PROYECTOS INMOBILIARIOS.	JUSTIN JAMES GRUBBY, SUSAN ELIZABETH DONNELY	743333
E/2023-26828	5/5/23	EL MÉTODO POR PAOLA ROMERO	PODCAST; CREACIÓN DE CONTENIDOS EN AUDIO.	PAOLA ALFONSINA ROMERO DE GOMEZ	743654
E/2023-26468	5/5/23	EL MISMO SWING	SERVICIOS BANDA MUSICAL Y REPRESENTACIONES ARTÍSTICAS.	ALBERTO FERMIN NUÑEZ HERNANDEZ	743516
E/2023-27171	9/5/23	EL PAIS INFORMA	CREACIÓN DE CONTENIDOS AUDIO VISUALES, CONTENIDOS CULTURALES, COLOCACIÓN PUBLICITARIA.	JOSE URANO LAHOZ RODRIGUEZ	744214
E/2023-27234	12/5/23	EL PANDA AUTO PARTS	VENTA, IMPORTACIÓN, EXPORTACIÓN, COMPRA Y DISTRIBUCIÓN AL POR MAYOR Y DETALLE DE TODA CLASE DE REPUESTOS NUEVOS Y USADOS PARA TODAS LAS MARCAS DE VEHICULOS..	EDWARD ANTONIO HERNANDEZ MOREL	744934
E/2023-28866	16/5/23	EL PATRON DE LA MODA	VENTA DE TODO TIPO DE PRENDAS DE VESTIR Y DE CUERO PARA TODO TIPO DE PÚBLICO.	JOSE MANUEL RODRIGUEZ RAMIREZ	745317
E/2023-27210	8/5/23	EL RAFAGAZO	FABRICACION Y VENTA DE PRODUCTOS DE LIMPIEZA Y BELLEZA	RAFAEL ANTONIO ORTIZ CASTRO	743970
E/2023-27284	9/5/23	EL RINCONCITO DE EMAUS	VENTA DE ARTICULOS RELIGIOSOS, ACCESORIOS Y DETALLES PERSONALIZADOS	BRENDA IRIANYS NIEBLES AREVALO	744019
E/2023-28990	16/5/23	EL SABOR DEL LEON	VENTA DE ALIMENTOS Y DE BEBIDAS DIVERSAS.	OSCAR JULIO DE LEÓN LORA	745423
E/2023-27990	11/5/23	EL VIEJETE BAR & GRILL	COMERCIALIZACION Y VENTA DE TODO TIPO DE BEBIDAS Y CARNE ASADA.	SERGIO MANUEL DE LENDON FRIAS	744498
E/2023-15681	4/5/23	ELARE NATURAL HAIR	SERVICIOS DE ELABORACIÓN, COMERCIALIZACIÓN, DISTRIBUCIÓN, EXPORTACIÓN E IMPORTACIÓN DE PRODUCTOS DE BELLEZA	ELAINE REYES DE LA CRUZ	743369
E/2023-29019	16/5/23	ELECTRIC MOVE	IMPORTACIÓN, VENTA Y TRATADO DE VEHÍCULOS, PIEZAS Y REPUESTOS, ASÍ COMO TODO LO RELACIONADO A VEHÍCULOS ELÉCTRICOS Y GENERACIÓN DE ENERGÍA RENOVABLE.	SANTIAGO TEJADA SALCEDO	745438
E/2023-29163	17/5/23	ELECTRO AUTO MELVIN MS	SOMOS UN EQUIPOS QUE NOS ESPECIALIZAMOS EN TODO TIPO DE ELECTRICIDAD Y MECANICA DE VEHICULOS, AL MISMO TIEMPO SE REALIZAN VENTAS DE REPUESTOS.	MELVIN MENDOZA DE LOS SANTOS	745546
E/2023-27797	15/5/23	ELEGANT MEDIA GROUP MC	SERVICIO DE MARKETING SERVICIOS DE TRANSMISIÓN N.C.P DE SONIDO, IMAGEN DE DATOS.	MIGUENDY CASTRO, JOSE MANUEL GIL	745092
E/2023-26136	3/5/23	ELEVATE CENTER TAB	SERVICIOS TALES COMO ATENCIÓN PSICOLÓGICA PARA NIÑOS, ADOLESCENTES, ADULTOS Y ENVEJECIENTES, TERAPIA COGNITIVO CONDUCTUAL PARA NIÑOS, ADOLESCENTES…	TERESA ATENAIDA ALBORNOZ BARROT	743863
E/2023-27233	10/5/23	ELIDA FASHION ISD	VENTAS DE ROPA, CALZADOS, ACCESORIOS DE VESTIR Y PERFUMES.	ELIDA EBELISE TEJADA SOSA	744422
E/2023-26922	8/5/23	ELIECER AUTO ADORNO	VENTA AL POR MAYOR DE PARTES, PIEZAS Y ACCESORIOS DE VEHÍCULOS AUTOMOTORES.	ELIECER RAMIREZ GIL	745180
E/2023-24346	12/5/23	ELIGEN MULTISERVICE	SERVICIOS ELÉCTRICOS, CONTABILIDAD, CONSTRUCCIÓN, MANTENIMIENTOS, PLOMERÍA, IMPUESTOS, HERRERÍA, SERVICIOS GENERALES.	AMMY ZADAY PEREZ AGRAMONTE	744796
E/2023-27028	8/5/23	ELISEO COMPUTERS	SERVICIO DE COPIADO EN GENERAL, VENTA Y REPARACION DE COMPUTADORAS E IMPRESORAS Y REPARACION DE CELULARES.	ANA VICTORIA MONSANTO POLANCO	743803
E/2023-24296	10/5/23	ELITE AUTO GROUP WF	RENTA DE VEHICULOS DE MOTOR. VENTA DE VEHICULOS DE MOTOR NUEVOS Y USADOS. REPARACION DE VEHICULOS NUEVOS Y USADOS. LAVADO DE VEHICULOS DE MOTOR.	FRANKELYS ESPINAL GONZALEZ	744349
E/2023-27507	12/5/23	ELITE IMPORT GROUP ELIGRO	EXPLOTAR NEGOCIOS DE IMPORTACION DE TODO GENERO DE PRODUCTOS Y MERCANCIAS. VENTA E IMPORTACION DE TODO TIPO DE ACCESORIOS PARA VEHICULOS.	MAXIMO RAFAEL GARCIA ORTIZ	744978
E/2023-21382	12/5/23	ELKE ADVENTURE BOOGIES GROUP	PROMOCIÓN, GESTIÓN Y COORDINACIÓN DE ACTIVIDADES TURÍSTICAS Y RECREATIVAS TALES COMO PERO NO LIMITADO EXCURSIONES EN BOOGIES, FOUR WHEELS, PASEOS A CABALLO…	SANDRA ELKE TILLMANNS	744755
E/2023-28309	12/5/23	ELME&EVA MULTISERVICIOS	COMPRA Y VENTAS DE ARTICULOS ELECTRONICOS, ELECTRODOMESTICOS Y ROPA.	ELME GABRIEL GUALI	744802
E/2023-28638	15/5/23	ELOHIM ECONOMI TI PA	SERVICIOS FINANCIEROS, PRESTAMOS, INVERSIONES Y AHORROS.	FERNANDE DESIR ARCHANGE	745135
E/2023-26406	4/5/23	EMBOS SERVICIOS MULTIPLES	SERVICIOS DE INSTALACIÓN TALES COMO CUADROS, ESPEJOS, LÁMPARA, ABANICOS EXTRACTORES, PAPEL DECORATIVO, ACCESORIOS DE BAÑO, MUEBLES, TV, LUCES LED…	EMMANUEL BONILLA	743319
E/2023-26383	4/5/23	EMFA	FABRICACIÓN, COMERCIALIZACIÓN, EXPORTACIÓN, IMPORTACIÓN DE PRENDAS DE VESTIR: VESTIDOS, CALZADOS Y SOMBRERERÍA.	EMFA SRL	743315
E/2023-28837	16/5/23	EMI STORE06	COMPRA Y VENTA DE ARTÍCULOS TALES COMO: ROPAS, CALZADOS, ACCESORIOS PARA CELULARES, ARTÍCULOS DE BELLEZA, Y AFINES.	EMILIA MATOS MEDINA	745302
E/2023-28521	15/5/23	EMILLY & JB ACCESORIOS	FABRICACIÓN Y VENTA DE PRENDAS, ACCESORIOS Y MATERIALES DE BISUTERÍA ARTESANAL, Y JOYERÍA AL POR MAYOR Y AL DETALLE. ESCUELA Y TALLER DE ORFEBRERÍA.	EMILLY CAROLINA GUZMÁN	745025
E/2023-27326	11/5/23	EMPORIO SHOP FRANGANCIAS Y MAS RP	COMERCIALIZACIÓN, DISTRIBUCIÓN, IMPORTACIÓN Y EXPORTACIÓN DE PRENDA DE VESTIR, LENTES, MORRALES, RELOJES, CORREAS, PERFUMES, CREMA PARA EL CUERPO, PULSERAS Y AFINES.	EUBELLIS ENIT DIAZ SEPULVEDA	744539
E/2023-28219	12/5/23	EMPRESA DE ACERO D.J.L.03	FABRICACIÓN EN GENERAL DE ACERO INOXIDABLE Y MANTENIMIENTO EN GENERAL DE ACERO INOXIDABLE Y REPARACIÓN EN ACERO INOXIDABLE Y MANTENIMIENTO EN GENERAL DE HERRERÍA	JOEL ALEXANDER LÓPEZ FÉLIX	744731
E/2022-56767	17/5/23	EMPRESA DE TRANSPORTE AMINA LOS ALMACIGOS, ETRALASAN	SERVICIOS DE TRANSPORTE DE PASAJEROS PÚBLICO Y PRIVADO, VIAJES TURÍSTICOS Y EXCURSIONES A TODAS PARTES DEL PAÍS, COMERCIALIZACIÓN, IMPORTACIÓN Y EXPORTACIÓN, COMPRA Y VENTAS DE TODO TIPO DE VEHÍCULOS DE TRANSPORTE, EQUIPOS PARA ESOS FINES EN GENERAL.	WILLIAM PABLO PEÑA PEREZ	745651
E/2023-24626	4/5/23	EMPRESA DE TRANSPORTE EMTRARIOBA	PRESTAR SERVICIOS DE TRANSPORTE EN TODO EL TERRITORIO NACIONAL	ANA SELSI ZAPATA MARCANO	743364
E/2023-28433	16/5/23	EMPRESA GENERADORA MONTELLANO	SERVICIO DE GENERACIÓN DE ELECTRICIDAD POR FUENTES RENOVABLES, HIDRÁULICA, BIOMASA, GEOTÉRMICA, DERIVADOS DEL PETRÓLEO, GAS, CARBÓN, HIDRÓGENO, BATERÍAS Y OTRAS TECNOLOGÍA.	MARCO AURELIO GURIDI MEJIA	745454
E/2023-27532	9/5/23	EN&RA AUTO PART AND VEHICULE SALVAGE	COMPRA, VENTA Y REPARACIÓN DE PARTES, PIEZAS Y VEHÍCULOS DE MOTOR EN GENERAL.	BREEK HILIM ENCARNACION RAMIREZ	744199
E/2023-26672	5/5/23	ENANZA	OTORGAMIENTO DE PRÉSTAMOS, SERVICIOS DE CRÉDITOS Y FINANCIACIÓN EN GENERAL, ACTIVIDADES DE LAS SOCIEDADES HOLDING, INVERSIONES EN ACCIONES, TÍTULOS…	RAFAEL AUGUSTO CASTILLO	743532
E/2023-27952	11/5/23	ENCHANTED INVESTMENT	COMERCIALIZACION DE BIENES INMUEBLES Y CONSTRUCCION.	OSCAR QUILES CASIMIRO	744484
E/2023-28044	11/5/23	ENDERLAND COFFE PARK	SERVICIOS DE RESTAURANTE, CAFETERÍA, Y SALÓN DE JUEGOS ÚNICA Y EXCLUSIVAMENTE PARA NIÑOS.	EDWIN OBISPO MORETA RAMIREZ	744692
E/2023-20827	10/5/23	ENERGRID	DISEÑO Y CONSTRUCCIÓN DE INSTALACIONES ELÉCTRICAS Y ELECTROMECÁNICAS. DISEÑO, CONSTRUCCIÓN, COMPRA Y VENTA DE EQUIPOS Y MATERIALES PARA SISTEMAS DE CLIMATIZACIÓN.	CARLOS GABRIEL DÍAZ GUERRERO	744250
E/2023-25772	4/5/23	ENERTOP ENGINEERING GROUP	DISEÑO, INSTALACIÓN Y DISTRIBUCIÓN DE SISTEMAS DE ENERGÍA RENOVABLE Y SISTEMAS RELACIONADOS A EFICIENCIA ENERGÉTICA PARA DIVERSAS APLICACIONES. ASESORÍAS ENERGÉTICAS…	WOLFGANG ISAAC CORREA ABREU	743818
E/2023-28882	17/5/23	ENERXIA & CO	IMPORTACIÓN Y COMERCIALIZACIÓN DE ACUMULADORES ELECTRICOS.	ELOY RODRIGUEZ RODRIGUEZ, FELIPE RODRIGUEZ RODRIGUEZ	745625
E/2023-27190	8/5/23	ENGINEERING PROJECT DEVELOPMENTS, EMPRODE	SERVICIOS RELACIONADOS CON OBRAS DE INGENIERÍA EN GENERAL, CONSTRUCCIONES CIVILES Y ELECTROMECÁNICAS, DISEÑOS ARQUITECTÓNICOS, DISEÑOS DE INTERIORES…	ENGINEERING PROJECT DEVELOPMENTS (EMPRODE), S.R.L	743938
E/2023-26910	8/5/23	ENGLISH SUCCESS INSTITUTE BY MARIO RIVERA	SERVICIOS DE CLASES DE INGLÉS BÁSICO, INTERMEDIO Y AVANZADO. CLASES DE CONVERSACIÓN Y PREPARACIÓN PARA CALL CENTER EN INGLES.	MARIO HERMINIO RIVERA MARTINEZ	743952
E/2023-27506	9/5/23	ENLACESRD	VENTAS DE BIENES INMUEBLES, INMOBILIARIA, CASAS, APARTAMENTOS, PROPIEDADES COMERCIALES, NAVES INDUSTRIALES, SOLARES, ALQUILER A LARGO Y CORTO PLAZO…	JORGE LUIS RONDON ROJAS	744158
E/2023-27550	9/5/23	ENTRE AMIGOS DRINK BY LS	SERVICIOS DE BAR, VENTAS Y EXPENDIO DE BEBIDAS ALCOHÓLICAS Y AFINES.	LUIS ALFREDO SANCHEZ CORSINO	744206
E/2023-26982	8/5/23	ENTRE VIENTO Y MAREA ENVIMAREA	ELABORACIÓN, COMERCIALIZACIÓN, VENTA Y DISTRIBUCIÓN DE COMIDAS Y BEBIDAS.	BETANIA CRISOSTOMO FRIAS, MARIA TOMASA ANGOMAS RAMOS	743758
E/2023-27337	12/5/23	ENTRETENEO	OPERADORA DE NEGOCIOS BAR RESTAURANT KARAOKE PARA TODA LA FAMILIA. COMERCIALIZADORA, DISTRIBUIDORA Y TRANSFORMADORA DE ALIMENTOS Y BEBIDAS, LICORES.	NEHOMAR GREGORI LEZAMA TIMAURE, DAYANA ANDREINA ABARCA DE LEZAMA	744918
E/2023-29048	16/5/23	ENVEJECE BONITO	CONSULTAS Y SERVICIOS ESPECIALIZADOS EN GERIATRIA, CUIDADO AL ENVEJECIMIENTO E INTERNISTA.	STEPHANIE SEGUNDA VALERIO MARTINEZ	745466
E/2023-24974	8/5/23	ENY PEÑA STETIC CENTER	TENDRA COMO OBJETO PRINCIPAL: CENTRO DE SERVICIOS DE ESTETICA, SPA, HIGIENE CORPORAL, TERAPIA FISICA, MASAJES EN GENERAL, TRATAMIENTOS DE HIDRATACION. REALIZACION DE CURSOS…	NIURKA PEÑA OGANDO	743828
E/2023-27192	8/5/23	EPJUDENT	SERVICIO ODONTOLÓGICO Y LABORATORIO DENTAL.	EPIFANIO ROJAS MONTERO	744140
E/2023-28687	15/5/23	ERREDÉ DIGITAL	SERVICIOS DE ASESORAR, ESTRUCTURAR, IMPLEMENTAR, DESARROLLAR Y EJECUTAR PROYECTOS DE PUBLICIDAD. GENERACIÓN, COMERCIALIZACIÓN Y DIFUSIÓN, POR CUALQUIER MEDIO…	MANUEL ALEJANDRO PERALTA SILVA	745187
E/2023-28936	16/5/23	ESCAMOLE	CONSULTORÍA, ACTIVIDADES DE MERCADOTECNIA, PLANEACIÓN ESTRATÉGICA, PUBLICIDAD, DISEÑO, ORGANIZACIÓN DE EVENTOS, DESARROLLO, COMPRA Y VENTA DE MATERIALES PROMOCIONALES…	MARUEL JOSILED BAEZ TEJADA, IGOR KUCHAR	745366
E/2023-26881	8/5/23	ESCRIBANOS	FIRMA EDITORIAL Y CONSULTORA DE COMUNICACIÓN DEDICADA A LA GENERACIÓN DE CONTENIDOS, EDICIÓN Y PUBLICACIÓN DE PRODUCTOS DE COMUNICACIÓN DE DIVERSOS TÓPICOS…	NIRIS CABA	743701
E/2023-13533	16/5/23	ESCUDO ESTRATEGIA DE CULTURA ECD	DEFENSA PARA LA SEGURIDAD, APLICACIÓN DIGITAL, FORO INFORMTATIVO Y EDUCATIVO COMUNICACIÓN, ADMINISTRACIÓN SOBRE LA SEGURIDAD, TIPOS DE SEGURIDAD…	MERARY HERRERA CEDEÑO	745378
E/2023-26989	8/5/23	ESCUELA DE VOLEIBOL FAUSTO LORA - EVOFAL	ENTIDAD DEPORTIVA FUNDADA EL 10 DE MAYO DEL AÑO 2008, DEDICADA A LA FORMACIÓN DE NIÑOS/AS Y JÓVENES A TRAVÉS DE LA PRACTICA CONTINUA DEL VOLEIBOL.	ARACELIS FRANCISCO SUERO	743775
E/2023-28105	11/5/23	ESCUELA LABORAL ANA MARIA DE LOS SANTOS	ENTIDAD SIN FINES DE LUCRO , DEDICADA A OFRECER CAPACITACION TECNICA EN DESARROLLO DE HABILIDADES Y DESTREZAS PARA INCENTIVAR EL CRECIMIENTO PERSONAL…	BRYAN ROJAS DE LOS SANTOS	744634
E/2023-28582	15/5/23	ES-LEGAL CENTRO JURIDICO	FIRMA DE ABOGADOS. SERVICIOS, ASESORÍA Y/O ASISTENCIAS LEGALES.	ABRAHAN SIMS DE LA ROSA	745082
E/2023-26826	5/5/23	ESPACIOS IREMAR	SERVICIOS DE LIMPIEZA, MUDANZAS, ORGANIZACION Y DECORACION DE ESPACIOS INTERIORES.	IRENE SOFIA SALINAS ARENCIBIA	743715
E/2023-29193	17/5/23	ESPECIALIDADES & DELICIAS VENEZOLANAS BY BETANCOURT	PRODUCCIÓN, SERVICIO, VENTA Y DISTRIBUCIÓN DE COMIDA RÁPIDA Y ELABORADAS DE TODO TIPO, EN ESPECIAL, VENEZOLANA, VENDEMOS CALIDAD Y BRINDAMOS BUEN SERVICIO.	YESSENIA MARIANNY MORA BETANCOURT	745576
E/2023-27691	10/5/23	ESTANCIA ESCONDIDA	COMPRA, VENTA Y ADMINISTRACIÓN DE INMUEBLES, COMPRA DE PROPIEDADES PARA DESARROLLAR PROYECTOS URBANÍSTICOS.	CARLOS ANDRES LINARES MESA	744312

[210] EXPEDIENTE	[220] FECHA	[561] NOMBRE COMERCIAL	[510] ACTIVIDAD	[730] SOLICITANTE	REGISTRO
E/2023-22254	12/5/23	ESTERILIZANDO SOG	ESTERILIZACIÓN Y DESINFECCIÓN DE MATERIAL INSTRUMENTAL Y EQUIPO BIOMÉDICO, ROPAS QUIRÚRGICAS, MATERIAL DE OSTEOSÍNTESIS.	RUFINO ANTONIO SANTOS URBAEZ	744830
E/2023-28782	16/5/23	ESTOA	SERVICIOS DE APLICACION DE TRATAMIENTOS DE FOTODEPILACION EN GENERAL PARA EL EMBELLECIMIENTO CORPORAL	WILLIAM OSWALDO ROCHA SERRANO	745277
E/2023-26700	5/5/23	EURI VARIEDADES	SERVICIOS DE MUEBLERIA VENDEMOS TODOS TIPOS DE ELECTRODOMETICOS	OLGA JIMENEZ ECOLASTICO	743559
E/2023-27592	15/5/23	EVENTOS CHARITY MVB	SERVICIOS DE EVENTOS, BUFFET, ANIMACIÓN Y DECORACIÓN CUMPLE AÑOS.	MARIA VICTORIA BIDO ARISTY	745033
E/2023-27773	10/5/23	EVENTOS TURISTICO LA BAHIA ETB	SERVICIO DE TURISMO, EXCURSIONES, HOSPEDAJES, TODO TIPO DE OPERACIONES TURISTICAS.	JOSELIN ANGELICA TAVAREZ BAEZ	744374
E/2023-26379	4/5/23	EVENTOS Y FLORISTERIA LA NEGRA	SERVICIOS DE ORGANIZACION Y DECORACION DE EVENTOS Y FLORISTERIA EN GENERAL.	ROSA IVELISSE RODRIGUEZ	743307
E/2023-27522	10/5/23	EVENTS DESIGNS BY LUIS A.T.D.	PLANIFICACIÓN, ORGANIZACIÓN Y DECORACIÓN DE EVENTOS; FIESTAS INFANTILES, EVENTOS SOCIALES, BODAS, ETC. IMPARTIMOS TALLERES Y CURSOS DONDE ENSEÑAMOS …	LUIS ANGEL TINEO DISLA	744412
E/2023-27685	10/5/23	EVENZA CONSTRUCTORA	CONSTRUCCIÓN DE VIVIENDAS Y ALQUILER DE EQUIPOS DE CONSTRUCCIÓN; DESARROLLO DE PROYECTOS INMOBILIARIOS, SERVICIOS DE TODAS LAS RAMAS DE LA INGENIERÍA…	PEDRO OGUIS VARGAS JIMÉNEZ	744311
E/2023-26706	5/5/23	EVOLOGY	CENTRO LÍDER EN DESARROLLO INFANTIL Y FAMILIAR.	ESTEPHANY CRISTINE RINCON FERNANDEZ	743571
E/2023-22699	16/5/23	EXAGAS	DISTRIBUCION Y VENTA DE GAS PROPANO Y TODOS LOS DERIVADOS DEL PETROLEO AL POR MAYOR Y AL DETALLE	RAFAEL ABREU	745480
E/2023-26464	4/5/23	EXECUTIVE TRANSPORTATION SERVICE GEORGE DURAN	SERVICIO DE TRANSPORTE TURÍSTICO.	GEORGE ANTONIO DURAN MARTINEZ	743368
E/2023-27289	9/5/23	EXELANT	SERVICIOS DE CUIDADO DEL PELO, SERVICIOS DE MAQUILLAJES, SERVICIOS DE MANICURA, PEDICURA, VENTAS DE PRODUCTOS COSMÉTICOS Y DE BELLEZA…	LICEN EXELANT YAN	744599
E/2023-28394	12/5/23	EXOUSIA INVESTMENT	COMPRA Y VENTA DE ELECTRODOMÉSTICOS, UTENSILIOS DE COCINA, UTENSILIOS DE LIMPIEZA, BAÑOS, CASAS Y OFICINAS, DISPENSADOR Y FILTRACIONES DE AGUAS…	JORGE DOMÍNGUEZ LÓPEZ	744907
E/2023-29021	16/5/23	EXPERIENCIA TOURS MVM	SERVICIOS DE AGENCIA DE VIAJES, VENTA PAQUETE DE HOTELES, BOLETOS AÉREOS Y ACTIVIDADES TURÍSTICAS.	MARIA MERCEDES VALDEZ MUÑOZ	745430
E/2023-27583	9/5/23	EYR NEWS	CREACIÓN, EDICIÓN, REDACCIÓN, PUBLICACIÓN, DISTRIBUCIÓN, VENTA Y EXPLOTACIÓN PUBLICITARIA DE CONTENIDO NOTICIOSO Y DE ACTUALIDAD MEDIANTE PLATAFORMAS ELECTRÓNICAS…	MARIO MANUEL DÀVALOS PERDOMO	744229
E/2023-28411	12/5/23	EZEQUIEL BRITO EL TOXICO	ARTISTA MUSICAL QUE SE DEDICARA A LA GRABACIÓN Y PRODUCCIÓN DE MÚSICA.	RAMON EZEQUIEL BRITO	744938
E/2023-26711	5/5/23	EZFYER	PRESTAR SERVICIOS TÉCNICOS Y PROFESIONALES ONLINE, TALES COMO: ELECTRICISTA, EBANISTA, PLOMERO, PINTOR, HERRERO, ASÍ COMO TODA ACTIVIDAD RELACIONADA CON EL OBJETO PRINCIPAL.	JONATHAN ALBERTO RODRIGUEZ HAZIM	743763
E/2023-26604	5/5/23	F&G EDUC	ENSEÑANZA TERCIARIA(ESCUELA O INSTITUTO TÉCNICO, PROFESIONAL O COMERCIAL) SERVICIOS DE ASESORAMIENTO, DIRECCIÓN Y GESTIÓN EMPRESARIAL.	FRANK CARLOS COLÓN PADILLA, GISSEL EUSEBIA GOMEZ MUÑOZ	743498
E/2023-27410	12/5/23	F&M PHARMA FAST 0330	VENTAS Y COMERCIALIZACIÓN DE MEDICAMENTOS EN GENERAL.	LUIS DAVID DE JESUS MOREL	744824
E/2023-26386	4/5/23	F. R. FIS AGRIMENSURA	SERVICIOS DE AGRIMENSURA EN GENERAL, INGENIERIA CIVIL, TASACIONES.	JELFRY CUETO PEREZ	743314
E/2023-17372	9/5/23	F.J DLMM H.H RD	SERVICIO DE BIENES RAÍCES, ALQUILER DE PROPIEDADES INMOBILIARIAS CON FINES VACACIONALES.	FRANK CARLOS DE LA MOTA POLANCO	744335
E/2023-22082	16/5/23	FABRILLET VARIEDADES.	VENTA DE ROPA PARA DAMAS, CABALLEROS NIÑOS, ZAPATOS, PERFUMES, CARTERAS COSMÉTICOS PARA LA PIEL, ARTÍCULOS PARA EL HOGAR, CRISTALERÍA, MUEBLES, ELECTRODOMÉSTICOS.	ANA MARIA MOREL GARCIA	745329
E/2023-21517	10/5/23	FADELA TOUR AND TRAVEL	REALIZAR DIVERSOS SERVICIOS Y ACTIVIDADES EN EL ÁMBITO TURÍSTICO COMO SON: VIAJES, EXCURSIONES, PAQUETES TURÍSTICOS, CAMPAMENTOS, OBSERVACIONES DE AVES, RUTAS…	FRANCIS ANDERSON DE LA CRUZ D OLEO	744430
E/2023-27087	8/5/23	FAITH HOPE LOVE	ENTIDAD SIN FINES DE LUCRO DEDICA A PRESTAR TODO TIPOS DE AYUDAS A LAS PERSONAS NECESITADAS.	ANA EVANGELISTA NATHALY RODRIGUEZ DE LOS SANTOS	743841
E/2023-27688	10/5/23	FALCOM SUBTIL INVESMENT	SERVICIOS DE COMPRA, VENTA Y ADMINISTRACION DE INMUEBLES, COMPRA DE PROPIEDADES PARA DESARROLLAR PROYECTOS URBANISTICOS.	JULIETTE FRANCHESCA SUBTIL PLACIDO	744450
E/2023-28439	12/5/23	FAMILY TIRES RD	IMPORTACIÓN, VENTA, DISTRIBUCIÓN DE GOMAS USADAS Y NUEVAS; COMO ACTIVIDAD SECUNDARIAS SERVICIOS TÉCNICOS Y MANTENIMIENTO DE VEHÍCULOS ; SNACK SHOP…	LEONARDO FABIAN MEJIAS	744964
E/2023-26865	12/5/23	FARAYA INVESTMENTS	SERVICIOS DE MANTENIMIENTO DE EDIFICACIONES, DISEÑO, CONSTRUCCION Y MANTENIMIENTO DE JARDINES Y AREAS VERDE, VENTA DE MATERIALES GASTABLES PARA OFICINA…	LAURA PATRICIA ROLDAN BOYRIE	744794
E/2023-28326	12/5/23	FARINUT	IMPORTACION Y VENTA DE ELECTRODOMESTICOS EN GENERAL, ARTICULOS FERRETEROS, DEL HOGAR, MAQUINARIAS INDUSTRIALES, PIEZAS, LUBRICANTES….	MARIA DEL ROSARIO TORRES	744845
E/2023-25429	8/5/23	FARMA LIFE BY L&C	VENTA DE PRODUCTOS FARMACÉUTICOS, COSMÉTICOS, EQUIPOS MÉDICOS, SUMINISTROS Y ACCESORIOS ORTOPÉDICOS.	MAIROBIS CORONADO VENTURA , ELIAS ANTONIO LINARES GUERRERO	743681
E/2023-26846	8/5/23	FARMACIA CORALI	VENTA DE MEDICAMENTOS Y AFINES, PERFUMERÍA, COSMÉTICOS.	WILKINS ROSARIO MONTILLA	743684
E/2023-29257	17/5/23	FARMACIA DW JIREH	VENTA DE MEDICAMENTOS.	DANIELA MATOS MEDRANO	745630
E/2023-26570	10/5/23	FARMACIA JUAN FRANCISCO J.F	COMPRA Y VENTA DE MEDICAMENTOS EN GENERAL.	KELVIN GARCIA FELIZ	744329
E/2023-28727	15/5/23	FARMACIA MARIAM	VENTA Y DISTRIBUCIÓN DE PRODUCTOS FARMACÉUTICOS	FARMACIA MARIAM S.R.L	745380
E/2023-22026	12/5/23	FARMACIA MIKE	COMPRA Y VENTA DE MEDICAMENTOS PARA LA SALUD.	KELVIN ENRIQUE REYES CALDERON	744977
E/2023-14354	12/5/23	FARMACIA SOL JIREH	DISTRIBUCIÓN Y VENTA DE FÁRMACOS AL POR MAYOR Y DETALLE, REPRESENTAR MARCAS NACIONALES E INTERNACIONES, IMPORTAR TODA CLASE DE PRODUCTOS FARMACEUTICOS…	EMILIANA RAMOS ESPIRITU	744809
E/2023-26640	5/5/23	FARMACIA TAPIA WJF	SERVICIOS DE VENTAS DE TODAS CLASES DE MEDICAMENTOS, (MEDICINAS).	JOSÉ MERCEDES TAPIA MEDINA	743514
E/2023-26986	8/5/23	FARMACIA YAFREILY	COMPRA Y VENTA DE PRODUCTOS FARMACEUTICOS	YABIEL EZEQUIEL DE AZA FLORES	743766
E/2023-26423	4/5/23	FAST MOVE MARKETING BUSINESS ENTERTAINMENT	SOLUCIONES EN GENERAL DE MARKETING PARA ARTISTAS, MEDIOS DE COMUNICACIÓN, TALENTOS, MARCAS Y ACTIVIDADES RELACIONADAS AL ENTRETENIMIENTO.	ALBERT DAURY HERNÁNDEZ JIMENEZ	743343
E/2023-28244	12/5/23	FEDERACION DE ORGANIZACIONES SIN FINES DE LUCRO DE LA REGION ESTE FOSDELURE	UNIFICAR TODAS LAS INSTITUCIONES SIN FINES DE LUCRO, EN POS DE TRABAJAR EN LABORES SOCIALES PARA MEJORAR LA VIDA DE LOS HABITANTES DE LA ISLA ESPAÑOLA.	FUNDACION HOSPITAL GENERAL EL BUEN SAMARITANO, MISION MARANATHA, FUNDACION TIERRA DE MILAGROS INC	745682
E/2023-26149	5/5/23	FELMOX INDUSTRIAL SERVICES	SERVICIOS DE MANTENIMIENTO E INSTALACIONES DE EQUIPOS INDUSTRIALES, VENTA DE MATERIALES DE OFICINAS, EQUIPOS ELÉCTRICOS Y EQUIPOS DE TECNOLOGÍA.	FELIX ARIEL MORENO SANTANA	743453
E/2023-20663	15/5/23	FÉMINA ATELIER	DISEÑO, PATRONAJE, CONFEECION, DISTRIBUCION VENTA Y ALQUILER DE PRENDAS DE VESTIR., MODA ARTESANAL Y ETICA DE PRODUCCION LOCAL, CON ESTANDARE DE CALIDAD SOSTENIBLE.	FEMINA ATELIER	745174
E/2023-28972	16/5/23	FENOMENO LEGAL	FIRMA DE ABOGADOS DEDICADA A LA REPRESENTACIÓN LEGAL DE PERSONAS FÍSICAS Y JURÍDICAS ANTE LOS TRIBUNALES DE LA REPÚBLICA Y/O CUALQUIER INSTITUCIÓN PÚBLICA O PRIVADA…	ANDRES BERROA MEJIA	745407
E/2023-27320	9/5/23	FERIATECH SGA	COMERCIALIZACIÓN DE PRODUCTOS TECNOLÓGICOS.	PHILIPPE ANGELO MALLEBRANCHE BAEZ	744036
E/2023-27136	8/5/23	FERPESA	CONSTRUCCION Y PROMOCION DE INMUBLES. GERENCIA, VENTA Y CONSULTORIA DE PROYECTOS. VENTA Y SUMINISTRO DE TODO TIPO DE MATERIALES PARA LA CONSTRUCCION.	YAMEL PEREZ CONTRERAS , CARLOS GABRIEL FERNANDEZ NOBLE	743892
E/2023-27954	11/5/23	FERRECENTRO ROMANA-FEROMA	COMPRA, VENTA Y DISTRIBUCION DE ARTICULOS FERRETERIA.	LUIS FRANCISCO RAY DE LEON	744508
E/2023-26920	8/5/23	FERREMOVIL	COMPRAS Y VENTAS DE: MATERIALES FERRETEROS, AGREGADOS PARA LA CONSTRUCCION Y OBRAS CIVILES; SERVICIO DE MATERIALES DE CONSTRUCCION A DOMICILIO.	FRANKLIN MANUEL ORTIZ HERNANDEZ	743722
E/2023-26506	4/5/23	FERRETERIA MIRLANDE	VENTAS DE TODO TIPO DE ARTICULOS FERRETEROS.	FRANTZCY JEAN-CLAUDE	743411
E/2023-29137	17/5/23	FERRETERIA MORILLO ABREU	VENTA AL POR MENOR DE ARTÍCULOS DE FERRETERÍA Y MATERIALES DE CONSTRUCCION.	NICOLAS MORILLO MONTERO	745520
E/2023-27451	9/5/23	FIBROBLASTIC INSTITUTE	SERVICIOS DE CUIDADO Y EMBELLECIMIENTO DE LA PIEL Y PROCEDIMIENTOS ESTETICOS.	XIOMARA JOSEFINA VALDEZ CASTILLO	744133
E/2023-25915	3/5/23	FIDELIS SECURITY TRUSTEE	SERVICIOS COMO AGENTE DE GARANTÍAS, INCLUYENDO PERO NO LIMITADO A LAS GESTIONES DE CREACIÓN, PERFECCIÓN, MANTENIMIENTO Y EJECUCIÓN DE LAS GARANTÍAS QUE SEAN OTORGADAS…	JIMENEZ PEÑA, S.A.S.	743698
E/2023-27878	10/5/23	FIDELITY 94.1FM	SERVICIOS DE EMISORA DE RADIO	BIENVENIDO ANTONIO RODRIGUEZ DURAN, CUATRO CUARENTA (4.40), S.R.L.	744512
E/2023-28315	12/5/23	FINCA THAJIR	PRODUCCIÓN DE PRODUCTOS AGRÍCOLA COMO PLÁTANO, YUCA, YAUTÍAS, MAÍZ, HABICHUELA.	JOSE ANTONIO CONTRERAS CASTRO	744821
E/2023-27290	9/5/23	FINETA RESTAURANTE	SERVICIO DE BUFFET Y CATERING.	FINETA ALTAGRACIA FERNANDEZ ALVAREZ	744018
E/2023-26138	3/5/23	FINGERE	SERVICIOS DE ARQUITECTURA, MERCADEO, PUBLICIDAD, SERVICIOS DE COMUNICACIÓN, EVENTOS Y CONSULTORÍA ESTRATÉGICA.	ALVARO DAVID DE OLEO GRULLON	743483
E/2023-29032	16/5/23	FINTER SUPLIDORA	VENTA Y DISTRIBUCIÓN DE MATERIALES PARA CONSTRUCCIÓN, ELÉCTRICOS, PLOMERÍA, OFICINA E INSUMOS DE LIMPIEZA.	ERICK UREÑA CABREJA	745453
E/2023-26591	5/5/23	FIORENCCI	VENTA DE TRAJES ITALIANOS HECHOS A MEDIDA, OFRECIENDO UN SERVICIO DE ALTA CALIDAD Y PERSONALIZADO. NOS DIFERENCIAMOS DE LA COMPETENCIA….	JAVIER ALEXANDER GOMEZ PEREZ	743491
E/2023-28003	11/5/23	FIRMA DE ABOGADOS ORTIZ & FABIAN	SERVICIOS LEGALES EN GENERAL Y TODA ACTIVIDAD LÍCITA JURÍDICA.	VIDALIS CAROLINA FABIAN GUZMÁN	744513
E/2023-26833	8/5/23	FIS FORMACIÓN INNOVADORA Y SOSTENIBLE	FOMENTAR E IMPARTIR PROGRAMAS ACADÉMICOS, INVESTIGACIONES, CURSOS, PUBLICACIONES Y SEMINARIOS.	HEINE ALEXANDER SOLIS ESPINAL	743682
E/2023-21118	10/5/23	FLACK GS	IMPORTACIÓN, DISTRIBUCIÓN, VENTA Y COMERCIALIZACIÓN DE PRODUCTOS Y EQUIPOS VETERINARIOS.	GISSELLE ALTAGRACIA SANTOS DÍAZ	744263
E/2023-27092	8/5/23	FLEITES	SERVICIOS AEREOS,AEROPUERTARIOS,VENTA DE BOLETOS AEREOS,TOUR OPERADOR, AGENCIA VIAJES, REPRESENTACIONES, IMPORTACION Y EXPORTACION Y VENTA DE FLETES…	FLEITES, S.R.L.	744519
E/2023-28438	12/5/23	FLEXO-POINT	FABRICACION Y COMERCIALIZACION DE ETIQUETAS FLEXOGRAFICAS AUTO ADHESIVAS.	ROBERT JOSE TORRES ROSARIO	744960
E/2023-28855	17/5/23	FLOR CANA	NEGOCIOS DE BIENES RAICES, INCLUYENDOSE LA COMPRA, VENTA, PERMUTA Y ARRENDAMIENTO DE PROPIEDADES INMOBILIARIAS URBANAS O RURALES.	ARIEL EDUARDO RIJO MOSQUEA, FLOR CANA, S.R.L	745561
E/2023-27651	10/5/23	FMR PIEL	FABRICACIÓN, DISTRIBUCIÓN Y VENTA DE ZAPATOS DE TODO TIPO.	JUAN MARTE RODRIGUEZ	744285
E/2023-22310	8/5/23	FORO ALTERNATIVO DE PENSAMIENTO CRÍTICO FOALPEC	FOMENTAR EL PENSAMIENTO POLÍTICO CRÍTICO DE LAS NUEVAS GENERACIONES, ASÍ COMO DESARROLLAR PROGRAMAS FORMACIONALES PARA LA ESTRUCTURACIÓN DE NUEVOS LIDERAZGO.	JOAN MANUEL LEYBA MEJÍA	743808
E/2023-23259	8/5/23	FOUNDATION SOCIAL MINISTRY HELPING HANDS MISSION FUTURE LIFE.	SERVICIOS DE ASOCIACIONES, SIN FINES DE LUCRO, TIENE POR FINALIDAD LA COOPERACIÓN AL DESARROLLO Y DE BIENESTAR SOCIAL EN GENERAL Y DE SERVICIOS ASISTENCIALES Y SOCIALES…	YOHANNY DIAZ CRUZ	743961
E/2023-27342	9/5/23	FRAMBOYÁN GIFT SHOP CIGARS	VENTAS DE PUROS Y SUS ACCESORIOS, VENTAS DE RECORDATORIOS DOMINICANOS.	RITA ROSARIO GUERRA MONI	744053
E/2023-27341	15/5/23	FRANCH G INMOBILIARIA	SERVICIOS DE INMOBILIARIA, COMPRAS Y VENTAS DE INMUEBLES Y A FINES.	JORGE ARMORA FRANCH	745138
E/2023-27120	8/5/23	FRANCHBEL	IMPORTACION, EXPORTACION, COMPRA Y VENTA DE EQUIPOS COMO VEHICULOS, CARROS, CAMIONES, TRACTOR, VEHICULOS PESADOS Y AFINES A LAS INSTITUCIONES PUBLICAS…	PEDRO JEREMIAS VEGA MEDINA	743878
E/2023-28329	16/5/23	FRANCIPIL IMPORT LADD.	IMPORTACION Y VENTA DE ELECTRODOMESTICOS EN GENERAL, ARTICULOS FERRETEROS, DEL HOGAR, MAQUINARIAS INDUSTRIALES, LUBRICANTES, PIEZAS Y ACCESORIOS AUTOMOTRICES…	LEONARDO ALBERTO DURAN DURAN	745356
E/2023-28935	17/5/23	FRANCISCO PLASENCIA SOLUCIONES CONTABLES	SERVICIOS DE CONTABILIDAD, TENEDURIA DE LIBROS, AUDITORIA Y ASESORÍA FISCAL.	FRANCISCO PLASENCIA	745573
E/2023-23473	4/5/23	FRANCISCO SIERRA E HIJO RENT A CAR	RENTA DE VEHICULOS PARA TRANSPORTE DE LA VIA TERRESTRE	FRANCISCO SIERRA	743441
E/2023-27958	11/5/23	FRANCO BIDO FOOD SHOP	VENTA Y ELABORACIÓN DE COMIDA RAPIDA PREPARADA DE TODO TIPO, FOOD SHOP	ANA HILDA POLANCO	744486
E/2023-25700	11/5/23	FRANKLIN AUTOMOVILES 2023	IMPORTACIÓN, EXPORTACIÓN, FINANCIAMIENTO Y VENTA DE VEHICULOS NUEVOS Y USADOS, RESPUESTOS PARA VEHÍCULOS Y SUS ACCESORIOS.	CHRISTOPHER CHARLES	744733
E/2023-29155	17/5/23	FREERIDERZ FRZ	DISTRIBUCIÓN EXCLUSIVA DE MARCAS DE ROPA.	ISMAIL RIDA	745586
E/2023-26801	8/5/23	FRENTE DE TÉCNICOS Y LINIEROS ELÉCTRICOS FRETLE	ASOCIACIÓN SIN FINES DE LUCRO PARA LA PROMOCIÓN Y DESARROLLO DEL SECTOR DE ENERGÍA ELÉCTRICA.	ALFONSO RAFAEL MOREL SANTOS	743799
E/2023-27913	11/5/23	FRICCIÓNCOLT	ELABORACIÓN Y DISTRIBUCIÓN DE MENTOL, PRODUCTOS DE LIMPIEZA DEL HOGAR, HIGIENE Y CUIDADO PERSONAL.	NANCYS GUZMÁN AMADOR	744618
E/2023-27888	10/5/23	FRIDALATA CREATIVE STUDIO	CREACIÓN Y VENTA DE PRODUCTOS A PARTIR DE MATERIALES RECICLADOS, DE UN SOLO USO Y CONSIDERADOS ALTAMENTE CONTAMINANTES, COMO FUNDAS PLÁSTICAS…	STEFANY BOSCH ROVATI	744474
E/2023-29322	17/5/23	FRIEDEMAN BAHR	VENTA DE COMIDAS Y BEBIDAS.	JOSE RAFAEL TAVAREZ PERALTA	745689
E/2023-28308	12/5/23	FRUTAS Y VEGETALES CAMICARLET	COMERCIALIZACIÓN DE FRUTA Y VEGETALES.	GERMAN ANTONIO HERNANANDEZ DILONE	744813
E/2023-26304	5/5/23	FRUTAS Y VEGETALES GEORGE AV	VENTAS DE VEGETALES Y FRUTAS.	GEORGE ABREU VILLANUEVA	743468
E/2023-29170	17/5/23	FRUTIPOPS	VENTA DE BEBIDAS A BASE DE FRUTAS NATURALES.	MARGARET CASTILLO SANTANA	745550
E/2023-26152	5/5/23	FRUTOS Y VEGETALES BURGOS	PRODUCCIÓN Y VENTAS DE HORTALIZAS, LEGUMBRES, FRUTAS Y VEGETALES EN GENERAL, COMO CEBOLLA, AJO, HABICHUELAS, PAPA, TRIGO, ZANAHORIA.	FRUTOS Y VEGETALES BURGOS S.R.L	744873
E/2023-27327	9/5/23	FRYMAV	ESCRITURA DE CONSTITUCION, CONTRATOS DE SOCIEDADES COLECTIVA Y DOCUMENTOS SIMILARES PARA LA FORMACION DE SOCIEDADES.SERVICIOS JURIDICOS Y DE CONTABILIDAD…	ASIS BIANEIRI VARGAS, FLOR DE LIZ ROJAS GUERRERO	744044
E/2023-26681	5/5/23	FSD VIAJES MEMORABLES	AGENCIA DE VIAJES MINORISTA, RESERVACIONES DE PAQUETES DE VACACIONES EN HOTELES Y RESORTS, VIAJES INTERNACIONALES, EXCURSIONES NACIONALES, EVENTOS…	JOSE ANGEL VALENZUELA GARCIA	743542
E/2023-25766	2/5/23	FUAP	VENTAS DE MENTAS EROTICAS.	LEONARDO ANTONIO RODRIGUEZ NUÑEZ, BOLIVAR REYES NUÑEZ	743943

[210] EXPEDIENTE	[220] FECHA	[561] NOMBRE COMERCIAL	[510] ACTIVIDAD	[730] SOLICITANTE	REGISTRO
E/2023-28146	11/5/23	FUMIWIN	SERVICIOS DE FUMIGACIÓN, LIMPIEZA Y TRATAMIENTO CONTRA TODO TIPO DE PLAGAS, PARA EL SECTOR RESIDENCIAL COMERCIAL E INDUSTRIAL.	FIDEL LEBRON OVIEDO	744685
E/2023-26791	5/5/23	FUN RACE	ALQUILER Y TRANSPORTE DE JUEGOS INFLABLES Y MECÁNICOS, ORGANIZACIÓN DE EVENTOS, SITIOS PARA PICNIC Y OTRAS ACTIVIDADES ARTÍSTICAS Y DE ENTRETENIMIENTO.	RAMON AMAURYS HERNANDEZ DE LA CRUZ	743619
E/2023-28800	16/5/23	FUNDACION 809 MERCADO	FUNDACIÓN SIN FINES DE LUCRO DEDICADA A CONTRIBUIR AL DESARROLLO SOCIO-ECONÓMICO DE LOS ARTESANOS, PRODUCTORES Y ARTISTAS LOCALES.	CLAUDIA ANNETTE BIENEN CASTRO	745275
E/2023-23125	4/5/23	FUNDACION ALIANZA VIVA DEL CARIBE, AVC	ENTIDAD SIN FINES DE LUCRO QUE TENDRA COMO OBJETO PRINCIPAL, OFRECER PROGRAMAS DE NUTRICION, EDUCACION Y VIVIENDA A PERSONAS DE ESCASOS RECURSOS…	FUNDACION ALIANZA VIVA DEL CARIBE, AVC	743312
E/2023-28621	16/5/23	FUNDACIÓN ALIENTO PARA LAS FAMILIAS	SIN FINES DE LUCRO.TRABAJAR POR LAS FAMILIAS DE NIÑOS, NIÑAS Y ADOLECENTES CON NECESIDADES ESPECIALES, BRINDAR SOPORTE Y TERAPIAS A LAS FAMILIAS…	JESSICA MARGARITA PÉREZ ARIZA	745393
E/2023-27128	8/5/23	FUNDACIÓN AMANDO CORAZONES	SIN FINES DE LUCRO. PLAN SOCIAL DE RESCATE CON JÓVENES QUE DEAMBULAN POR LAS CALLES, PARA SACARLOS DEL VICIO ENSEÑÁNDOLES UN MODO DIFERENTE DE GANAR EL PAN DE CADA DÍA…	ALEJANDRO ANSELMO VARGAS MIRELES	743889
E/2023-27605	10/5/23	FUNDACIÓN AMIGOS UNIDOS POR LA SALUD	SIN FINES DE LUCRO. BRINDAR ATENCIÓN MÉDICA ESENCIAL A LOS GRUPOS SOCIALES Y LAS COMUNIDADES CARENTES DE ATENCIÓN MÉDICA, AUMENTAR EL ACCESO A LA ATENCIÓN MÉDICA…	JOSE FELIPE EDUARDO JR	744242
E/2023-27466	9/5/23	FUNDACIÓN AMOR REAL, BRINDADO LUZ DE ESPERANZA	FUNDACIÓN SIN FINES DE LUCRO DEDICADA A AYUDAR AQUELLAS FAMILIAS QUE VIVEN EN CONDICIONES DE PRECARIEDAD, ESPECIALMENTE NIÑOS Y ENVEJECIENTES.	ALBA YRIS MONTERO DE LOS SANTOS	744139
E/2023-26465	4/5/23	FUNDACIÓN APRENDE CONMIGO A CONDUCIR FUACCON	ENTIDAD SIN FINES DE LUCROS PARA DAR PRACTICA DE MANEJO, CURSOS TÉCNICOS EN GENERAL Y ACTIVIDADES DEPORTIVAS A TODO EL INTERESADO A NIVEL NACIONAL.	ANA NAIROBY NOESI MATEO, CARLOS MANUEL FIGUEREO, MASIEL SANTANA DE MEJIA, ALEXIS MEJIA	743379
E/2023-25675	11/5/23	FUNDACION COLEGIO DUARTE FCD	SIN FINES DE LUCRO QUE SERÁ INCORPORADA PARA FOMENTAR LA EDUCACIÓN CONTINUA DE LOS ESTUDIANTES EN LA REPÚBLICA DOMINCANA…	FRANCISCO JAVIER VARGAS GONZALEZ	744590
E/2023-29329	17/5/23	FUNDACIÒN COMUNITARIA LOS SEMBRADORES UNIDOS FUNCOSEMUNDOS	SIN FINES DE LUCRO SE DEDICA A DAR AYUDA, DE BAJO RECURSOS ECONÒMICOS MADRES SOLTERAS,MUJERES, ENVEJECIENTES, LAS NIÑEZ, LOS ADOLESCENTES, MEDIO AMBIENTE, DEPORTE, ASESORÍA LEGAL Y CURSOS TÉCNICO PROFESIONAL.	ENRIQUE CARDENES JEREZ	745688
E/2023-27370	9/5/23	FUNDACION COMUNITARIA MAGARIN ASOCOMA	SIN FINES DE LUCRO, BRINDAR AYUDA COMO ALIMENTOS, FACILITACION DE AGUA POTABLE, OPERATIVO MEDICO, REPARACION DE VIVIENDAS, TALLERES EDUCATIVOS…	PURA RUIZ RIVERA	743973
E/2023-29013	16/5/23	FUNDACION CORAZON ABIERTO, DEVOLVIENDO ESPERANZA.	SIN FINES DE LUCRO, BRINDAR AYUDAS A LOS MAS NECESITADOS.	JULIO LAUREANO VALDEZ	745434
E/2023-29341	17/5/23	FUNDACION CORAZONES PUROS FUNDCOPU	SIN FINES DE LUCRO, REALIZAR OBRAS DE BIEN SOCIAL A FAVOR DE PERSONAS NECESITADAS, Y CUYO OBJETIVO PRINCIPAL ES DESARROLLAR OPERATIVOS MEDICOS CON ENTREGA DE MEDICAMENTOS A PERSONAS ENFERMAS CARENTES DE RECURSOS ECONOMICOS…	ALEXANDRA VICENTE DE LA ROSA	745710
E/2023-28108	11/5/23	FUNDACION CRISTIANA DE NIÑOS Y NIÑAS, HUERFANOS Y DESAMPARADOS, MISIONERA ANA MARIA BELLO	SIN FINES DE LUCRO QUE SE DEDICARA COMO SEMI-INTERNADO, PARA LOS NIÑOS Y NIÑAS, HUERFANOS Y DESAMPARADOS, AYUDA A MADRES SOLTERAS, CUIDANDO LOS HIJOS DE LAS MISMA…	FUNDACION CRISTIANA DE NIÑOS Y NIÑAS, HUERFANOS Y DESAMPARADOS, MISIONERA ANA MARIA BELLO, S.R.L	745629
E/2023-26943	9/5/23	FUNDACIÓN CRISTIANA REDENCIÓN EBC MANOGUAYABO	SIN FINES DE LUCRO. PROYECTO DE SALVACIÓN GENERACIONAL, DIRIGIDO A NIÑOS Y ADOLESCENTES, DONDE APRENDEN PRINCIPIOS Y VALORES CRISTIANOS…	KILDARE VLADIMIR SANTOS ORTEGA	744194
E/2023-27137	8/5/23	FUNDACION DANZAR	INSTITUCION SIN FINES DE LUCRO DESTINADA A REALIZAR ACTIVIDADES DE LA DANZA EN LA CIUDAD DE SANTIAGO DE LOS CABALLEROS	JULIO LUCAS SUAREZ DIAZ, NORMA DE LA CARIDAD GARCIA ARES, FUNDACION DANZAR INC	744144
E/2023-26343	5/5/23	FUNDACION DE INSTITUCIONES ADVENTISTAS PARA EL DESARROLLO FIADRD.	SIN FINES DE LUCRO, ORIENTADA A LOS MIEMBROS DE NUESTRA ORGANIZACIÓN Y A TERCERAS PERSONAS QUE PUEDAN EMITIR DEPÓSITOS EN DONACIONES, BIENES, SERVICIOS...	ASOCIACION FIDUCIARIA DOMINICANA DE LOS ADVENTISTAS DEL SEPTIMO DIA	743649
E/2023-28592	15/5/23	FUNDACION DE MUJERES EN ACCIÓN ESMERALDA FOME	INSTITUCIÓN SIN FINES DE LUCRO, AYUDAR LAS MUJERES MACORISANA CON SUS NECESIDADES O VIVIENDAS.	MARIA ALTAGRACIA MOJICA DE MEJIA	745089
E/2023-20166	4/5/23	FUNDACION DEL ATLANTICO EL CONSUELO DE DIOS FUATCODI	ENTIDAD SIN FINES DE LUCRO DEDICADA A PRESTAR TODO TIPOS DE AYUDA A PERSONAS NECESITADAS	ANGELA ISABEL REYNOSO HERNANDEZ	743396
E/2023-28022	11/5/23	FUNDACION DOCTORA MARIA TERESA QUIDIELLO	SIN FINES DE LUCRO, DEDICADA A FOMENTAR LA EDUCACIÓN CONTINUA UTILIZANDO LOS PRINCIPIOS DE LA ORIENTACIÓN, OFRECIENDO CURSOS DE CAPACITACIÓN…	FUNDACION DOCTORA MARIA TERESA QUIDIELLO	744517
E/2023-28492	15/5/23	FUNDACION DOMINICANA DE ANGIOEDEMA HEREDITARIO Y ENFERMEDADES RARAS FUNDAEHER	SIN FINES DE LUCRO, SENSIBILIZAR A LAS FAMILIAS, AUTORIDADES E INSTITUCIONES PÚBLICAS Y PRIVADAS DEL SECTOR SALUD, SOCIEDADES MÉDICAS ESPECIALIZADAS, ÓRGANOS LEGISLATIVOS…	BARBARO RAMON BATISTA FERNANDEZ	744996
E/2022-39025	17/5/23	FUNDACIÓN DOMINICANA VERDE-FUNDOVE	SIN FINES DE LUCRO. IMPARTIR TALLERES GRATUITOS DE AUDIOVISUALES Y PRODUCCIÓN DE CONTENIDO PREVENTIVOS Y FORMATIVOS	RODDY ALFREDO PEREZ VALERIO	745684
E/2023-29118	16/5/23	FUNDACION ECOLOGICA RIO SOCO	ENTIDAD SIN FINES DE LUCRO, DEDICADA A LA PROTECCION DEL RIO SOCO Y MEDIO AMBIENTE	LORENZO ROBERTO HUNT ALVAREZ	745499
E/2023-28803	17/5/23	FUNDACION EDUCATIVA LATINOAMERICANA, FUNDEL	INSTITUCIÓN SIN FINES DE LUCRO QUE BRINDE SERVICIOS DE EDUCACIÓN Y FORMACIÓN TÉCNICO PROFESIONAL DE MANERA PERMANENTE MEDIANTE EL SISTEMA DE BECAS.	FUNDACIÓN EDUCATIVA LATINOAMERICANA, INC	745532
E/2023-27222	8/5/23	FUNDACIÓN FORMACIÓN PROFESIONAL Y DESARROLLO INTEGRAL, FUFPRODI	SIN FINES DE LUCRO DEDICADA A LA FORMACIÓN PROFESIONAL DE PERSONAS DE DIFERENTES EDADES NIVELES SOCIALES Y ECONOMICOS EN VARIAS AREAS DEL SABER…	FUNDACIÓN FORMACIÓN PROFESIONAL Y DESARROLLO INTEGRAL, FUFPRODI	743965
E/2023-28386	12/5/23	FUNDACION GENERACION SIN LIMITES GENESILI	SIN FINES DE LUCRO PARA EL DESARROLLO DE PROGRAMAS DE APADRINAMIENTOS DE NIÑOS Y NIÑAS DE ESCASOS RECURSOS ECONOMICOS, PARA QUE PUEDAN CONTINUAR SUS ESTUDIOS…	ARIDIO SANTOS LARANCUENT, ARIS EMANUEL SANTOS MALDONADO	744894
E/2023-28449	12/5/23	FUNDACION GERENCIA EN ACCION FUGAC	SIN FINES DE LUCRO. FORMULAR Y EJECUTAR PROYECTOS DE FORMACIÓN EDUCATIVO, ECONÓMICOS Y DE MEDIO AMBIENTE, REALIZAR ESTUDIOS ECONÓMICOS, FORMULAR Y EJECUTAR PROYECTOS….	FUNDACION GERENCIA EN ACCION FUGAC, INC	744974
E/2023-26492	4/5/23	FUNDACION INTERNACIONAL CASA DE LIBERACION EL NIÑO Y EL ENVEJECIENTE	SIN FINES DE LUCRO DEDICA A BRINDAR TODO TIPO DE AYUDA A NIÑOS Y ENVEJECIENTES.	FUNDACION INTERNACIONAL CASA DE LIBERACION EL NIÑO Y EL ENVEJECIENTE	743397
E/2023-26404	4/5/23	FUNDACIÓN JEHOVÁ NISSI - FUNJENI	INSTITUCIÓN SIN FINES DE LUCRO, PARA PROVEER Y AMPARA A LOS MAS NECESITADOS, CASA DE REFUGIOS, PROGRAMAS DE PREVENCIÓN, EDUCACIÓN, SALUD Y NUTRICIÓN.	CIOMARIS FAMILIA DE CONCEPCION	743320
E/2023-26768	5/5/23	FUNDACION JOVENES POR EL DESARROLLO DEL MUNICIPIO SANTO DOMINGO ESTE-FUJDEMUSAD	ENTIDAD SIN FINES DE LUCRO PARA AYUDAS SOCIALES, CAPACITACIÓN EN ÁREAS TÉCNICA Y PROFESIONAL, CHARLAS SOBRE LA PREVENCIÓN DE DROGAS Y DE ENFERMEDADES DE TRANSMISIÓN SEXUAL, CANALIZACIÓN DE BECAS ENTRE OTRA ACTIVIDADES AFINES EN BENEFICIO DE LOS JÓVENES DEL MUNICIPIO.	JORGE FRIAS	743599
E/2023-26623	8/5/23	FUNDACIÓN LA FRATERNIDAD FUNFRATE	SIN FINES DE LUCRO DEDICADA A SALUD HUMANA, SEGURO DE SALUD, EDUCACIÓN, CHARLAS, TALLERES DE ORIENTACIÓN FAMILIAR,COMUNITARIA PARA UNA MEJOR CALIDAD DE VIDA…	JOSE LUIS HERNANDEZ CRUZ	743756
E/2023-28884	16/5/23	FUNDACION LEVANTANDO GIGANTES PARA UN FUTURO	SIN FINES DE LUCRO DEDICADO A AYUDAR A LOS NIÑOS EN ESTADO DE VULNERABILIDAD Y MADRES EN CONDICIONES DE EXTREMA POBREZA, MINUSVÁLIDOS Y CON LIMITACIONES FÍSICAS...	CHARINA DEL CARMEN ROBLES PEGUERO	745330
E/2023-27850	10/5/23	FUNDACION LLUGO	SIN FINES DE LUCRO. DEDICADA A PROPICIAR, FOMENTAR, EDUCAR LA POBLACIÓN SOBRE EL USO DE LA ENERGÍA RENOVABLE.	ROMULO GERMAN LLUBERES GOMEZ	744441
E/2023-28036	11/5/23	FUNDACION LOS CACHO DE VILLA FRANCISCA	SIN FINES DE LUCRO, TIENE POR OBJETO PROMOVER, MANTENER, DIFUNDIR EL CARNAVAL Y LA CULTURA DOMINICANA, A TRAVÉS LOS TRAJES (CONFECCION); RITMOS...	FRANCISCO TAVERAS BENITEZ	744550
E/2023-28214	12/5/23	FUNDACIÓN LUZ Y SAL INTERNACIONAL MATEO 5:14-16	SIN FINES DE LUCRO. PROPONER Y EJECUTAR PROGRAMAS Y SERVICIOS DIRECCIONADOS PARA LA INCLUSIÓN ECONÓMICA Y SOCIAL, CON ÉNFASIS EN LOS GRUPOS DE ATENCIÓN PRIORITARIA…	SANTA MORALES ZORRILLA DE CASTILLO	744746
E/2023-28671	15/5/23	FUNDACIÓN MANO AMIGA Y SOLIDARIA FUNMASO	SIN FINES DE LUCRO , FOMENTAR EL DESARROLLO ARTÍSTICO Y CULTURAL DE LAS PERSONAS EN NUESTRA SOCIEDAD, LOS CUALES NECESITAN UNA VÍA PARA EXTERIORIZAR SUS TALENTOS…	HIPOLITO JUNIOR BELEN FABIAN, PABLO YUNIOR ROJAS HERNANDEZ	745166
E/2023-26715	5/5/23	FUNDACIÓN MARULLOS	ENTIDAD SIN FINES DE LUCRO DEDICADA A FOMENTAR Y DESARROLLAR LOS DEPORTES DE OLAS Y VIENTO EN LA REPÚBLICA DOMINICANA.	RUBEN GARCIA ARENAS	743568
E/2023-28045	11/5/23	FUNDACIÓN MAYOR FENECIDO FELO ALMONTE	SIN FINES DE LUCRO CON EL PROPÓSITO DE DISEÑAR Y REALIZAR PLANES, PROYECTOS, PROGRAMAS, SERVICIOS SOCIALES, FOMENTO DEL DESARROLLO DEPORTIVO, CULTURAL Y SOCIAL...	MIGUEL ADOLFO ALMONTE HERNÁNDEZ	744536
E/2023-28941	16/5/23	FUNDACIÓN MUJERES PODEROSAS RD.	SIN FINES DE LUCRO, DEDICADA A TRABAJAR POR EL DESARROLLO INTEGRAL DE LA MUJER, PROCURANDO SU CRECIMIENTO Y FACILITANDO RECURSOS QUE LES PERMITAN CUMPLIR SUS SUEÑOS…	PATRICIA FERMIN HERNANDEZ	745375
E/2023-25561	9/5/23	FUNDACION MUJERES UNIDAS PARA UN PORVENIR MEJOR	ENTIDAD SIN FINES DE LUCRO, CONTRIBUIR CON EL DESARROLLO, PROTECCIÓN, BIENESTAR DE LA NIÑEZ, MUJERES, ENVEJECIENTES, SERVIR A LA COMUNIDAD EN GENERAL…	MAGNOLIA DEL JESUS GONZALEZ MELO , NIURBY YISSEL AGUASVIVAS	744147
E/2023-27884	15/5/23	FUNDACION PEDRO COLON, UNA MANO AMIGA PARA LA NIÑEZ Y LOS ENVEJECIENTES (FUNPECO)	FUNDACION SIN FINES DE LUCRO, PARA AYUDAR A LOS NIÑOS DESPROTEGIDOS, PROMOVER SU BIENESTAR INTEGRAL, ASI COMO AYUDAR A LOS ENVEJECIENTES EN ESTADO DE VULNERAVILIDAD…	PEDRO ENRIQUE COLON FIGUEREO	745029
E/2023-28138	11/5/23	FUNDACION PEQUEÑOS DESEOS	ORGANIZACION SIN FINES DE LUCRO, DIRIGIDA A NIÑOS/AS Y ADOLESCENTES EN EL AREA DE LA SALUD Y LA EDUCACION.	MIOSOTIS BELTRE BONILLA	744678
E/2023-25801	5/5/23	FUNDACIÓN PEQUEÑOS LATIDOS	SIN FINES DE LUCRO. SERVICIOS DE SALUD A TRAVÉS DE SERVICIOS CARDIOVASCULARES PEDIÁTRICOS DE CONSULTA, ESTUDIO, DIAGNÓSTICO Y SEGUIMIENTO A PACIENTES DE ESCASOS RECURSOS…	MARCOS ANTONIO REYES BATISTA	743523
E/2023-27747	10/5/23	FUNDACION POR AMOR A TZION NO CALLARE ISAIAS 62:1-2	SIN FINES DE LUCRO. LEVANTAR UNA BANDERA A FAVOR DE ISRAEL Y EN CONTRA DEL ANTISEMITISMO MODERNO, TRABAJANDO EL PASADO, DÁNDOLE UNA VOZ A LOS SOBREVIVIENTES DEL HOLOCAUSTO.	MANUEL DE JESUS RAMIREZ VALERA	744368
E/2023-27133	8/5/23	FUNDACIÓN PRO DESARROLLO SOCIAL DISEÑO DE DIOS, FUDESODID	SIN FINES DE LUCRO, DESTINADA AL SERVICIO DE SALUD DE TODA LA POBLACIÓN, AYUDA A LOS NIÑOS DE ESCASOS RECURSOS Y AYUDA A LA COMUNIDAD CON FUNDAMENTOS CRISTIANOS.	GERONIMO OGANDO RAMIREZ, RUTH HELLEN CIPION FAMILIA	743911
E/2023-26378	4/5/23	FUNDACION PROGRESO Y FELICIDAD DE LAS MALVINAS PROFEMA	ES UN ORGANISMO COMUNITARIO DE CARACTER CULTURAL Y EDUCACIONAL NO LUCRATIVA Y CARITATIVA. DONDE IMPARTIREMOS CHARLAS Y CURSOS TALLERES…	YOKASTA ALTAGRACIA GARCIA DE LEON DE ROSA	743306
E/2023-26952	8/5/23	FUNDACION PURA BENDICION DE DIOS	INSTITUCIÓN DEDICADA A AYUDAR NIÑOS Y ADULTOS EN ESTADO DE NECESIDAD. DONACIÓN DE ALIMENTOS, ROPAS, MEDICINAS, ARTÍCULOS DOMÉSTICOS, OBJETOS PERSONALES. SIN FINES DE LUCRO.	FLOR DALIZA ACOSTA CUEVAS	743739
E/2023-26730	5/5/23	FUNDACION QUIERO A LOS NIÑOS Q.N	ENTIDAD SIN FINES DE LUCROS DEDICADA AL CUIDADO Y DESARROLLO EDUCATIVO DE LOS NIÑOS.	ANA JULIA RODRIGUEZ GOMEZ DE NUÑEZ, JUAN SIMON RODRIGUEZ GOMEZ	743576
E/2023-27802	11/5/23	FUNDACION RESCATE PERRUNO RD-FRPR	ENTIDAD SIN FINES DE LUCRO PARA RESCATAR ANIMALES, SERVICIOS DE TRANSPORTE DE MASCOTAS, PELUQUERIA, ADOPCIONES, FOSTER TEMPORAL DE MASCOTAS NECESITADAS.	LUZ FARIDE ROMAN DE RAMIREZ	744544
E/2023-29233	17/5/23	FUNDACION SALUD Y ESPERANZA FUNDOSAES	SERVICIOS DE AYUDA SOCIAL EDUCATIVO, CULTURAL Y DE SERVICIOS DE SALUD A PERSONAS DE ESCASOS RECURSOS. SIN FINES DE LUCRO.	SCARLET FRANCISCO TORRES , JUAN PABLO MEJÍA ROSARIO	745617
E/2023-26559	9/5/23	FUNDACION SOLI DEO GLORIA	SIN FINES DE LUCRO, DEDICA A LA ENSEÑANZA GRATUITA DE ACTIVIDADES MUSICALES DE INCENTIVO Y FOMENTO A LA PROPAGACION DE MUSICA CRISTIANA…	FUNDACION SOLI DEO GLORIA	743987
E/2023-26554	5/5/23	FUNDACIÓN SONRISAS DE LUZ	SIN FINES DE LUCRO. APOYO A LOS NIÑOS HUÉRFANOS, APOYO A LOS NIÑOS CON CÁNCER O CUALQUIER CONDICIÓN DE SALUD, OFRECER PROGRAMAS DE SALUD Y BIENESTAR…	VENECIA MARTINA QUIÑONES TORIBIO	743674
E/2023-28591	15/5/23	FUNDACION TU Y YO JUNTOS	SIN FINES DE LUCRO, DEDICADA A AYUDAR A LOS NECESITADOS.	JENNY ANDREA SUAREZ ALCANTARA, SOLANGE SORIANO	745090
E/2023-28486	15/5/23	FUNDACIÓN UN ROSTRO CON ESPERANZA	ENTIDAD SIN FINES DE LUCRO DEDICADA A AYUDA A PACIENTE CON CÁNCER.	ANDREA PEÑA	744993
E/2023-28857	16/5/23	FUNDACIÓN UNIENDO HILOS DE VIDA, COMO JESÚS NOS VE. FUNUHIVIJENV	SIN FINES DE LUCRO, GESTIONAR AYUDA DE ORGANISMOS NACIONALES E INTERNACIONALES PARA PERSONAS VULNERABLES COMO SON: NIÑOS, ADOLESCENTES, JÓVENES…	CARMEN TERESA EDUARDO DE SANTANA	745315
E/2023-29069	16/5/23	FUNDACION VETCAP	CAPACITACIÓN DE PROFESIONALES Y ESTUDIANTES DE MEDICINA VETERINARIA, UTILIZANDO DIVERSOS MÉTODOS DE APRENDIZAJE PARA ASÍ POTENCIAR SUS CONOCIMIENTOS DE MANERA PROFESIONAL.	LUIS CARLOS VARGAS GUZMÁN	745475
E/2023-28288	12/5/23	FUSTER´S EVENTS & MORE	VENTA, COMPRA, PRODUCCION, DISTRIBUCION, IMPORTACION Y EXPORTACION DE FLORES, FOLLAJES, PLANTAS Y ELEMENTOS DE DECORACION EN GENERAL, MONTAJE DE EVENTOS…	NOELIA FUSTER FLORIMON, GENESIS JHOJARY GIL RUIZ	744781
E/2023-27933	11/5/23	G&E AUTO SALE	IMPORTACIÓN, COMPRA Y VENTA DE VEHÍCULOS DE MOTOS. VENTA AL POR MAYOR Y AL POR MENOR DE VEHÍCULOS DE MOTOS POR COMISIÓN DE AGENTES.	HECTOR HENRIQUEZ LEONARDO	744475
E/2023-28798	16/5/23	G.M D` GABI MODA	VENTAS DE ACCESORIOS, VENTAS DE PRENDAS DE VESTIR Y CALZADOS, VENTAS DE LENTES, PRENDAS, SOMBREROS, VENTAS DE CARTERAS Y MOCHILAS, VENTAS DE PERFUMES…	ALINA GABRIELA JAVIER ORTÍZ, JULIA ALINA ORTÍZ AYALA	745258
E/2023-29142	17/5/23	GABI MONTILLA COLMADO	VENTA DE PRODUCTOS ALIMENTICIOS AL POR MAYOR Y DETALLE.	FANNY SULY MONTILLA SALVADOR	745519
E/2023-28551	15/5/23	GALOPE	SERVICIO DE REALIZACIÓN DE ENCUESTAS Y ENTREVISTAS.	FELIX ANTONIO PEÑA MUÑOZ	745053
E/2023-28415	12/5/23	GALROK	DESARROLLO DE PROYECTOS INMOBILIARIOS, VENTA Y COMPRA DE INMUEBLES E INVERSIÓN EN EL ÁREA INMOBILIARIA.	CHRISTOPHE GALLIATH	745494
E/2023-28731	15/5/23	GARBLOCKIND	ACTIVIDAD DE VENTA DE BLOCKS AL POR MAYOR Y DETALLE, COMPRA Y VENTA DE AGREGADOS.	CARLOS JOSE GARCIA PINALES	745212
E/2023-26292	5/5/23	GARRA INDUSTRIAL SERVICIE	VENTA, COMPRA Y FABRICACIÓN DE METALES Y EQUIPOS INDUSTRIALES, ALEACIONES Y CONEXIONES METÁLICAS, DISENO DE ESTRUCTURA METALICA.	ANGEL RUFINO ADAMES BAUTISTA	743460

[210] EXPEDIENTE	[220] FECHA	[561] NOMBRE COMERCIAL	[510] ACTIVIDAD	[730] SOLICITANTE	REGISTRO
E/2023-26954	15/5/23	GARROS MULTISSERVICIO	VENTA DE COMIDA, JUGOS Y BEBIDAS ALCOHÓLICAS, VENTAS DE LUBRICANTES, AROMAS Y ACCESORIOS PARA VEHÍCULOS.	LISBETH BERENICE ROSARIO LARA DE GARCIA, JOSE MANUEL GARCIA CASTILLO	745016
E/2023-26503	4/5/23	GAWA GESTIÓN	GESTIÓN DE CAPITALES HUMANOS Y SERVICIOS COMPARTIDOS.	WADY ENMANUEL ABREU TORIBIO	743672
E/2023-17836	8/5/23	GAZEBO SFP PARK	SERVICIOS DE ALQUILER Y ADMINISTRACIÓN DE CARRITO DE COMIDA RÁPIDA.	ANYELINA OLIVO SURIEL, FAUSTO PUELLO SANO	743862
E/2023-26650	5/5/23	GB&P	SERVICIOS PROFESIONALES DE AUDITORÍA EXTERNA, AUDITORÍA INTERNA, REVISORÍA FISCAL, CONTABLE, DE CONTROL INTERNO Y TRIBUTARIO; ASESORAMIENTO GERENCIAL REVISIÓN…	GERMIS BRITO SANTANA	743518
E/2023-29179	17/5/23	GBUS VINCENT	OPERACIONES INMOBILIARIAS, INVERSIONISTAS EXTRANJEROS.	DAVID MANUEL REINOSO ABREU	745558
E/2023-27565	12/5/23	GCV RODRIGUEZ MULTISERVICES	SERVICIOS DE PLOMERÍA, ELECTRICIDAD RESIDENCIAL, ELECTRICIDAD INDUSTRIAL, SISTEMAS DE SEGURIDAD, CÁMARAS, ALARMAS, INTERCOM, CONTROLES DE ACCESOS, MOTORES PARA PORTONES…	CARMEN NURIS VICTORIANO, GILBERTO RAFAEL RODRIGUEZ PEÑA	745471
E/2023-26590	5/5/23	GEDHAILYS CABELLOS BRASILEÑO Y MAS	VENTAS DE ATUENDOS FEMENINOS, COLLARES, BISUTERIAS, ACCESORIOS Y OTROS ARTICULOS PARA DAMAS Y CABALLEROS.	EDWARD MARIEL DIAZ DE LA ROSA, GERALDY ALTAGRACIA VÁSQUEZ REYES	743493
E/2023-27300	9/5/23	GEFEC INVESTMENT	CAPTACION DE INVERSION PARA EL DESARROLLO DE PROYECTOS HABITACIONALES, COMERCIALES Y HOTELEROS.	JULIO CESAR MARTINEZ LANTIGUA	744023
E/2023-27098	8/5/23	GENIO MULTIMEDIOS	SERVICIO DE AGENCIA DE PUBLICIDAD, EMPRESA QUE SE ENCARGA DE ASESORAR Y CREAR CAMPAÑAS PUBLICITARIAS, ADEMÁS DEL ARRENDAMIENTO DE VALLAS..	JAVIER NICOLAS GENAO	743853
E/2023-21854	9/5/23	GERENCIA INTEGRAL Y ADMINISTRACION DE SALUD, GIAMSA	ADMINISTRACIÓN DE CLÍNICAS Y HOSPITALES, COMPRA Y VENTA DE INSUMOS Y EQUIPOS MÉDICOS, GASES MEDICINALES, ELECTROMECÁNICA, MOBILIARIOS…	ENYER PABLO SUAREZ BLANCO, PABLO SUAREZ AQUINO	744079
E/2023-28103	15/5/23	GERMAN REALTY GROUP MC	SERVICIOS DE ADMINISTRACIÓN DE PROPIEDADES Y PROYECTOS INMOBILIARIOS. GESTIONES DE VENTA DE PROPIEDADES Y PROYECTOS INMOBILIARIOS..	GABRIEL ENMANUEL GERMÁN UREÑA	745022
E/2023-28223	12/5/23	GES AUDITORES PUNTA CANA	SERVICIOS DE AUDITORIA, CONSULTORIA Y ASESORIA PROFESIONAL.	ALIS ANTONIO MEDINA GONZÁLEZ	744740
E/2023-26936	8/5/23	GESTION C.L.E.	GESTIÓN ADMINISTRATIVA Y CENTRO DE LLAMADAS FRANCÓFONO.	CASIMIR ROS, EVE MARIE JOSETTE FAXULA ÉP. ROS	743738
E/2023-26236	8/5/23	GESTIONES LEGALES E INMOBILIARIAS DAVIS DIAZ SOTO	SERVICIOS DE AGENCIAS INMOBILIARIAS, ADMINISTRACIÓN DE BIENES INMUEBLES, EL ALQUILER, COMPRA Y VENTA DE BIENES INMUEBLES, EL COBRO DE ALQUILERES…	LOUIS MIGUEL DIAZ, DAISY DAVIS MARTINEZ	743837
E/2023-27352	10/5/23	GESTIONES SOLUCIONES JIMENEZ AJF	GESTIONES Y SOLUCIONES JURÍDICAS, ES UNA EMPRESA DEDICADA A LOS SERVICIOS JURÍDICOS EN GENERAL.	ARSENIO JIMÉNEZ	744346
E/2023-22382	10/5/23	GESTORA DE REPUESTOS GUZMAN ENCARNACION GRGE	IMPORTACIONES, VENTAS Y COMPRA DE REPUESTOS USADOS PARA VEHICULOS DE MOTOR, Y TODOS LOS RELACIONADOS CON SU ACTIVIDAD COMERCIAL.	YERALDO GUZMAN ENCARNACION	744433
E/2023-23844	15/5/23	GESTORA DE SERVICIOS ANGEL CASTELLANOS & ASOCIADOS	SERVICIOS DE PRÉSTAMOS PERSONALES, FINANCIAMIENTO, COMPRA, VENTAS, ALQUILER DE VEHICULOS DE MOTOR Y BIENES RAÍCES.	ANGEL RAFAEL ANDUJAR CASTELLANOS	745191
E/2023-28144	11/5/23	GI HOME N APART REAL STATE	VENTA, RENTA Y ADMINISTRACIÓN DE INMUEBLES.	GUISEL ALEXANDRA SEPÚLVEDA NÚÑEZ	744676
E/2023-26911	8/5/23	GIEZI	COMPRA Y VENTA DE EQUIPOS ELECTRODOMÉSTICOS Y DE UTENSILIOS DE COCINA, UTENSILIOS DE LIMPIEZA PARA BAÑOS, CASAS, OFICINAS, DISPENSADOR, MATERIALES FERRETEROS…	MARÍA MAGDALENA DOMÍNGUEZ MEDINA DE BETANCES	743717
E/2023-27438	9/5/23	GIL SONIDO	VENTA Y ALQUILER DE EQUIPOS DE TARIMAS Y LUCES.	YOEL ANTONIO GIL DE CASTRO	744115
E/2023-26917	15/5/23	GILBERT&MAS MEDIA	CREACIÓN DE CONTENIDO DIGITAL PARA REDES SOCIALES.	GILBERTO LOPEZ GUZMAN	745190
E/2023-28073	11/5/23	GILSTAR PROMOCIONES & SERVICIOS	SERVICIOS DE PUBLICIDAD EN GENERAL: DISEÑO DE LETREROS, TOLDOS Y HERRERÍA.	ABEL GIL FABIAN	744615
E/2023-27169	8/5/23	GINECO CARE CENTRO DE ATENCIÓN INTEGRAL FEMENINA CUIDANDO LA SALUD DE LA MUJER	SERVICIOS DE CENTRO DE SALUD.	CESAR ALBERTO AVILA SANTANA	743920
E/2023-27683	10/5/23	GISSETTE BALE SHOP	VENTA DE ROPA DE PACA.	GISSETTE STEPHANIE BATISTA	744310
E/2023-27675	10/5/23	GLAMAX21	VENTA AL POR MAYOR Y AL DETALLE DE PRENDAS DE VESTIR NUEVAS Y DE SEGUNDA MANO PARA DAMAS, CABALLEROS Y NIÑOS. SERVICIOS DE ENVÍOS NACIONALES E INTERNACIONALES.	GLADYS ALTAGRACIA PEÑA PICHARDO	744294
E/2023-24986	27/4/23	GLEYMI EVENTOS	SERVICIOS DE REALIZACION DE TODO TIPO DE EVENTOS: FIESTA, CUMPLEAÑOS, SORPRESAS, BODA, DECORACIONES DE TODO TIPO.	GLENIS WALKIRIA SANTOS RAMIREZ	743474
E/2023-27474	9/5/23	GLOBAL CIGARS GROUP GCG	CULTIVO, PRODUCCIÓN, FABRICACIÓN, COMPRA, VENTA Y COMERCIALIZACIÓN DE TABACO, CIGARROS, INSUMOS Y PRODUCTOS AFINES.	TABACALERA LOOSELEAF, S.R.L.	744145
E/2023-26874	9/5/23	GLOBAL EXPLORATION CONSULTING CORP., GECC	UNA FIRMA GLOBAL DE CONSULTORÍA PARA MINERÍA/PROPIEDADES MINERALES Y BIENES RAÍCES.	MATTHEW HARRY FRASER	743999
E/2023-28649	15/5/23	GLOBAL TOBACCO GROUP GTG	CULTIVO, PRODUCCIÓN, FABRICACIÓN, COMPRA, VENTA Y COMERCIALIZACIÓN DE TABACO, CIGARROS, INSUMOS Y PRODUCTOS AFINES.	TABACALERA LOOSELEAF, S.R.L.	745144
E/2023-27073	9/5/23	GLOBOS FASHION BY CAROLINA SURIEL	VENTA DE ROPA Y ACCESORIOS PARA DAMAS Y CABALLEROS CON LOS MAS ALTOS ESTANDARES DE CALIDAD Y GRAN VARIEDAD DE LA MODA…	CAROLINA HERNANDEZ SURIEL	744820
E/2023-26439	4/5/23	GMAR GROUP	SERVICIOS DE ADMINISTRACIÓN DE EMPRESAS.	GANDHI MELINA SOSA BERNALD	743357
E/2023-28395	12/5/23	GO SMILE PUNTA CANA	SERVICIOS ODONTOLOGICOS, LABORATORIO DENTAL, COMPRA-VENTA DE EQUIPOS Y SUMINISTROS DENTALES, SERVICIOS ESTETICOS Y DE BELLEZA EN GENERAL.	ALBERTO OVIEDO DURA	744909
E/2023-28004	11/5/23	GODS PLANT SPORT	FORMACIÓN, PREPARACIÓN Y ENTRENAMIENTO DE JÓVENES PROSPECTOS PARA SU INSERCIÓN AL PROFESIONALISMO EN EL DEPORTE DE BÉISBOL…	RAYMEL MARTINEZ CHARON	744499
E/2023-26573	5/5/23	GOLD FISHING TACKLE	PRODUCCIÓN, ELABORACIÓN, ENSAMBLAJE MANUFACTURA, IMPORTACIÓN Y EXPORTACIÓN DE CARNADAS ARTIFICIALES DE PESCA, FLOTAS PARA PESCA…	HECTOR AUGUSTO RODRIGUEZ	743481
E/2023-27562	9/5/23	GOLDEN VENTAS AH	VENTAS DE ELECTRODOMÉSTICOS.	GREGORY ALEXANDER HUNGRIA ESTEVEZ	744228
E/2023-29197	17/5/23	GOLDENAGRO	EXPORTACIÓN E IMPORTACIÓN DE PRODUCTOS AGRÍCOLAS EN GENERAL.	JOEL DAVID JEREZ HERNANDEZ	745575
E/2023-27695	10/5/23	GOLDFISH ORIENTAL	EXPLOTACIÓN Y EXPORTACIÓN DE ANGUILAS ROSTRADA.	JIANRONG WU	744327
E/2023-26337	10/5/23	GOLDLIONERY IMPORTACIONES	VENTA DE ROPAS, CALZADOS Y ACCESORIOS PARA DAMAS, CABALLEROS Y NIÑOS, ARTICULOS DE FERRETERIA, COSMETICOS DE BELLEZA Y ARTICULOS DE SUPERMERCADO..	WUKANG WENG	744383
E/2023-27653	16/5/23	GOMFLOR	CONSTRUCCIÓN ESTRUCTURALES. SERVICIOS DE INGENIERÍA. SERVICIOS DE ASESORÍA Y CONSULTORIA LEGAL, FINANCIERA E IMPOSITIVA. VENTA DE MATERIALES GASTABLE DE OFICINA.	DUANY ALFONSO GÓMEZ VALDEZ	745281
E/2023-27609	10/5/23	GOMORNING GM	SERVICIOS INMOBILIARIOS, COMPRA Y VENTA, ADMINISTRACIÓN Y GESTIÓN DE CONDOMINIOS, ALQUILERES, MANTENIMIENTO Y CUIDADO DE PROPIEDADES…	FREDDY VENTURA CONTRERAS	744244
E/2023-29352	17/5/23	GONZALEZ CALZADO, GC GROUP	VENTAS AL POR MENOR DE EQUIPOS Y MATERIALES ELECTRÓNICOS, DISTRIBUCIÓN Y ENTREGA DE CORRESPONDENCIA Y PAQUETES, DISTRIBUCIÓN Y ENTREGA DE MATERIAL PUBLICITARIO.	EDWIN ANTONIO GONZALEZ CALZADO	745712
E/2023-21043	16/5/23	GONZDENTAL	SERVICIOS DE CONSULTORIO DENTAL.	DIGNA VIAGNEILIS BAUTISTA GONZALEZ	745338
E/2023-27266	9/5/23	GOZO-PUNTA CANA	SERVICIOS DE ALQUILER DE LOCAL PARA FIESTA CUMPLEANOS, RESTAURANTE, VENTA DE BEBIDAS, FIESTA DE DIFERENTES GENEROS MUSICALES, VENTA DE COMIDAS BOCADILLOS..	JESSICA PAOLA LAVERDE GARCIA	744219
E/2023-25969	3/5/23	GPH PALLETS Y LOGISTICA	FABRICACIÓN Y VENTA DE PALLETS DE MADERA, SERVICIOS DE EMBALAJE, SOLUCIONES LOGÍSTICAS Y DE LA CONSTRUCCIÓN.	BRYAN ANDRES HERRERA PEÑA	745193
E/2023-26657	9/5/23	GPT MAXICREDITOS	NEGOCIOS DE PRÉSTAMOS PERSONALES Y CORPORATIVOS, FINANCIAMIENTOS DE VEHÍCULOS DE MOTOR, ASÍ COMO DE TODO TIPO DE ELECTRODOMÉSTICOS, MUEBLES E INMUEBLES…	NICOLÁS HOYOS ROJAS	743986
E/2023-27412	9/5/23	GRACCIE	SERVICIOS DE ALOJAMIENTO EN HOTELES, HOSTERÍAS Y RESIDENCIALES SIMILARES, EXCEPTO POR HORA, QUE INCLUYEN SERVICIO DE RESTAURANTE, SERVICIOS DE RESTAURANTES…	MARÍA GRACIELA CORONA CASTRO DE MALAGON	744104
E/2023-26837	11/5/23	GRAFI NACO P.O.P	SERVICIOS DE SOLUCIONES GRÁFICAS, MERCHANDISING Y PUBLICIDAD OBJETIVA	LAURA PATRICIA DEL VILLAR SENIOR	744561
E/2023-27623	10/5/23	GRAN COSON	DESARROLLO, CONSTRUCCIÓN, REMODELACIÓN, COMERCIALIZACIÓN, PROMOCIÓN, VENTA, ADMINISTRACIÓN Y OPERACIÓN DE PROYECTOS TURÍSTICOS…	MAXIMO GALVAN MATOS	744683
E/2023-26569	5/5/23	GRAN FERIA PUNTA CANA XW	SERVICIOS DE ESTABLECIMIENTO PARA ACTIVIDADES Y EVENTOS FAMILIARES Y DE DIVERSIÓN.	JUAN FRANCISCO HERNÁDEZ ESPINAL	743476
E/2023-24857	4/5/23	GRAN PALO ALTO MULTI SERVICIOS	SERVICIOS DE JARDINERIA, FUMIGACION Y PODA DE CESPED, ARREGLOS FLORALES, PLANTACION DE PLANTAS, FUMIGACION, LIMPIEZA Y PULIDO DE PISOS PARA APARTAMENTOS...	KATHERINE PEÑA CASTILLO	743313
E/2023-28532	15/5/23	GRANOOS	VENTA DE PRODUCTOS DE CUIDADO PERSONAL MASCULINO AL DETALLE.	MARTIN EMANUEL GUERRERO ROSA	745050
E/2023-25671	9/5/23	GREEN ISLAND DR INVESTMENTS	SERVICIOS INMOBILIARIOS REALIZADOS A CAMBIO DE UNA RETRIBUCIÓN O POR CONTRATA, INCLUYE COMPRA, VENTA, ALQUILER, REMATE, TASACIÓN Y ADMINISTRACIÓN DE PROPIEDADES.	LLEREMY EZEQUIEL VÁSQUEZ GRULLÓN	744161
E/2023-24201	5/5/23	GROW REALTY SNA GROUP	COMPRA, VENTA, ALQUILER Y ADMINISTRACIÓN DE PROPIEDADES INMOBILIARIAS.	SAID ELIAS NEDER ANDUJAR	743643
E/2023-26995	8/5/23	GRS DOMINICANA	NOMBRE COMERCIAL QUE SERÁ DESTINADO A SER RAZÓN SOCIAL DE UNA SOCIEDAD COMERCIAL DESTINADA A LA DISTRIBUCIÓN Y VENTA DE REPUESTOS PARA VEHÍCULOS LIVIANOS Y PESADOS.	GEORGE SEGURA PEÑA	743783
E/2023-27546	9/5/23	GRUAS CHAMITO	SERVICIOS DE GRÚAS Y/O REMOLQUE DE TODO TIPO DE VEHÍCULOS, SERVICIOS DE CARGA Y DESCARGA DE MERCANCÍAS,TODO TIPO DE MAQUINARIAS EN TRASLADOS DE VEHÍCULOS.	FERNANDO HICHEZ	744204
E/2023-27183	8/5/23	GRUAS JUELIF TRANSPORTES Y SERVICIOS	SERVICIO DE TRANSPORTE DE VEHÍCULOS Y CARGAS DE EQUIPOS PESADOS, SERVICIO DE GRÚAS A NIVEL NACIONAL.	JOSUE ANTONIO MANZUETA HENRIQUEZ	743930
E/2023-27349	9/5/23	GRUAS RINOCERONTE	SERVICIOS DE GRÚAS, SERVICIOS DE TRANSPORTE EN GENERAL, TRANSPORTE DE CARGA PESADA, DISTRIBUCIÓN DE CARGA, ALQUILER DE VEHÍCULOS DE TRANSPORTE, TRANSPORTE DE FURGONES…	CARLOS JAVIER GONZALEZ CASANOVA	744058
E/2023-18633	10/4/23	GRUPO AGUIÑAGA	SERVICIOS DE PRESTAMOS CON GARANTÍAS, FINANCIAMIENTO DE VEHÍCULOS Y PROPIEDADES INMOBILIARIAS, SERVICIO DE RESTAURANTES Y SURTIDORES DE ALIMENTOS.	LUIS MIGUEL GONZÁLEZ HERNÁNDEZ , YANELI ALTAGRACIA GONZÁLEZ HERNÁNDEZ	744690
E/2023-27463	9/5/23	GRUPO ARISTIZABAL E.C.	SERVICIOS DE BIENES RAÍCES EN GENERAL, ADMINISTRACION DE PROPIEDADES, GESTIÓN DE MARKETING.	ELIZABETH ARISTIZABAL BERMUDEZ, TATIANA GONZALEZ ARISTIZABAL	744138
E/2023-10234	13/3/23	GRUPO BASER	ALQUILER DE EQUIPO DE TRANSPORTE (SERVICIO DE LOGÍSTICA Y MOVILIDAD DE MERCANCÍAS A NIVEL NACIONAL, SERVICIOS DE LIMPIEZA EN GENERAL…	ABOGADOS Y CONSULTORES DE LEON JAQUEZ ADLEJ, SRL	744670
E/2023-25178	2/5/23	GRUPO BRICKET	PROMOCIÓN DE PROYECTOS INMOBILIARIOS, EN TODA SU EXTENSIÓN, RESIDENCIALES, TURÍSTICOS, INDUSTRIALES, OFICINAS, RECREACIONALES, HOSPITALARIOS…	MARIANO JOSÉ BRICEÑO YÉPEZ, MARIANO JOSÉ BRICEÑO KETCHUM	743381
E/2023-26415	4/5/23	GRUPO BRILLO RIVERA	SERVCIOS GENERALES DE TELECOMUNICACION, VENTA DE TELECABLE E INTERNET, CONTRATISTA, INSTALACION DE REDES, DATA, VENTA E INSTALACION DE SERVICIOS DE EQUIPOS TECNOLOGICOS.	JOSE MIGUEL RIVERA RODRIGUEZ	743325
E/2023-24871	5/5/23	GRUPO CABRERA CAPELLAN	SERVICIOS FINANCIEROS E INMOBILIARIOS EN GENERAL.	OLIVER RAFAEL CABRERA CAPELLAN	743624
E/2023-26409	4/5/23	GRUPO CANAPALMA	SERVICIOS INMOBILIARIOS, ASUNTOS LEGALES EN GENERAL, LEGALIZACION DE DOCUMENTOS, SERVICIOS MIGRATORIOS EN GENERAL, SERVICIOS LEGALES EMPRESARIALES.	GABRIEL AUGUSTO LOZANO ALMONTE	743323
E/2023-26471	4/5/23	GRUPO CCI	CONGLOMERADO DE SOCIEDADES COMERCIALES DENTRO DEL SECTOR FINANCIERO, REGULADAS O NO, QUE SE ENCUENTREN BAJO LA TITULARIDAD MAYORITARIA DE LA SOCIEDAD COMERCIAL CAPITAL...	JOSE ANTONIO FONSECA ZAMORA	743386
E/2023-26787	5/5/23	GRUPO CHARISTE	ACTIVIDAD DE EXCURSIONES EN BARCOS, CATAMARAN, EVENTOS DE BODA, CUMPLEAÑOS Y REUNIONES FAMILIARES, SERVICIOS DE COMIDAS TÍPICAS, PLATOS NACIONALES…	JUAN DE LA CRUZ SANTANA	743616
E/2023-29127	16/5/23	GRUPO COLPOR	CONSTRUCCIÓN DE OBRAS CIVILES, CONSTRUCCIÓN DE INFRAESTRUCTURA METÁLICA, ALQUILER, COMPRAS Y VENTAS DE VEHÍCULOS PESADOS, MOVIMIENTOS DE TIERRAS…	SANDRA MONICA COLUNGE BENAVIDES	745506
E/2023-27963	11/5/23	GRUPO COMERCIAL ANDREU	SERVICIOS DE CONTRATACIÓN, DECORACIÓN, RESTAURACIÓN Y VENTA DE MATERIALES DE LA CONSTRUCCIÓN. SERVICIOS DE CONSTRUCCIÓN…	YONERKIS ANDREU LOPEZ	744478
E/2023-20427	4/4/23	GRUPO DE INVERSIONES CARIBE INTERNACIONAL	ADQUISICIÓN, VENTA, PERMUTA Y EXPLOTACIÓN DE TODA CLASE DE INMUEBLES, RURALES, YERMOS O EDIFICADOS.	GRUPO DE INVERSIONES CARIBE INTERNACIONAL, S.R.L.	743875
E/2023-27659	10/5/23	GRUPO DHAFRA	RENTA DE EQUIPOS DE CONSTRUCCIÓN, TRANSPORTE Y OTROS. VENTA DE REPUESTOS PARA MAQUINARIAS Y EQUIPOS DE CONSTRUCCIÓN Y DE TRANSPORTE, LIVIANOS Y PESADOS.	DHARA LIZ BATHEL CUSTODIO, FRANCISCO JAVIER ROJAS GUTIERREZ	744492
E/2023-27224	8/5/23	GRUPO DIGITAL TACTIKUS RD	CONSULTORÍA, COMPRA VENTA DE EQUIPOS, COMPRA VENTA Y ARRENDAMIENTO DE INMUEBLES.	RICARDO CHONG RUIZ	743968
E/2023-26972	8/5/23	GRUPO ELIODA	COMPRA, VENTA, ADMINISTRACION Y ALQUILER DE BIENES RAICES.	ODALIS ANTONIO TEJADA HENRIQUEZ	743749
E/2023-28335	15/5/23	GRUPO EMPRESARIAL A&L MARTINEZ GOMEZ	CONSTRUCCIÓN DE OBRAS DE INGENIERÍA EN GENERAL, VENTA Y ALQUILER DE CASAS, APARTAMENTOS Y LOCALES COMERCIALES. NEGOCIOS INMOBILIARIOS…	AURELIS MARTINEZ GOMEZ	745197
E/2023-26898	8/5/23	GRUPO EMPRESARIAL MEFIRO	IMPORTACIÓN Y COMERCIALIZACIÓN DE HELADOS.	MELVIN RAFAEL FIGUEROA ROJAS	743710
E/2023-27672	10/5/23	GRUPO GUARAGUAO	COMPRA Y VENTA DE BIENES INMUEBLES, PROYECTOS Y EJECUCIÓN DE OBRAS CIVILES PÚBLICAS Y PRIVADAS, PARTICIPAR EN LICITACIONES PARA EJECUCIÓN DE OBRAS, INVERSIÓN INMOBILIARIA.	LUIS ERNESTO FELIZ FELIZ	744291
E/2023-26655	5/5/23	GRUPO HERTAZ, HERMANOS TAVAREZ	OTORGAR PRÉSTAMOS PERSONALES, PRÉSTAMOS CON GARANTÍA PRENDARIA Y PRÉSTAMOS HIPOTECARIOS, BIENES RAÍCES.	MIGUEL RAMON ANDRES GUTIERREZ TAVAREZ	743434
E/2023-19407	11/5/23	GRUPO INSACONS	VENTA E INSTALACION DE REPUESTOS PARA TODO TIPO DE VEHICULOS Y SERVICIOS DE TRANSPORTE EN GENERAL.	JENNIFFER KAROLINA CASTRO YNOA	745368
E/2023-24492	15/5/23	GRUPO JISACAM	SERVICIOS INMOBILIARIO E INVERSIONES.	JAIME EDUARDO QUINTANA GARCÍA	745150

[210] EXPEDIENTE	[220] FECHA	[561] NOMBRE COMERCIAL	[510] ACTIVIDAD	[730] SOLICITANTE	REGISTRO
E/2023-28228	12/5/23	GRUPO LA GAVIOTA	SERVICIO DE INGENIERIA, SERVICIO DE CONSTRUCCION, SERVICIO DE TOPOGRAFIA, SERVICIO EN DISEÑO	VICTOR ALFONZO PEREZ BERROA	744735
E/2023-28696	15/5/23	GRUPO LENA	VENTA AL POR MAYOR Y DETALLE DE TODO PRODUCTO COMESTIBLE, COMERCIALIZACIÓN Y DISTRIBUCIÓN DE ALIMENTOS EN DIFERENTES VARIEDADES, EXPORTACIÓN E IMPORTACIÓN DE ALIMENTOS.	RANDOL DARIO LEONARDO ASTACIO, JANSER ALGENI NARANJO MARTINEZ	745182
E/2023-27862	10/5/23	GRUPO LLUGO	SERVICIOS DE HOLDING EMPRESARIAL.	ROMULO GERMAN LLUBERES GOMEZ	744432
E/2023-29215	17/5/23	GRUPO MACAED	SERVICIOS DE SUMINISTROS DE OFICINA Y MATERIALES DE LIMPIEZA EN GENERAL.	CAMILO MARTINEZ DE LA CRUZ	745598
E/2023-25754	9/5/23	GRUPO MARINO ANGELES	SERVICIOS INMOBILIARIOS, VENTA, FINANCIAMIENTO Y REPARACIÓN DE TELÉFONOS	MARINO ALBERTO ANGELES BELTRE	744187
E/2023-26940	8/5/23	GRUPO MEDICO Y ESPECIALIDADES JATE	SERVICIOS DE SALUD EN GENERAL Y ESPECIALIZADOS.	ANA INDHIRA JIMÉNEZ TEJADA, LOURDES GUILLERMINA JIMÉNEZ TEJADA	743733
E/2023-27513	9/5/23	GRUPO MOSA	SERVICIOS DE ARQUITECTURA, INGENIERIA Y AGRIMENSURA.	YOCAIRY WILGENY MORILLO SANTOS, SAMUEL GARCIA JIMENEZ	744181
E/2023-28494	15/5/23	GRUPO NEANDRO SILVA-CANS	PRESTACIÓN DE ASISTENCIA EN LA REALIZACIÓN DE ACTIVIDADES ADMINISTRATIVAS Y DE APOYO RELACIONADAS CON HOSPITALES, SANTAS CASAS, CLÍNICAS ESPECIALIZADAS…	NELI ALVARO SILVA ANTONIO	745003
E/2023-26647	5/5/23	GRUPO NESPLAS	FABRICACIÓN, IMPORTACIÓN Y EXPORTACIÓN, COMERCIALIZACIÓN Y VENTA DE TODA CLASE DE EMPAQUES, ENVASES Y PRODUCTOS PLÁSTICOS.	RICARDO EMILIO NESRALA DAWAHRA	743595
E/2023-28812	16/5/23	GRUPO OTR-5	SERVICIOS DE COMERCIALIZACIÓN, GESTIÓN, DISTRIBUCIÓN, PROMOCIÓN, COMPRA, VENTA, IMPORTACIÓN, EXPORTACIÓN DE: PRODUCTOS DE CONSUMO MASIVO...	FRANCISCO ALEJANDRO LEBREAULT ACEVEDO	745284
E/2023-26902	10/5/23	GRUPO PORTULACARIA	PROCESOS DE TRANSFERENCIA DE INMUEBLES, VENTA Y ALQUILER DE INMUEBLES, CONSTRUCCIÓN DE INMUEBLES, AGENTE INMOBILIARIO.	JUAN MARCELL MAÑON RODRIGUEZ	744377
E/2023-26923	10/5/23	GRUPO RAMERNIK	IMPORTACIÓN, EXPORTACIÓN, COMPRA, VENTA, INDUSTRIALIZACIÓN, COMERCIALIZACIÓN Y DISTRIBUCIÓN DE PRODUCTOS AGROPECUARIOS, AVICOLAS, CARNICOS, ALIMENTOS…	NIKAURY MIGUELINA CONTRERAS LORA	744408
E/2023-19508	5/5/23	GRUPO ROYER DAVIS	SERVICIOS DE INMOBILIARIA E INVERSIONES.	DARLING JOSE TORO JOAQUIN	743666
E/2023-26225	4/5/23	GRUPO RSCE	ACTIVIDAD DE COMERCIALIZACION DE MATERIALES DE SEGURIDAD, INDUSTRIALES, SUMINISTROS DE OFICINA, REFRIGERACIÓN, TECNOLOGÍA, VESTIMENTAS, CAPACITACIÓN…	EMANUEL ACOSTA DIAZ	743198
E/2023-28379	12/5/23	GRUPO SANT RODNEL	SERVICIOS DE CERTIFICACIÓN, CAPACITACIÓN Y CONSULTORIAS EN BUENAS PRACTICAS DE HIGIENE EN COCINA (BPH) Y BUENAS PRACTICAS DE MANUFACTURA (BPM)…	MERAIOT FRANCISCO LENDOR MATOS	744891
E/2023-28764	15/5/23	GRUPO SKUER	SERVICIOS DE PLANIFICACIÓN, EVALUACIÓN, DISEÑO, ARQUITECTURA, SUPERVISIÓN, EJECUCIÓN Y CONSULTORIA DE OBRAS CIVILES EN GENERAL CIVILES, ELÉCTRICAS O MECÁNICAS Y ALQUILER DE MAQUINARIAS.	JESSE GUILLESPPI OSORIO ALCANTARA	745445
E/2023-26042	17/5/23	GRUPO TABERNÁCULO	SERVICIOS INMOBILIARIOS REALIZADOS A CAMBIO DE UNA RETRIBUCIÓN O POR CONTRATA INCL. COMPRA, VENTA, ALQUILER, REMATE, TASACIÓN, ADMINISTRACIÓN DE SERVICIOS INMOBILIARIOS REALIZADOS POR CUENTA PROPIA…	JOEL NICOLAS NUÑEZ SANCHEZ	745539
E/2023-29200	17/5/23	GRUPO TERRAFORMERS	CONSTRUCCION Y OPERACIÓN DE PLANTAS DE FERTILIZANTES ORGÁNICOS, PLANTA DE ALCOHOLES FINOS, CONSTRUCCION DE OBRAS CIVILES.	LUIS RAFAEL SANTANA GIL	745568
E/2023-28178	12/5/23	GRUPO TURISTICO MA MENDEZ EXCLUSIVO EXCURSIONS	SERVICIOS TURÍSTICOS EN GENERAL, EXCURSIONES TURÍSTICAS, RESERVAS DE HOTELES Y SERVICIOS DE FOTOGRAFÍA EN GENERAL.	MICHAEL ANTONIO MENDEZ	744892
E/2023-28817	16/5/23	GRUPO VELME	CONSULTORÍA Y PROSPECTIVA INMOBILIARIA, SERVICIOS ESTRATÉGICOS EN INVERSIONES, DESARROLLO DE PROYECTOS, VALORACIÓN, GESTIÓN DE PROPIEDADES Y CONSTRUCCIÓN…	ELFRED FERNANDEZ QUEZADA	745291
E/2023-27650	10/5/23	GRUPO VETERINARIO PETS FRIENDS	CLINICA VETERINARIA, SERVICIOS VETERINARIOS A DOMICILIO, CIRUGIAS, TIENDA DE ANIMALES, VENTA DE ACCESORIOS PARA MASCOTAS, MEDICAMENTOS VETERINARIOS…	RAFAEL JOSE OLLER PEÑA, CAMILA MARIA ACOSTA ACOSTA	744277
E/2023-25854	16/5/23	GRUPO YIRAN	COMPRA, VENTA, ALQUILER, ADMINISTRACIÓN, PROMOCIÓN, EXPLOTACIÓN Y/O INTERMEDIACIÓN DE PROYECTOS, BIENES INMUEBLES PROPIOS O ARRENDADOS A CAMBIO DE UNA RETRIBUCIÓN O POR CONTRATA…	BRIAN JOSE MORILLO GOMEZ	745358
E/2023-22728	12/5/23	GRUPOS NKP	ADMINISTRACIÓN, VENTA Y ALQUILER DE PROPIEDADES.	YUNIOR ALEXIS BENITEZ CONFIDENTE	745217
E/2023-26969	8/5/23	GRUPOVI	SERVICIOS DE DESARROLLO URBANÍSTICO, INVERSIONES, REMODELACIONES, CONSTRUCCIONES DE APARTAMENTOS, VILLAS Y PLAZAS COMERCIALES Y ADMINISTRACIÓN DE CONDOMINIOS.	MARIETTA PEÑA DE LOS SANTOS	743743
E/2023-28419	12/5/23	GS INMOBILIARIO BR	VENTAS DE PROPIEDADES, ASESORIA INMOBILIARIA, GESTION DE TITULOS DE PROPIEDADES, ADMINISTRACION DE PROPIEDADES, PLANOS, TAZADORES…	ABNEL NICOLAS CARABALLO PARRA	744952
E/2023-28241	12/5/23	GUACANAYABO	ACTIVIDAD DE OPERACIONES INMOBILIARIAS, TALES COMO: COMPRA, VENTA, ALQUILER, ADMINISTRACIÓN DE INMUEBLES, CORRETAJE, COMISIONES, BIENES RAÍCES EN SENTIDO GENERAL…	JUAN JULIO BAEZ CONTRERAS	744776
E/2023-29223	17/5/23	GÜACHETTÉ D'LIRIAN ARTESANIA EN MADERA	FABRICACION Y COMERCIALIZACION DE ARTICULOS REALIZADOS CON MADERA, CREACION Y COMERCIALIZACION DE ACCESORIOS A BASE DE MADERA	DANIEL LIRIANO GONZALEZ	745600
E/2023-28430	12/5/23	GUARDERIA PERLAS DE JESUS	SERVICIO DE CUIDADOS Y GUARDERIA PARA NIÑOS Y NIÑAS.	MARIA CRISTINA MARTINEZ PEREZ	744956
E/2023-28380	12/5/23	GUERRERAS QUE LUCHAN POR LA VIDA GLV	SIN FINES DE LUCRO DEDICADA COLABORAR, AYUDAR A LAS PACIENTES SOBREVIVIENTES DE CÁNCER CON LA DONACIÓN DE MEDICAMENTOS, ESTUDIOS MÉDICOS…	LUZ ALTAGRACIA DIAZ RODRIGUEZ	744899
E/2023-26184	3/5/23	GUILLET MUSIC	PRODUCCIÓN Y COMERCIALIZACIÓN DE MÚSICAS.	ECCLESCAR FANNEZY DERMILUS	743628
E/2023-26957	10/5/23	GURABO CARS SOLUTION	SERVICIOS DE DIAGNÓSTICO Y REPARACIÓN DE VEHÍCULOS DE MOTOR.	JOSÉ MIGUEL DOMÍNGUEZ	744468
E/2023-29271	17/5/23	H&D LUXUS DOMINGUEZ ESPINAL	CONSTRUCCION, DESARROLLO, OPERACIÓN Y PROMOCIÓN DE PROYECTOS TURÍSTICOS INMOBILIARIOS.	ARIEL FRANCISCO ESPINAL MACEY	745644
E/2023-27956	11/5/23	HABLANDO DE SALUD	ES UN ESPACIO RADIAL , TELEVISIVO Y ONLINE DE BREA PRODUCTIONS, CREADO POR EL DR. LORENZO BREA CIRUJANO-ORTOPEDISTA TRAUMATÓLOGO…	LORENZO JOSE BREA DIAZ	744481
E/2023-29002	16/5/23	HACIENDA DARA	DEDICARA A LA AGRICULTURA Y CRIANZA DE GANADO.	LANDIA YOSENIA CUEVAS MATOS	745429
E/2023-27732	10/5/23	HAIR CENTER ROSA CUEVAS G	SERVICIOS DE BELLEZA EN GENERAL.	ROSA MARIA CARCIA CASTRO	744330
E/2023-12630	17/5/23	HAMAH INVESTMENTS	SERVICIOS DE LAVANDERÍA, ATELIER, REPARADORA DE ZAPATOS, MANEJO DE PROYECTOS, INVERSIONES EXTRANJERAS, BIENES RAÍCES Y ASESORÍA LEGAL.	HAMLET AMADO SANCHES MELO	745635
E/2023-26593	5/5/23	HANNCLEM DOMINICANA	VENTA Y DISTRIBUCIÓN DE PROTEINAS Y SUPLENTOS ALIMENTICIOS, IMPORTACION Y EXPORTACION	RAMON RICHARD MARIN DEL PORTILLO	743492
E/2023-26935	8/5/23	HANS'STOCK	ALQUILER DE ESPACIOS DE ALMACENAMIENTOS TIPO GARAJES, PARA ALMACENAR MUEBLES, BIENES PERSONALES.	NICOLAS HERVE CHRISTOPHE GEORGET	743960
E/2023-25991	4/5/23	HAPPY KIDS LEARNING CENTER	OFRECER SERVICIOS DE EDUCACIÓN EN GENERAL Y MUY ESPECIALMENTE EN EL AREA DE EDUCACION BILINGÜE Y CUALQUIER OTRA ACTIVIDAD A FIN.	HAPPY KIDS, S.R.L.	743308
E/2023-28436	12/5/23	HAPPY PAPAS MANOFACTORING	COMPRA Y VENTA DE PAPAS Y DE TODO TIPO DE PRODUCTOS COMESTIBLES; PROCESADORA Y DISTRIBUIDORA DE ALIMENTOS CRUDOS Y PRECOCIDOS A NIVEL NACIONAL…	LEO FABIO SIERRA ALMANZAR	744962
E/2023-29026	16/5/23	HAWORTH DOMINICANA	ADMINISTRACIÓN, CONSTRUCCIÓN Y DESARROLLO DE PROYECTOS DE COMERCIALES Y HABITACIONALES; COMERCIALIZACIÓN DE BIENES RAÍCES EN GENERAL E INVERSIÓN INMOBILIARIA EN GENERAL…	HAWORTH DOMINICANA, S.R.L	745448
E/2023-27409	11/5/23	HC CONSULTOP	CONSULTORÍAS FINANCIERAS, CONSULTORÍAS EN INVERSIONES, CONSULTORÍAS EN ESTRUCTURAS ORGANIZACIONALES, CONSULTORÍAS EN GESTIÓN DE PATRIMONIOS…	JULIO DE JESUS HOLGUIN HERNANDEZ	744663
E/2023-28459	12/5/23	HEIWA, SALÓN Y SPA	SERVICIOS DE BELLEZA, TRATAMIENTOS FACIALES, TRATAMIENTOS CORPORALES, ARREGLO DE UÑAS, MASAJES Y MAQUILLAJE.	AMNERIS YOJAIRA GUZMAN VALDEZ	744981
E/2023-27616	10/5/23	HELADA MADRINA	PRODUCCIÓN Y VENTA DE HELADOS Y PALETAS.	MARCELA ESPAILLAT PIÑA	744255
E/2023-26235	4/5/23	HELADERIA CASMAR	DISTRIBUCIÓN Y VENTA AL POR MAYOR Y AL DETALLE DE HELADOS, PALETAS Y SUMINISTROS PARA LA ELABORACIÓN DE HELADO.	JENNIFER YSAURA CASTILLO DE LA ROSA	743416
E/2023-26598	5/5/23	HELADERIA LA PRESA	VENTA DE HELADOS.	FAUSTO JIMENEZ BATISTA	743504
E/2023-26607	5/5/23	HENRIQUEZ & TAVERAS BUSINESS GROUP	LA COMPRA Y VENTA DE PIEZAS NUEVAS Y USADAS DE VEHÍCULOS DE MOTOR LIVIANOS Y PESADOS; IMPORTANCIA Y EXPORTACIÓN DE PIEZAS NUEVAS Y USADAS DE VEHÍCULOS DE MOTOR LIVIANOS Y PESADOS.	ALEXANDER HENRIQUEZ ROSARIO	743499
E/2023-14540	8/5/23	HERMANDAD DE BECARIOS DE JAPÓN, HEBEJA	AGLUTINAR A LOS ESPECIALISTAS Y EXPERTOS ESPECIALIZADOS EN JAPON, REALIZAR ESTUDIOS Y EJECUTAR PROYECTOS Y PROGRAMAS DE DIFERENTES DISCIPLINAS ESPECIALIZADAS…	JOSE DANIEL OBDULIO JIMENEZ BATISTA	743951
E/2023-27838	10/5/23	HERMANOS BRITO ROMAN	COMPRA Y VENTA, ALQUILER DE EFECTOS ELECTRODOMESTICOS, ARTICULOS FERRETEROS, REPARACION DE LOS MISMOS.	GINELDA ALTRGRACIA ROMAN BEATO	744411
E/2023-28633	15/5/23	HERRAMIENTAS TRUJILLO	VENTA DE TODO TIPO DE HERRAMIENTAS PARA CONSTRUCTORES Y MECANICOS TALES COMO TALADROS, LLAVES DE CUBOS, PULIDORAS, LIGADORAS.	DAGOBERTO DE JESUS TRUJILLO PLASENCIA, KAROLYN ADAMES DE TRUJILLO	745116
E/2023-16705	9/5/23	HERREDEM BERACA PRINT & MULTISERVICES	VENTA DE EQUIPOS DE OFICINA, MATERIAL GASTABLE DE OFICINA, SERVICIO DE CENTRO GRAFICO Y DE IMPRESION, PERSONALIZACION GRAFICA…	ERNESTO JOSE DEMORIZI DIAZ	744156
E/2023-26656	5/5/23	HERRERA Y ROJAS INGENIEROS Y ASOCIADOS	COMPRA Y VENTA DE TODO TIPO DE BIENES INMUEBLES, CONSTRUCCION Y ARQUITECTURA EN GENERAL	PEDRO PABLO BRITO PEÑA	743519
E/2023-27998	11/5/23	HIDROFULL	MANTENIMIENTO DE PISCINA VENTA DE QUÍMICOS Y ARTÍCULOS PARA PISCINA INSTALACIÓN Y REPARACIÓN DE EQUIPOS PARA PISCINA CONSTRUCCIÓN Y REPARACIÓN DE PISCINAS.	GIOVANNI RAFAEL CARABALLO VILOMAR	744553
E/2023-28534	15/5/23	HIGUEY GREEN HILLS BY LAS CARPIO	PROYECTO RESIDENCIAL ECO TURÍSTICO. COMPRA, VENTA Y ADMINISTRACIÓN DE PROPIEDADES INMOBILIARIAS.	ANNY VANESSA CARPIO DE ROSARIO	745046
E/2023-23557	20/4/23	HILO EXPRESS ORTEGA	ADQUISICION DE MATERIALES Y ACCESORIOS PARA LA CONFECCION DE TEXTILES, PIEZAS Y ACCESORIOS DE VESTIR Y VENTA DE TEJIDOS AL POR MAYOR Y DETALLE.	HILO EXPRESS ORTEGA, SRL	743432
E/2023-27527	9/5/23	HLESSING INDUSTRIES RD	IMPORTACIÓN, PRODUCCIÓN, VENTA EXPORTACIÓN DE HIDROCLORURO DE ALUMINIO, HIPOCLORHIDRIA DE SODIO, ASÍ COMO PRODUCTOS QUÍMICOS PARA TRATAMIENTO DE AGUA POTABLE Y RESIDUALES.	FEDERICO ANTONIO BAEZ	744189
E/2023-26691	5/5/23	HMK SERVICES DOMINICANA	SE DEDICARA A DISEÑAR, REALIZAR INGENIERÍA, DIRIGIR, GERENCIAR, MANTENER U OPERAR TODO TIPO DE CANALIZACIONES, CABLEADOS, EQUIPOS, SISTEMAS (SOFTWARE)…	HMK ISM. S.A DE C.V	743551
E/2023-27800	10/5/23	HOGAR DE ANCIANOS NUESTRA SEÑORA DEL CARMEN DE HIGUEY	ATENCIÓN DE PERSONAS ENVEJECIENTES DE ESCASOS O NINGÚN RECURSO ECONÓMICO, RELATIVOS AL CUIDADO ALIMENTICIO, SALUD CORPORAL, ESPIRITUAL Y ESPECIAL. SIN FINES DE LUCROS.	CARMEN DOLORES FERRER	744388
E/2023-27467	11/5/23	HOME & CITY SOLUTIONS HCS	MOBILIARIO URBANO PARQUES, HOTELES, UNIVERSIDADES. MOBILIARIO PARA OFICINAS Y HOGARES.VENTA DE BAÑERAS CON HIDROMASAJE…	NOBEL EMIL RODIL SOSA	744715
E/2023-29229	17/5/23	HOME BROKER 360	PUBLICIDAD, SERVICIOS INMOBILIARIOS, ASESORÍA, BIENES RAÍCES, ALQUILER, VENTA Y MANTENIMIENTO DE INMUEBLES	PEDRO MANUEL LAMA BLANDINO	745619
E/2023-28964	16/5/23	HORNEADO POR JOHANNA	ELABORACIÓN Y VENTA DE TODO TIPO DE PANES, GALLETAS, BOMBONES, BIZCOCHOS Y PRODUCTOS AFINES RELACIONADOS.	JOHANNA DEL CARMEN ESPINAL FERMIN	745400
E/2023-29317	17/5/23	HOSMEIDY- NAIS	SERVICIOS DE MANICURE Y PEDICURE.	LEIDY GRULLON TORIBIO	745677
E/2023-29133	16/5/23	HOSPITAL DR. FRANCISCO VICENTE CASTRO SANDOVAL	PRESTACION DE SERVICIOS DE SALUD, ATENCIONES DE HOSPITALIZACION, EMERGENCIAS Y CONSULTAS AL PUBLICO EN GENERAL.	SERVICIO NACIONAL DE SALUD	745557
E/2023-29101	16/5/23	HOSPITAL DR. JOSÉ FAUSTO OVALLES	PRESTACIÓN DE SERVICIOS DE SALUD, ATENCIONES DE HOSPITALIZACIÓN, EMERGENCIAS Y CONSULTAS AL PUBLICO EN GENERAL.	SERVICIO NACIONAL DE SALUD	745489
E/2023-29103	16/5/23	HOSPITAL DR. JOSÉ MANUEL RODRÍGUEZ JIMENES	PRESTACIÓN DE SERVICIOS DE SALUD, ATENCIONES DE HOSPITALIZACIÓN, EMERGENCIAS Y CONSULTAS AL PUBLICO EN GENERAL.	SERVICIO NACIONAL DE SALUD, SNS	745631
E/2023-29099	16/5/23	HOSPITAL DR. LUIS EDUARDO AYBAR	PRESTACIÓN DE SERVICIOS DE SALUD, ATENCIONES DE HOSPITALIZACIÓN, EMERGENCIAS Y CONSULTAS AL PUBLICO EN GENERAL	SERVICIO NACIONAL DE SALUD	745502
E/2023-26515	4/5/23	HOTEL ÁGAPE	SERVICIOS DE ALOJAMIENTO A HUÉSPEDES, YA SEA, PERMANETES O DE PASO.	JOSE MANUEL BINET ROQUE	743420
E/2023-26747	8/5/23	HOTEL CABAÑAS RAXNICA	SERVICIO DE HOSPEDAJE POR HORA Y DIA PARA TODO PUBLICO.	JOSE BOLIVAR SANTANA MEJIA	743801
E/2023-26751	5/5/23	HOTEL VILLAS HAXUL	SERVICIO DE HOTEL, HOSPEDAJE DE PASO POR HORA Y POR DIA.	RAFAEL NICASIO MARTINEZ	743665
E/2023-27112	8/5/23	HOULIGAN'S	SERVICIOS DE RESTAURANTE, CAFÉ, BAR, DISCOTECA. VENTA DE ALIMENTOS Y BEBIDAS.	JUAN JACOBO MILADEH JAAR	743870
E/2023-27324	10/5/23	HOYARCO EXCAVACIONES Y SERVICIOS MULTIPLES	EMPRESA DEDICADA A BRINDAR SERVICIOS DE EXCAVACIONES EN GENERAL, INSTALACIONES, PERFORACIONES DE POZOS PARA RESIDENCIAS Y COMERCIOS…	LEONIDAS DE JESUS NUÑEZ FIGUEROA	744268
E/2023-28322	15/5/23	HP SERVIPLUS TENARES	CAPTACIÓN, CAPACITACIÓN Y RECLUTAMIENTO DE PERSONAL PARA LA GESTIÓN DE EMPLEOS DOMÉSTICOS Y EMPRESARIALES. ADEMÁS DE ASESORÍAS EMPRESARIALES AL PÚBLICO EN GENERAL QUE LO REQUIERA.	ANTONIO ISAAC HIDALGO PEREZ, DILENNY PEREZ SUERO	745129
E/2023-28625	17/5/23	HR DIAZ SPORT	VENTAS DE ARTÍCULOS DEPORTIVOS, ORGANIZACIÓN DE EVENTOS DEPORTIVOS, ASESORÍA Y GESTIÓN DE ACTIVIDADES DEPORTIVAS. FORMACIÓN DE RECURSOS HUMANOS EN EL ÁREA DEPORTIVA.	HENRY RAMON REYES DIAZ	745649
E/2023-26800	5/5/23	HUMANLINK	RECLUTAMIENTO DE PERSONAL Y MANEJO DE RECURSOS HUMANOS.	EDUARDO ERNESTO MEJIA MEJIA, MONICA LUCIA MEJIA LLUBERES	743634
E/2023-27730	10/5/23	HYD SECURITY CAM	INSTALACIONES Y MANTENIMIENTO DE SISTEMAS INFORMATIVOS, ASI COMO DE SISTEMAS DE SEGURIDAD.	MILCIADES FAUSTO HERNANDEZ RODRIGUEZ	744337
E/2023-28647	17/5/23	IANSANT RENT CAR Y NEGOCIOS DIVERSOS	RENTA DE VEHÍCULOS Y IMPORTACIÓN DE VEHÍCULOS.	YULIAN SANTANA	745605
E/2023-26139	4/5/23	ICM CONSULTORES FISCALES	SERVICIOS DE CONTABILIDAD Y TENEDURÍA DE LIBROS, AUDITORÍA , ASESORÍA FISCAL Y FINANCIERA.	MARIA ISABEL CLASE MINAYA	743430
E/2023-27868	11/5/23	ID TECH	ASESORÍA TECNOLÓGICA.	ID TECH, S.R.L.	744881
E/2023-28420	12/5/23	IDEERD	VENTA E IMPORTACIÓN DE ARTÍCULOS ELECTRÓNICOS.	GUSTAVO ADOLFO GONZALEZ FRANCO	744953
E/2023-27936	16/5/23	IDOTHE CONTENT BY: LMP	SERVICIOS DE MERCADEO, PUBLICIDAD, SERVICIO DE FOTOGRAFÍA, REALIZACIÓN Y ORGANIZACIÓN DE EVENTOS.	LAURA MARINA PEREZ MARTINEZ	745444

[210] EXPEDIENTE	[220] FECHA	[561] NOMBRE COMERCIAL	[510] ACTIVIDAD	[730] SOLICITANTE	REGISTRO
E/2023-28375	12/5/23	IDT GROUP	TENEDORA DE ACCIONES.	IDT GROUP, S.R.L.	744882
E/2023-27283	15/5/23	IGEA CAPITAL INGENIERÍA EN GESTIÓN DE ACTIVOS	SERVICIOS DE ADMINISTRACIÓN Y OPERACIÓN DE CENTROS COMERCIALES Y EDIFICACIONES EN GENERAL, ASÍ COMO, EL DESARROLLO, CONSTRUCCIÓN Y COMERCIALIZACIÓN DE PROYECTOS INMOBILIARIOS…	CAMILO ANDRÉS RODRÍGUEZ BELTRÁN	745026
E/2023-26564	5/5/23	IGLESIA BÍBLICA DE LA ALABANZA ALCARRIZOS	PROPIA DE UNA IGLESIA CRISTIANA BIBLICA PARA LA CELEBRACION DE CULTOS DE ADORACION A JESUCRISTO Y RECIBE DONACIONES, OFRENDAS Y DIEZMOS DE TERCEROS. ENTIDAD SIN FINES DE LUCRO	REGIL BARTOLOME A DEL JS MEDINA HERASME	743467
E/2023-29183	17/5/23	IGLESIA CASA DE ALABANZA. ICA	SOMOS UNA ORGANIZACIÓN RELIGIOSA SIN FINES DE LUCRO NI AFILIACION POLITICA PARTIDARIA QUE EXISTE PARA LA PROCLAMACION DEL EVANGELIO DE JESUCRISTO EN EL PAIS Y EN EL EXTERIOR, REALIZAR ACTIVIDADES EVANGELISITICAS…	EDWIN JOEL MERCEDES DE JESUS	745559
E/2023-28748	15/5/23	IGLESIA CASA DE DIOS LUGAR DE PAZ 14	UNA IGLESIA SIN FINES DE LUCRO, SERVICIO SOCIAL, RELIGIOSOS Y COMUNITARIOS CON EL PROPÓSITO DE ADORAR PRIMERO A JEHOVÁ…	ANDRES GERMAN	745223
E/2023-29344	17/5/23	IGLESIA CASA DE ORACION JESUCRISTO ES SANTO	ENTIDAD SIN FINES DE LUCRO PARA LA EVANGELIZACION Y FORMACION DE LAS FAMILIAS Y PREDICAR DE LA PALABRA DE DIOS.	REGINA SORIANO DE COLON	745654
E/2023-28617	15/5/23	IGLESIA CASA DE ORACION Y ADORACION PARA TODOS LOS PUEBLOS COA	INSTITUCIÓN SIN FINES DE LUCRO, INSTRUIR A LAS PERSONAS EN LA PALABRA DE DIOS, DONDE EL ÚNICO OBJETIVO ES BUSCAR ALMAS PARA CRISTO…	LUIS ENRIQUE SPIRITTO ALAMO	745107
E/2023-26973	8/5/23	IGLESIA CRISTIANA ADORACION CELESTIAL	ENTIDAD SIN FINES DE LUCRO DEDICADA A CULTOS Y ADORACIÓN A JESÚS.	MIGUEL ANGEL SANDOVAL SANCHEZ	743748
E/2023-27250	9/5/23	IGLESIA CRISTIANA PACTO DE AMOR Y MISERICORDIA	ENTIDAD SIN FINES DE LUCRO, PARA PROMOVER EL CONOCIMIENTO Y LA ACCION DE LA PALABRA DE DIOS EN LA VIDA DE LOS SERES HUMANOS, LA ALABANZA…	FERNANDO ANTONIO VERAS COSS	743996
E/2023-28009	12/5/23	IGLESIA CRISTIANA REY DE REYES JEHOVA JIREH	ENTIDAD SIN FINES DE LUCRO DEDICADA A PREDICAR Y ENSEÑAR EL EVANGELIO	EDWIN ANTONIO RODRIGUEZ PEÑA	744910
E/2023-29230	17/5/23	IGLESIA DE DIOS PENTECOSTAL FILADELFIA APOCALISIS 3.7, IDIPFI	SIN FINES DE LUCRO: PREDICAR LA PALABRA DE DIOS EN TODO LOS RINCONES DE LA PROVINCIA DE PEDERNALES Y DEL PAÍS.	VICTOR MANUEL FELIZ ASMAR	745603
E/2023-25716	2/5/23	IGLESIA DE DIOS, LUZ Y REFUGIO EN TIEMPOS FINALES	PREDICACIÓN DE LA PALABRA DE DIOS, IMPORTAR Y EXPORTAR ARTÍCULOS PARA SUPLIR LAS IGLESIAS EVANGÉLICAS REALIZAR COMPRA DE MATERIALES DIVERSOS…	NORBERTO AMADO DE LA ROSA HERRERA, CIPRIAN CEDEÑO CARPIO	743813
E/2023-27227	11/5/23	IGLESIA DE GRACIA OPERANDO EN EL NUEVO PACTO DE CRISTO	ENTIDAD SIN FINES DE LUCRO RARA IDENTIFICAR UNA IGLESIA	NIÑA MATEO VALENZUELA	744551
E/2023-24962	4/5/23	IGLESIA EVANGELICA CONSERVADORA DE LA FE CRISTIANA IGECFEC	PROCLAMAR EL EVANGELIO DE JESUCRISTO A TODA CRIATURA, PREGONAR LA VERDAD DE QUE SOLO EN JESÚS HAY SALVACIÓN Y VIDA ETERNA, ADORAR A DIOS EN ESPÍRITU Y VERDAD…	KENDRY DÌAZ CUSTODIO, ANGELA MARÍA BATISTA DE DE JESÚS	743412
E/2023-29333	17/5/23	IGLESIA EVANGELICA MISIONERA PENTECOSTAL JEHOVA SHADDAI JS	SOMOS UNA ORGANIZACIÓN RELIGIOSA SIN FINES DE LUCRO NI AFILIACION POLITICA PARTIDARIA QUE EXISTE PARA LA PROCLAMACION DEL EVANGELIO DE JESUCRISTO EN EL PAIS Y EN EL EXTERIOR…	JOSE LUCIA MONTERO AQUINO	745720
E/2023-26796	5/5/23	IGLESIA FUENTES DE ORACION RIOS DE AGUAS VIVA	ENTIDAD SIN FINES DE LUCRO DEDICADA A LOS SERVICIOS DE IGLESIA EVANGÉLICA PROMOVIENDO LOS BUENOS VALORES CRISTIANOS AL SERVICIOS DE LA COMUNIDAD.	GISELLE ANTONIA COLLADO DE SÁNCHEZ	743647
E/2023-28533	15/5/23	IGLESIA MISIONERA PENTECOSTAL OASIS DE GLORIA	ORGANIZACIÓN SIN FINES DE LUCRO, EN VIRTUD DE LA LEY 122-05, QUE SE DEDICARA A LA SALVACION DE ALMAS, IMPARTIR LA ENSEÑANZA CRISTIANA, ESTUDIAR LA BIBLIA, HACER OBRAS.	JUNIOR ANTONIO CEDEÑO	745036
E/2023-28442	12/5/23	IGLESIA PENTECOSTAL TIEMPO DE LIBERTAD	ENTIDAD SIN FINES DE LUCRO PARA REALIZAR CULTOS, ACTIVIDADES CRISTIANAS.	MIRIAM SORIANO AMPARO	744965
E/2023-26131	8/5/23	IGLESIA PENTECOSTAL ENTRANDO A LA FUENTE	MINISTERIO EVANGELICO PARA PRECIDAR Y LLEVAR EL MENSAJE DE LA PALABRA DE DIOS, SIN FINES DE LUCRO.	MERCEDES DE LOS SANTOS JESUS	743718
E/2023-26676	10/5/23	IGLESIA TEMPLO BIBLICO PIEDRAS VIVAS ITBPV	ENTIDAD SIN FINES DE LUCRO, PREDICAR EL EVANGELIO DE JESUCRISTO A TRAVÉS DE LA PALABRA DE DIOS. ASIMISMO, PROPORCIONAR AYUDA ESPIRITUAL…	IGLESIA TEMPLO BÍBLICO PIEDRAS VIVAS	744331
E/2023-27973	11/5/23	IKEBANA	COMPRA VENTA DE INMUEBLES Y INSTALACION Y DISEÑO DE MOBILIARIOS.	PATRICIA ELISA ROMANO SUAZO	744485
E/2023-21491	8/5/23	IL CUORE INVESTMENT	PROMOCIÓN, COMERCIALIZACIÓN Y DESARROLLO DE PROYECTOS INMOBILIARIOS. ASÍ COMO ASESORÍA LEGAL Y REPRESENTACIÓN EN MATERIA INMOBILIARIA.	ADRIANA TERESA DE LA MOTA MÚÑOZ	743784
E/2023-27328	9/5/23	IMAGENES SUR TV	PROGRAMA DE TELEVISION.	ISAAC CASTILLO SANCHEZ	745504
E/2023-26120	4/5/23	IMPAPÓRIUM	IMPORTACIÓN, EXPORTACIÓN, PRODUCCIÓN, DISTRIBUCIÓN, COMPRA, VENTA, DE ALIMENTOS, COORDINACIÓN DE EVENTOS, FACILITACIÓN, ENTRENAMIENTO Y MAESTRÍA DE CEREMONIAS.	ILEANA YOCASTA MORIS GARCIA DE POLANCO	743407
E/2023-29008	16/5/23	IMPORIUM ARTESANAL	ELABORACIÓN, COMERCIALIZACIÓN, EMPAQUE Y DISTRIBUCIÓN DE PREPARACIONES ORGÁNICAS DE SALSAS, ADEREZOS, SOPAS, CALDOS Y PRODUCTOS PARA CONSUMO HUMANO…	ILEANA YOCASTA MORIS GARCIA DE POLANCO	745542
E/2023-27875	10/5/23	IMPORTADORA ARF	IMPORTACIÓN DE PRODUCTOS; VENTA, DISTRIBUCIÓN DE NEUMÁTICOS DE TODO TIPO, ACCESORIOS Y REPUESTOS PARA VEHÍCULOS…	LEONOR DOLORES ALCANTARA SUAREZ	744436
E/2023-21240	4/5/23	IMPORTADORA CHENCHO	VENTA, IMPORTACIÓN, EXPORTACIÓN Y SERVICIO DE REPARACIÓN Y COMERCIO DE REPUESTOS Y PIEZAS DE AUTOMÓVILES Y MOTOCICLETAS EN GENERAL.	IMPORTADORA CHENCHO, S.R.L.	743330
E/2023-28574	15/5/23	IMPORTADORA MIGRO	IMPORTACIÓN DE MUEBLES Y ELECTRODOMÉSTICOS.	JOSE MIGUEL RINCON MORALES	745078
E/2023-27436	12/5/23	IMPORTADORA ONIRO	LA IMPORTACIÓN, EXPORTACIÓN Y VENTA DE REPUESTOS DE VEHÍCULOS DE MOTOR, EN ESPECIAL DE CAMIONES Y MOTOCICLETAS, ASÍ COMO LUBRICANTES Y DERIVADOS PARA VEHÍCULOS DE MOTOR.	IMPORTADORA ONIRO, S.R.L	744797
E/2023-28575	15/5/23	IMPORTADORA VALAIS	IMPORTACION DE EQUIPOS DE BELLEZA E HIGIENE PERSONAL Y SALONES DE BELLEZA.	JOSE MIGUEL RINCON MORALES	745072
E/2023-27230	8/5/23	IMPORTADORA VARGAS & VARGAS	IMPORTACION DE ARTICULOS FERRETEROS, DE DECORACION DEL HOGAR Y OFICINA, ELECTRODOMESTICOS…	JUAN ALBERTO VARGAS TEJEDA, ROBERTO RAMIREZ	743782
E/2023-27429	9/5/23	IMPORTADORA Y ARTESANIA GOMEZ I.A.G.	IMPORTACIÓN Y EXPORTACIÓN; VENTA Y COMERCIALIZACIÓN DE ACCESORIOS DE MODAS PARA DAMAS Y CABALLEROS; VENTAS DE PRENDAS Y FANTASÍAS…	LUIS BIENVENIDO GOMEZ ORTEGA	744180
E/2023-29234	17/5/23	IMPORTADORA Z&J	VENTA DE ACCESORIOS PARA CELULARES Y UTENSILIOS PARA EL HOGAR.	ZHUZHU YAO	745713
E/2023-28212	12/5/23	IMPRESOS RPE	SERVICIOS DE IMPRENTA Y DISTRIBUCCION DE PAPELERIA Y MATERIAL GASTABLE PARA OFICINAS Y TODO TIPO DE IMPRESIÓN, DISEÑO GRAFICO…	SOCORRO REYES TORRES DE SANCHEZ	744724
E/2023-24064	8/5/23	IMPRESS JS DOMINICANA IMPRENTA DIGITAL	SERVICIOS DE IMPRESIÓN, DISEÑO GRÁFICO, PAPELERÍA EN GENERAL Y SUMINISTRO DE IMPRENTA	SILVIO DE JESUS TAVAREZ REYES, JEILISABET RIVERA DIAZ	743925
E/2023-27806	10/5/23	IN TRANSIT	TRANSPORTE PRIVADO, EMPRESARIAL Y TURISTICO A NIVEL NACIONAL. OPERACION DE SERVICIOS TURISTICOS EN GENERAL, VENTA DE EXCURSIONES…	HECTOR ALEXIS RIVAS SEVERINO, ROSSINA GISELLE BELLIARD CASTILLO	744391
E/2023-27552	16/5/23	INCO DENT	SERVICIOS ODONTOLÓGICOS ESPECIALIZADOS, PARA LA PREVENCIÓN, TRATAMIENTO Y MANTENIMIENTO DE LA SALUD BUCAL, INCLUYENDO. SERVICIOS PROFESIONALES DE ODONTOLOGÍA…	INDIRA NAOMI COLLADO HERNANDEZ	745467
E/2023-27013	8/5/23	INCUS AUDIOLOGIA	SERVICIOS DIAGNÓSTICOS CON LA REALIZACIÓN DE ESTUDIOS AUDIOLÓGICOS, EVALUACIÓN, DIAGNÓSTICO, REHABILITACIÓN, TERAPIAS,TRATAMIENTO Y PREVENCIÓN DE ALTERACIONES EN EL ÁREA DE LA AUDICIÓN.	MARÍA LUISA JIMÉNEZ GUINDIN	743796
E/2023-28005	11/5/23	INDUSNAV DOMINICANA	CONSTRUCCIÓN Y REPARACIÓN INDUSTRIAL Y NAVAL.	NANCY ALCANTARA CARO, POLAINE JOSEFINA INOA GARCÍA	744503
E/2023-28585	17/5/23	INFINITO CAPITAL	IMPORTACION Y VENTAS DE EQUIPOS ELECTRÓNICOS, ELECTRICOS, ELECTRODOMESTICOS, ACCESORIOS Y REPUESTOS, VENTAS Y ALQUILERES INMOBILIARIO, IMPORTACION DE VEHICULOS DE MOTOR ELECTRICOS Y REPUESTOS.	ADRIAN AUGUSTO FELIZ GARCIA	745671
E/2023-28032	11/5/23	INFINITY CL PUNTA CANA	SERVICIOS DE MASAJES RELAJANTES.	CINDY PAOLA LOZADA MARIN, FLOR ALBA MARIN PATIÑO	744555
E/2023-28389	12/5/23	INFORMANDO CON MARITZA JORGE	PROGRAMA PARA RADIO, TELEVISIÓN, REALIZACIÓN Y TRANSMISIÓN DE EVENTOS EN VIVO NACIONALES E INTERNACIONALES.	MARITZA ALTAGRACIA JORGE MOREL	744929
E/2023-26705	5/5/23	INGENIO CAR SERVICE	SERVICIO Y REPARACIÓN DE VEHÍCULOS AUTOMOTRICES.	CARLOS ANDRES SANCHEZ MARTINEZ, DANIEL DE LA CRUZ ADAMES	743565
E/2023-27059	8/5/23	INMOBILIARIA ALTO RIOS CMR	COMPRA, VENTA, ALQUILER, OPERACIONES DE PROPIEDADES PROPIAS O ARRENDADAS, TASACION, SERVICIOS DE MARKETING, PUBLICIDAD…	CESARINA LEONOR DE M MATA DE MONTAS	743829
E/2023-27362	9/5/23	INMOBILIARIA BODACO	CONSTRUCCIÓN, COMPRA, VENTA, ALQUILER, ADMINISTRACIÓN Y GESTIÓN DE INMUEBLES Y MUEBLES, ASI COMO ASESORÍA EN INVERSIONES INMOBILIARIAS Y DE BIENES RAÍCES.	ANTONIO MANUEL ACOSTA DE LEÓN	744062
E/2023-26815	10/5/23	INMOBILIARIA DELCES	SERVICIO DE CONSTRUCCIÓN, COMPRA Y VENTA DE INMUEBLES (BIENES RAICES).	FRANCISCO JOSE DEL CASTILLO VALLE, SERGIO MIGUEL ESCARFULLERY MARIN	744297
E/2023-26004	3/5/23	INMOBILIARIA DIAZ RUBIO	BIENES RAICES, VENTAS, COMRA, ALQUILER Y ADMINISTRACION DE CASAS, DESARROLLO Y CONSTRUCCION DE CENTROS COMERCIALES, PROYECTOS DE VIVIENDAS, PROYECTOS TURISITCOS.	DELIA EMILIA DIAZ GOMEZ	743609
E/2023-29291	17/5/23	INMOBILIARIA DISEÑOS LUJOSOS Y EFICIENTES-IDLE	SERVICIOS DE CONSTRUCCIÓN, ALQUILER, ARRENDAMIENTO, VENTA Y ADMINISTRACIÓN DE BIENES RAÍCES LUJOSOS Y EFICIENTES.	HUMBERTA JEREZ	745658
E/2023-28844	16/5/23	INMOBILIARIA E INVERSIONES DEL ESTE SSR	ADMINISTRACION, VENTA DE PROPIEDADES, ASESORIA Y GESTION INMOBILIARIA, ADMINISTRACION DE PROYECTOS INMOBILIARIOS.	ANDRES SABINO RUIZ	745382
E/2023-26895	8/5/23	INMOBILIARIA GADALA	VENTA DE INMUEBLES Y ALQUILERES.	DAVID DE JESUS FELIZ PEREZ	743720
E/2023-26770	5/5/23	INMOBILIARIA GLEMAUD GEHANE	SERVICIOS DE COMPRA, VENDER O ALQUILAR CASAS, APARTAMENTOS, LOCALES COMERCIALES, ADMINISTRACIONES DE INMUEBLES Y ASESORÍAS INMOBILIARIAS.	CAROL GLEMAUD	743607
E/2023-26742	5/5/23	INMOBILIARIA ILCA	SERVICIOS DE BIENES RAICES, PROYECTOS HABITACIONALES Y TURISTICOS.	ARMANDO ERNESTO LAMARCHE UREÑA	743583
E/2023-27440	9/5/23	INMOBILIARIA LIGINICO	SERVICIOS DE CONSTRUCCION EN GENERAL, COMERCIALIZACION, VENTA, ADMINISTRACION Y ALQUILER DE BIENES INMUEBLES.	HECTOR LUIS VALENZUELA TAVERAS	744118
E/2023-26985	8/5/23	INMOBILIARIA MAXIMO SATURNO	VENTA Y ELABORACIÓN TALES COMO: SERVICIOS INMOBILIARIA, COMPRA Y VENTA DE APARTAMENTOS.	CLAUDIO MAURO SATURNO	743765
E/2023-28865	16/5/23	INMOBILIARIA RESIDENCIAL PASEO DE PUNTA CANA	CONSTRUCCION, COMPRA, VENTA, ALQUILER Y ADMINISTRACION DE UN PROYECTO INMOBILIARIO, DISTRIBUCION DE BIENES MUEBLES.	CAMIL ORIEL CASTILLO MELO	745316
E/2023-23794	2/5/23	INMOBILIARIA RODRIGUEZ PEREZ BERMUDEZ	COMPRA, VENTA Y ADMINISTRACION DE INMUEBLES.	ALEJANDRA MARIA PEREZ BERMUDEZ	745114
E/2023-23243	5/5/23	INMOBILIRIA ISSA LORA	COMPRA, VENTA, URBANIZACIÓN, CONSTRUCCIÓN Y ALQUILER DE INMUEBLES; BIENES RAÍCES, ASÍ COMO LA ADMINISTRACIÓN DE LOS MISMOS…	JEAN MELIK ISSA LORA	743642
E/2023-24531	25/4/23	INSIDE INGENIERIA DE SERVICIOS DE INSTALACIONES Y DISEÑOS ELÉCTRICOS	INSTALACIONES ELÉCTRICAS INDUSTRIALES DE BAJA Y MEDIA TENSION, ASÍ COMO CALCULO Y DISEÑO DE SISTEMAS ELÉCTRICOS Y ACTIVIDADES DE INGENIERÍA EN GENERAL.	JOHERKY ANDREURIS FERRERA SORIANO, GORKY AMBIORIS LLUBERES SIERRA	745253
E/2023-26658	9/5/23	INSTALACIONES DIVERSAS HWR	REPARACIONES, VENTA E INTALACIONES DE INVERSORES Y BATERIAS.	HENRY WILLIAM RAMIREZ	744108
E/2023-26490	4/5/23	INSTALACIONES QUEZADA	FABRICACIÓN E INSTALACIÓN DE PUERTAS Y VENTAS EN VIDRIO, ALUMINIO, ACERO, SHUTTER, MOBILIARIOS DE CRISTAL Y AFINES.	ABEL QUEZADA VICIOSO, ELIZABHETH JOSEFINA MARIANO DE QUEZADA	743392
E/2022-51603	11/5/23	INSTITULO POLITICO DE FORMACION CIUDADANA, IPFC	FORMACIÓN Y CAPACITACIÓN DE PERSONAL EN LA ADMINISTRACIÓN PÚBLICA.	ABOGADOS Y CONSULTORES DE LEON JAQUEZ ADLEJ, S.R.L.	744695
E/2023-27221	8/5/23	INSTITUTO GLOBAL FORMACIÓN PROPIEDAD INTELECTUAL, IGLOFPI	ORGANIZACIÓN SIN FINES DE LUCRO, DEDICADA A LA INVESTIGACIÓN, FORMACIÓN, EDUCACIÓN Y CAPACITACIÓN EN PROPIEDAD INTELECTUAL…	INSTITUTO GLOBAL FORMACIÓN PROPIEDAD INTELECTUAL, INC. IGLOFPI	743954
E/2023-26540	8/5/23	INSTITUTO INTERAMERICANO DE COMUNICACION, COINTER	SERVICIOS DE EDUCACION, CAPACITACIONES Y ENTRENAMIENTO EN COMUNICACION VISUAL Y AUDIVISUALES Y GESTION DE SERVICIOS EN PUBLICIDAD, DISEÑO GRAFICO Y CREACION DE VIDEOS Y PAGINAS WEB.	INSTITUTO INTERAMERICANO DE COMUNICACION, COINTER, INC.	743940
E/2023-27920	11/5/23	INSTITUTO LIDERAZGO, CIENCIA, TECNOLOGÍA Y COMUNICACIÓN ILCITEC	INSTITUCIÓN EDUCATIVA ESPECIALIZADA EN LAS ÁREAS DE LIDERAZGO, CIENCIA, TECNOLOGÍA Y COMUNICACIÓN A TRAVES DE CONFERENCIAS, CHARLAS, TALLERES, DIPLOMADOS…	LADIS ANTONIO CORTORREAL ESTÉVEZ	745508
E/2023-28037	11/5/23	INSTITUTO NACIONAL DE EDUCACIÓN FÍSICA INEFI	PLANIFICAR, DIRIGIR, COORDINAR, FOMENTAR Y ORGANIZAR LA PRACTICA DE LA EDUCACIÓN FÍSICA ESCOLAR EN TODOS LOS CENTROS EDUCATIVOS DEL TERRITORIO NACIONAL…	INSTITUTO NACIONAL DE EDUCACION FISICA (INEFI)	744531
E/2023-6088	9/5/23	INSTITUTO REGIONAL DE LA COMUNICACION SOCIAL IRECOS	IMPARTIREMOS SERVICIO DE LA FORMACION PERMANENTE Y CONTINUA EN LAS AREAS DE ORATORIA, LOCUCION, PERIODISMO, PUBLICIDAD Y PROPAGANDA…	FRANCISCO GUARIONEX GARCIA VARGAS	744119
E/2023-26732	5/5/23	INSTITUTO TÉCNICO ARIANAILS	SERVICIOS DE CURSOS, TALLERES, SEMINARIOS RELACIONADOS AL AREA DE LA BELLEZA Y ESTÉTICA.	LISBETH MARILY VARGAS GÓMEZ , JENNIFER HERMINIA FLORES GALINDEZ	743578
E/2023-27676	10/5/23	INTABE	SERVICIO DE INGENIERÍA CIVIL Y TASACIONES.	WILSON JONAS BERROA JAVIER	744318
E/2023-29085	16/5/23	INTERMEDI	SERVICIOS DE INTERMEDIACIÓN DE SEGUROS MÉDICOS POR IGUALA.	BERENICE MORILLO MORILLO	745484
E/2023-27654	10/5/23	INVERFASA, INVERSIONES FAMILIA SANCHEZ	FINANCIAMIENTOS EN GENERAL, COMPRA Y VENTA DE VEHÍCULOS USADOS, BIENES RAÍCES, SERVICIOS FINANCIEROS Y FISCAL.		
E/2023-23072	16/5/23	INVERSIONES & CREDITOS MARIA SANTANA	SERVICIOS DE PRESTAMOS HIPOTECARIOS, PERSONALES Y COMERCIALES.	MARIA ANTONIA SANTANA JOAQUIN	745343
E/2023-28378	12/5/23	INVERSIONES ABIALA	COMPRA, VENTA, ALQUILER, CONSTRUCCIÓN Y REMODELACIÓN DE BIENES INMUEBLES Y NEGOCIOS DE PRÉSTAMO DE DINERO FUERA DEL SISTEMA BANCARIO.	JEIMER CANDELARIO ROSAROP	744890
E/2023-24170	8/5/23	INVERSIONES ALDACA.	VENTA DE GOMAS, LUBRICANTES, BATERÍAS, VEHÍCULOS, REPUESTOS Y SUS RELACIONADOS, MANTENIMIENTO Y REPARACIÓN DE VEHÍCULOS…	RAMON ALFREDO CARVAJAL PINEDA	745119

[210] EXPEDIENTE	[220] FECHA	[561] NOMBRE COMERCIAL	[510] ACTIVIDAD	[730] SOLICITANTE	REGISTRO
E/2023-25720	2/5/23	INVERSIONES CARDINALES	VENTA, COMPRA, ALQUILER, ADMINISTRACION DE BIENES INMUEBLES, OTORGAR Y GESTIONAR PRESTAMOS INMOBILIARIOS, HIPOTECARIOS…	INVERSIONES CARDINALES, S.A.	744225
E/2023-28348	15/5/23	INVERSIONES CUSTODIO BELTRE & ASOC. CB	PRÉSTAMOS PERSONALES PRÉSTAMOS HIPOTECARIOS FINANCIAMIENTO DE VEHÍCULO DE MOTOR COMPRA Y VENTA DE ESTUFAS, NEVERA, TV RENT-CAR.	FREDDY GABRIEL RAMIREZ CUSTODIO	745044
E/2023-26894	8/5/23	INVERSIONES DAVIDE	SERVICIO DE PRESTAMOS PERSONALES E HIPOTECARIOS.	DAVID DE JESUS FELIZ PEREZ	743708
E/2023-26357	8/5/23	INVERSIONES DEL SUR RAW REYES	EMPRESA DE INVERSIONES DEDICADA , ALQUILER DE VEHICULOS, SERVICIOS DE TRANSPORTE TURISTICO, IMPORTACION Y EXPORTACION DE VEHICULOS NUEVOS Y USADOS…	ROMEL ALBERTO REYES PEREZ, WENDYS CAROLINA BAUTISTA TEJEDA	743823
E/2023-28951	16/5/23	INVERSIONES DON FERMIN	COMPRA, VENTA Y DISTRIBUCIÓN DE CARNES Y LÁCTEOS.	LEONE FERMIN NUÑEZ	745385
E/2023-27038	8/5/23	INVERSIONES EL CISNE	PRESTAR SERVICIOS DE PUBLICIDAD DIGITAL A NIVEL NACIONAL E INTERNACIONAL, INCLUYENDO LA PROYECCIÓN, COLOCACIÓN, ELABORACIÓN Y PUBLICACIÓN DE ANUNCIOS.	INVERSIONES EL CISNE, S.R.L.	743810
E/2023-29373	17/5/23	INVERSIONES ESTRELLA FELIZ JA	SERVICIOS JURÍDICOS, COMPRA, VENTA Y CONSTRUCCION DE INMUEBLES, PRESTAMOS, ADMINISTRACION Y INMOBILIARIAS.	ALEXANDRA FELIZ RODRIGUEZ, JUAN PABLO ESTRELLA DIAZ	745735
E/2023-23614	24/4/23	INVERSIONES GARCIA GUZMAN E HIJOS	COMPRA, VENTA, FINANCIAMENTO E IMPORTACION DE MOTOCICLETAS, EQUIPOS AGRICOLAS Y EQUIPOS DE CONSTRUCCION.	INVERSIONES GARCIA GUZMAN E HIJOS, S.R.L.	744622
E/2023-26716	5/5/23	INVERSIONES GARMART	SERVICIOS DE BIENES RAÍCES, PRÉSTAMOS, ASESORÍA LEGAL Y FINANCIERA.	MARCOS ARTURO GARCIA CRUZ	743569
E/2022-35914	22/6/22	INVERSIONES GENAO	SERVICIOS Y ASESORIA INMOBILIARIA, COMPRA,VENTA,ALQUILER Y ADMINISTRACION DE PROPIEDADES Y PRESTAMOS HIPOTECARIOS.	INVERSIONES GENAO, S.A.	743390
E/2023-25984	5/5/23	INVERSIONES GEOMERSURA JOAN MARTE	DESLINDE, VALUACIÓN DE TERRENO, LEVANTAMIENTO TOPOGRÁFICO, URBANIZACIÓN PARCELARÍA, SUBDIVISIONES, SANEAMIENTO, TASACIONES, LEVANTAMIENTO DE CURVAS DE NIVELES…	JOAN MARTE DE LOS SANTOS, RAFAEL MARTE DE JESUS	743450
E/2023-27858	10/5/23	INVERSIONES GLOBALES DEL SUR INGLOSUR	COMPRA Y VENTA DE VEHICULOS, DISTRIBUCION DE DIFERENTES MARCAS Y TIPOS DE VEHÍCULOS, RENTA DE VEHÍCULOS DE MOTOR,VENTA Y COMPRA DE MATERIALES DE CONSTRUCCIÓN…	ADDYER ESTEBAN GONZALEZ BAEZ	744429
E/2023-27047	9/5/23	INVERSIONES GREENSPOT	IMPORTACIÓN, VENTA Y COMERCIALIZACIÓN DE TODO TIPO DE ALIMENTOS Y BEBIDAS, ALCOHÓLICAS Y NO ALCOHÓLICAS, NACIONALES Y EXTRANJERAS; SERVICIOS DE CONSTRUCCIÓN…	MAURICIO JOSE JACOBO JAQUEZ, LEONARDO TOMAS PERDOMO HERNANDEZ	744067
E/2023-28508	15/5/23	INVERSIONES GUAYAMURI	SERVICIOS DE REPARACIÓN, INSTALACIÓN Y MANTENIMIENTO DE EQUIPOS DE ELECTROMECÁNICOS, ELECTRÓNICO Y ELÉCTRICO, COMO LA VENTA DE LOS MISMOS Y SUS ACCESORIOS…	EDLE DEL CARMEN MACHADO PORTILLO, RAFAEL ÁNGEL MARTINEZ MIRANDA	744992
E/2023-27432	9/5/23	INVERSIONES INMOBEL	AGENTE INMOBILIARIA EN TODAS LAS MODALIDADES DE COMPRA Y VENTA DE TERRENOS, VILLAS Y EDIFICIOS.	YANDY IBELCA ALCANTARA ENCARNACION	744127
E/2023-25792	8/5/23	INVERSIONES IZANAMI	TODO TIPO DE INVERSIÓN, CONSULTORÍA, ASESORAMIENTO, GESTIONES FINANCIERAS Y DE NEGOCIOS, ASÍ COMO PRESTAMOS Y FINANCIAMIENTOS EN GENERAL DE BIENES MUEBLES E INMUEBLES.	KELVIN LANTIGUA CRESPO	743941
E/2023-28776	15/5/23	INVERSIONES JAIDEN	SERVICIO DE PRESTAMOS HIPOTECARIOS Y PERSONALES.	JOSE MANUEL LOPEZ VERAS	745243
E/2023-28735	15/5/23	INVERSIONES LEON CL	SERVICIOS DE PRÉSTAMOS PERSONALES, PARA NEGOCIOS, PEQUEÑAS EMPRESAS, PRÉSTAMOS CON GARANTÍA HIPOTECARIA Y TODA CLASE DE GARANTÍA PRENDARIA VENTA Y COMPRA DE INMUEBLES…	CARLOS MIGUEL LEON AMADOR	745214
E/2023-26912	16/5/23	INVERSIONES LEONIDAS ADAMES	SERVICIOS DE VENTAS DE VEHÍCULOS, FINANCIAMIENTOS, TRAPASO, SEGUROS, BIENES RAICES, PRESTAMOS HIPOTECARIO.	LEONIDA ADAMES SORIANO	745500
E/2023-28659	15/5/23	INVERSIONES LUJAN	SERVICIOS DE PRESTAMOS HIPOTECARIOS Y DE MENOR CUANTÍA.	LUJAN SALA FLORES	745157
E/2023-28650	15/5/23	INVERSIONES MADDARA	GESTIÓN DE VENTAS Y ALQUILER DE PROPIEDADES INMOBILIARIAS, CONSTRUCCIÓN Y DESARROLLO DE PROYECTOS INMOBILIARIOS E IMPORTACIÓN DE MATERIALES AFINES A LA CONSTRUCCIÓN.	AMBIORIS ACOSTA POLANCO	745145
E/2023-25098	15/5/23	INVERSIONES MARTIN VASQUEZ NUÑEZ & ASOCIADOS	SERVICIOS JURÍDICOS E INMOBILIARIOS, ASESORÍA COMPUTACIÓN Y GESTIONES DE NEGOCIOS DIVERSOS.	MARCOS ARSENIO SEVERINO GOMEZ, MARTIN RAMON VASQUEZ NUÑÉZ	745169
E/2023-26346	4/5/23	INVERSIONES MEDINA MEDINA	SERVICIOS DE HOTELERIA, INVERSIONES INMOBILIARIAS, ASUNTOS JURIDICOS EN GENERAL.	HENRY MEDINA VALENZUELA, ERASMO MEDINA	743349
E/2023-26695	8/5/23	INVERSIONES MORICHE	COMPRA Y VENTA DE INMUEBLES Y VEHICULOS.	VIANNY DEYANIRA DE LOS SANTOS MATEO	743884
E/2023-29058	16/5/23	INVERSIONES NARREVAT	HIPOTECAS, SERVICIOS INMOBILIARIOS, COMPRA Y VENTA DE VEHÍCULOS, PRESTAMOS, FINANCIAMIENTO, CORREDORES DE SEGUROS Y SERVICIOS JURÍDICOS EN GENERAL.	FRANCISCO ALEJANDRO LEBREAULT ACEVEDO	745469
E/2023-27378	9/5/23	INVERSIONES NELLMAR F&N	SERVICIOS DE PRESTAMOS HIPOTECARIOS, FINANCIAMIENTOS DE VEHICULOS, PRESTAMOS PERSONALES E INVERSIONES EN GENERAL.	MARIEL CRISTINA FERNANDEZ, NELLY ALEXANDRA NUÑEZ VOLQUEZ	744073
E/2023-26762	5/5/23	INVERSIONES OHM	MANEJO DE PROPIEDADES EN ALQUILER, COMPRA Y VENTA DE INMUEBLES, MANEJO DE MANTENIMIENTOS.	ANGEL LORENZO GARCIA MALDONADO	743596
E/2023-27714	10/5/23	INVERSIONES PAB	EXPLOTAR, O CUALQUIER OTRA MANERA PARTICIPAR O INVERTIR EN LA EXPLOTACIÓN DE LOS NEGOCIOS DE VENTAS, COMPRA, HIPOTECA, ARRENDAMIENTO…	INVERSIONES PAB, S.R.L.	744325
E/2023-27339	9/5/23	INVERSIONES PANTALEÓN & PEÑA	SERVICIOS DE CONSTRUCCIÓN, BIENES RAÍCES, COMPRAS Y VENTAS A FINES.	RAFAEL JUNIOR PEÑA VICTORIANO	744049
E/2023-27125	8/5/23	INVERSIONES PERALTA VERAS	SERVICIOS DE PRESTAMOS EN GENERAL	ABEL MANUEL PERALTA GARCIA, SANTA MELISSA VERAS DE LA ROSA	743886
E/2023-27088	8/5/23	INVERSIONES RAHS	SERVICIOS DE PERFORACIONES DE POZOS Y FILTRANTES, VENTA E INSTALACIONES DE BOMBAS Y EQUIPOS DE AGUA.	GERMÁN REYES MEJÍA	743846
E/2023-28100	12/5/23	INVERSIONES RCTR	INVERSIÓN, DESARROLLO, PROMOCIÓN, CONSTRUCCIÓN DE OBRAS Y PROYECTOS TURÍSTICOS.	JUAN CARLOS TOMAS HERNANDEZ BONNELLY	744914
E/2023-26886	8/5/23	INVERSIONES RISEN	SERVICIOS DE ASESORIA BANCARIA, INMOBILIARIA, Y LEGAL.	RISENTY ELIZABETH HERRERA SEPULVEDA	743703
E/2023-27065	8/5/23	INVERSIONES RODQUI	CONSTRUCTORA, DESARROLLADORA DE PROYECTOS INMOBILIARIOS, CONSULTORIA DE PROYECTOS E INFRAESTRUCTURA, INVERSIONES INMOBILIARIAS…	TOMAS RODRIGUEZ MATEO	743777
E/2023-28124	11/5/23	INVERSIONES RX	SE DEDICARAN A LOS SERVICIOS DE ALQUILER, VENTAS DE INMUEBLES Y A LA ASESORÍA ADMINISTRATIVA.	BRENDA MICHELEE CASTRO DE JIMENEZ	744657
E/2023-28636	15/5/23	INVERSIONES SAPEG	CONSTRUCCIÓN, REMODELACIÓN, ALQUILER Y VENTA DE EDIFICIOS, CASAS Y LOCALES COMERCIALES.	JORGE LUIS SAPEG GUZMAN	745126
E/2023-28383	12/5/23	INVERSIONES SEGO	BIENES RAÍCES EN GENERAL E INVERSIONES INMOBILIARIAS	BARTOLO FIGUEREO MEDRANO	744904
E/2023-25895	12/5/23	INVERSIONES SHRM	DISTRIBUCIÓN Y COMERCIALIZACIÓN DE MATERIALES Y EQUIPOS DE OFICINA, DISTRIBUCIÓN Y COMERCIALIZACIÓN DE MATERIAL PROMOCIONAL Y PUBLICIDAD EN GENERAL…	MARIEL JOSEFINA RUIZ MEJÍA	744843
E/2023-28603	15/5/23	INVERSIONES YENESIS 23	SERVICIOS DE PRESTAMOS COMERCIALES, PERSONALES Y FINANCIAMIENTO DE VEHICULOS, REALIZAR INVERSIONES INMOBILIARIAS, COMPRA Y VENTA DE INMUEBLES Y PRESTAMOS HIPOTECARIOS.	FRANCISCO ALCIBIADES CRUZ JIMENEZ	745102
E/2023-26342	4/5/23	INVERSIONES ZENNA DESIGNER BEAUTY	CENTRO DE ESTETICA, SERVICIOS DE CORTE DE CABELLO, TRATAMIENTOS CAPILARES, SERVICIOS DE PELUQUERIA EN GENERAL. CENTROS DE ESTÉTICA CORPORAL DE BELLEZA…	HASSAN AKANAN	745139
E/2023-28933	16/5/23	INVRECA	PRESTAMOS PERSONALES, FINANCIAMIENTOS.	JAIRO MANUEL REYES DE LA CRUZ, ALTAGRACIA DE JESUS CACERES VALERIO	745377
E/2023-27246	9/5/23	IO-FC MULTISERVICES	SERVICIOS DE TERMINACION, REMODELACION, CONSTRUCION, DISEÑO, PLANIFICACION Y EJECUCION DE OBRAS, HERRERIA, PLOMERIA, ELECTRICIDAD…	ISAIAS CALDERON GUERRERO, OMAR ANTONIO FERNANDEZ RAMIREZ	744172
E/2022-21114	13/4/22	IRG INTERNATIONAL REALTY GROUP	PROMOCIÓN Y CONSULTORÍA INMOBILIARIA, AGENCIA DE PROPIEDADES INMOBILIARIAS, ASISTENCIA E INTERMEDIACION EN LA COMPRA/VENTA Y ALQUILER DE INMUEBLES…	INTERNATIONAL REALTY GROUP CORP	738177
E/2023-29027	16/5/23	IRON WORLD	LA ENTIDAD SE DEDICARA A LA FABRICACIÓN DE ESTRUCTURA METÁLICAS DE EDIFICIOS, PUERTAS, VENTANAS Y TODO LO RELACIONADO A LA REMODELACIÓN Y CONSTRUCCIÓN DE TODO TIPO DE MATERIAL FORJADO DE METAL.	LUIS ANGEL PERALTA POLANCO	745449
E/2023-25990	5/5/23	IRONIA BAR	SERVICIOSSERVICIO DE BEBIDAS ALCOHOLICAS AL DETALLE.	HECTOR DE LOS SANTOS POL	743612
E/2023-27235	9/5/23	IS PROMOCIONALES	VENTA, IMPORTACIÓN, IMPRESIÓN, PERSONALIZACIÓN DE ARTÍCULOS PROMOCIONALES Y PUBLICITARIOS.	ROSHIL MAHAN ISSA SVELTI	743976
E/2023-27456	12/5/23	ISABELLA JNC	SERVICIOS DE CENTRO DE ESTÉTICA Y ACADEMIA DE BELLEZA, MEDICINA ESTÉTICA EN GENERAL	NELSON MORENO JERES, CANDELARIA ROA BAUTISTA	744878
E/2023-28957	16/5/23	ISABELLA PARTY CITY	ALQUILERES DE MOBILIARIOS PARA EVENTOS, VENTA DE ARTÍCULOS PARA CUMPLEAÑOS, DECORACIÓN DE EVENTOS, DESAYUNOS PERSONALIZADOS Y CATERING.	ELIANA YOELY MARTE TEJADA	745408
E/2023-29082	17/5/23	ISAROCKETS	SERVICIOS DE CREADORA DE CONTENIDO DIGITAL.	NAOMI ISAURA CABRERA SANCHEZ	745707
E/2023-28499	16/5/23	ISASMARIE FASHION	VENTAS DE PRENDAS DE VESTIR PARA DAMAS, CABALLEROS Y NIÑOS, BISUTERIA, PERFUMES, ACCESORIOS, ARTICULOS PARA EL HOGAR…	JOSE AGUSTIN CRUZ PEÑA, ROSA EMILIA UREÑA MESON DE CRUZ	745398
E/2023-28359	12/5/23	ISMA RODRIGUEZ	COMERCIALIZACIÓN Y SERVICIOS A UN ESTABLECIMIENTO COMERCIAL EN EL QUE SE OFRECEN DIFERENTES SERVICIOS ORIENTADOS HACIA LA HIGIENE.	ISMAURY PEÑA RODRIGUEZ	745256
E/2023-26839	8/5/23	IVANNIA NICASIO ABOGADOS I IMMIGRATION ATTORNEYS	SERVICIONES LEGALES, ASESORIAS JURIDICAS Y MIGRATORIAS Y ADMINISTRACION DE BIENES INMUEBLES.	IVANNIA ESTHER NICASIO THEN	743683
E/2023-26822	5/5/23	J Y J SUPLIDORES DEPORTIVOS	VENTA Y DISTRIBUCIÓN DE ACCESORIOS, ROPAS Y ARTÍCULOS DEPORTIVOS AL POR MAYOR Y AL DETALLE.	JOHN HACHE KOURIE	743678
E/2023-27748	15/5/23	J&M NOLASCO DECORACIONES	SERVICIO DE TODO TIPO DE DECORACIÓN DE INTERIOR Y EXTERIOR.	JOAN ALBERTO NOLASCO VARGAS	745161
E/2023-27655	10/5/23	J3 BEAUTY HAIR	ELABORACIÓN Y VENTA DE PRODUCTOS PARA EL PELO. TALES COMO: SHAMPOO, LEAVE IN, TRATAMIENTOS, GOTEROS, GOTAS DE BRILLO, LACEADORES, JALEAS.	JOSE EMILIO DEVORA SOLIS, DANNERIS ESPINAL JIMENEZ	744286
E/2023-27285	9/5/23	JACUFIBRA	EMPRESA DEDICADA A LA CONSTRUCCIÓN DE PISCINAS, GAZEBOS, VENTANAS, PUERTAS. TRABAJOS EN HERRERÍA Y EBANISTERÍA…	ENIFAVER RODRIGUEZ SOSA	744020
E/2023-29024	16/5/23	JADARA CONSTRUCTORA	DESARROLLO Y PLANIFICACION DE PROYECTOS CIVILES, DESARROLLO DE DISEÑO ARQUITECTONICO Y PLANOS TECNICOS, REMODELACIONES, SUPERVISION DE LA CONSTRUCCION, DISEÑO DE PROYECTOS DE INGENIERIA CIVIL.	ADALGISA ELIDERCA VASQUEZ FELIZ, JOSE RAMON RODRIGUEZ	745443
E/2023-26583	8/5/23	JADE FASHIONMODA1417	VENTA DE ROPAS, CALZADOS, CORREAS, CARTERAS, PELOS, PRODUCTOS PARA EL CUIDADO PERSONAL.	NOELI SALOMÓN HENRIQUEZ	743792
E/2023-28881	16/5/23	JAEM FIESTA	VENTA DE MOBILIARIO PARA FIESTAS Y EVENTOS, ALQUILER DE MOBILIARIO PARA FIESTAS Y EVENTOS, IMPORTACION DE MOBILIARIO PARA FIESTAS Y EVENTOS…	JHON SMAILE DE LA CRUZ GONZALEZ, ERLINA MERCEDES DE COO FERRERAS	745327
E/2023-28275	16/5/23	JAGIG INVESTMENT GROUP	SOCIEDADES DE INVERSIÓN. FABRICACIÓN Y VENTA AL POR MAYOR Y AL POR MENOR DE PINTURAS, BARNICES Y PRODUCTOS DE REVESTIMIENTO SIMILARES; TINTAS DE IMPRENTA Y MASILLAS ASI COMO LOS SERVICIOS DE LIMPIEZA…	GILBERTO STALIN DE LA ROSA DE LOS SANTOS	745507
E/2023-27302	9/5/23	JAMETH & JUANA EXPORT CO	EXPORTACION, COMPRA Y VENTA DE FRUTAS Y VEGETALES COMO ÑAME BLANCO, ÑAME AMARILLO, AGUACATE, CHINA, TOMATE BUBALO…	JAMETH PAOLA DE LA CRUZ CARRASCO, JUANA IVELISSE VELAZQUEZ PEÑA	744038
E/2023-27742	10/5/23	JAPAC & MONADAS	SERVICIOS DE MONTAJES DE EVENTOS EN GENERAL Y TIENDA DE REGALOS.	CESIA NUATMI JAVIER PAYANO	744345
E/2023-26850	8/5/23	JARTAO RD	FAST FOOD, VENTA DE COMIDA RAPIDA.	ARGENIS RODRIGUEZ SANTOS	743686
E/2023-27379	9/5/23	JAYLA SERIGRAFICA	VENTAS Y FABRICACIÓN DE TODO TIPOS POLO DE CUELLO, T-SHIRT, CAMISAS, ABRIGOS, DELANTALES, GORRAS, PANTALONES, BERMUDAS, MANGAS, BANDERA…	WANDER DE JESUS JIMENEZ SANCHEZ	744415
E/2023-29245	17/5/23	JB FILMS	CREACIÓN, PRODUCCIÓN, DISTRIBUCIÓN, EXHIBICIÓN, PROMOCIÓN, FORMACIÓN Y COMERCIALIZACIÓN DE OBRAS CINEMATOGRÁFICAS Y AUDIOVISUALES EN LA REPÚBLICA DOMINICANA.	JENNY MARGARITA BLANCO MARQUEZ	745622
E/2023-27155	15/5/23	JBC TRAMITACIÓN EFECTIVA	SERVICIOS DE PAQUETERÍA, CORRESPONDENCIAS, EXPORTACIÓN E IMPORTACIÓN DE DOCUMENTOS.	JUAN BAUTISTA CAMBIASO	745172
E/2023-22603	12/5/23	JBJ HENRY MULTISERVICE	SUPERVISIÓN, INSPECCIÓN Y AUDITORÍAS TÉCNICAS Y ADMINISTRATIVAS DE OBRAS DE INGENIERÍA, ARQUITECTURA, CONSTRUCCIÓN, AGRIMENSURA…	JONATHAN EMMANUEL HENRY FIORENTINO	744876
E/2023-28723	17/5/23	JC CESPEDES CENTER PRINT	SERVICIOS DE IMPRESIÓN DIGITAL (VOLANTES, TARJETAS, PÓSTER, PAPELERÍA PARA OFICINAS COMO SOBRES, HOJA TIMBRADA, IMPRESION OFFSET…	JULIO CONSTANTINO CESPEDES DE LA ROSA	745581
E/2023-26988	8/5/23	JCMAD MAINTENANCE SERVICE	SERVICIOS DE MATENIMIENTO EN GENERAL (PINTURA, SOLDADURA, ELECTRICIDAD, PLOMERIA Y ALBAÑILERIA).	JAN CARLOS MEJIA	743769
E/2023-27515	9/5/23	JC-PANIAGUA COMPANY	CONSTRUCCIONES DE OBRAS CIVILES Y ARQUITECTÓNICA, DISEÑO Y DECORACIONES DE INTERIORES, FABRICACIÓN DE MUEBLES, ELABORACIÓN Y PREPARACIÓN DE ALIMENTOS EN COCINA INDUSTRIAL…	JUAN CARLOS PANIAGUA ESCALANTE	744178
E/2023-28763	15/5/23	JEFF RENT A CAR	COMPRA, VENTA, IMPORTACIÓN Y ALQUILER DE VEHICULOS DE MOTOR PARA CLIENTES EN GENERAL.	JEFFREI DANIEL BAEZ GARCIA	745246
E/2023-28512	16/5/23	JENIRET MARTÍNEZ BEAUTY ACADEMY	SERVICIOS DE CENTRO DE ESTÉTICA PERSONAL, SALÓN DE BELLEZA, SPA Y ACADEMIA DE BELLEZA.	JENIRET DEL CARMEN MARTÍNEZ FLORES	745257
E/2023-26872	8/5/23	JERMAIRIS MULTISERVICE	PUBLICIDAD, SERVICIO DE ASEO Y LIMPIEZA, VENTA DE ARTICULOS FERRETEROS, VENTAS DE ARTICULOS ELECTRICOS, SUMINISTRO DE EMBALAJE…	DEIBIN DARIO MATEO MATEO	743696
E/2023-27529	9/5/23	JESUS 05 SMARTPHONE	COMPRA, VENTA Y REPARACIÓN DE APARATOS ELECTRÓNICOS.	JETRO JESUS LARA	744192
E/2023-27847	12/5/23	JF AROCHA AUTO IMPORT	IMPORTACIÓN DE VEHÍCULOS NUEVOS Y USADOS PARA LA VENTA AL PÚBLICO.	JOSE FERNANDO AROCHA VARELA	744770
E/2023-26956	9/5/23	JG PUNTO & COMA	SERVICIO DE RESTAURANTE.	JOSÉ MIGUEL DOMINGUEZ	743980
E/2023-28607	15/5/23	JHC 3D TOPOGRAPHY	UNA EMPRESA DE AGRIMENSURA DEDICADA A PROPORCIONAR SERVICIOS DE MEDICION, MAPEO, ANALISIS DE TERRENOS Y PROPIEDADES…	JERRY RODRÍGUEZ CRUZ	745209
E/2023-27296	9/5/23	JHON SMITH PHOTOGRAPHY	VENTAS DE PRODUCTOS FOTOGRAFICOS, SECCIONES FOTOGRAFICAS, EDICION Y GRABACION CINEMATOGRAFICAS Y ELABORACION DE PUBLICIDAD.	JUAN JOSE FERREIRA TORRES	744022
E/2023-28670	16/5/23	JHONNY JUNIOR AUTO DETAILING	LAVADO Y DETAILING EN LIMPIEZA Y VEHÍCULOS.	JHONNY JUNIOR JOGA PIMENTEL	745283
E/2023-28978	16/5/23	JIMY BARBER SHOP & SHEYLA BAR	SERVICIOS DE BARBERÍA Y VENTA DE BEBIDAS.	JIMY MONEGRO PERALTA	745410
E/2023-27580	9/5/23	JJ FERMIN TEJADA CONSTRUCTORES	SERVICIOS DE CONSTRUCCION, REPARACION, VENTA Y ARRENDAMIENTO DE EDIFICIOS, APARTAMENTOS, CASAS Y LOCALES COMERCIALES.	JULIO ESTEBAN FERMIN COLLADO	744231
E/2023-23395	8/5/23	JJL VAPE STATION	VENTA E IMPORTACION DE CIGARRO ELECTRONICO. ACCESORIOS DE CIGARRO ELECTRONICO.	JAMES JOSEPH LABASTILLE	743924

[210] EXPEDIENTE	[220] FECHA	[561] NOMBRE COMERCIAL	[510] ACTIVIDAD	[730] SOLICITANTE	REGISTRO
E/2023-27153	11/5/23	JKM PRESTIGE GROUP	CONSTRUCION, REMODELACION Y DECORACION DE INTERIORES DE PROPIEDADES VENTAS DE CASAS, APARTAMENTOS, VILLAS, NAVES COMERCIALES…	JENNICA FELICIA RAMIREZ CAPOIS	744697
E/2023-26931	12/5/23	JM HEREDIA REFRIELECTRO	VENTA E INSTALACIÓN, MANTENIMIENTO Y REPARACIÓN DE AIRES ACONDICIONADOS, VENTA DE ELECTRODOMÉSTICOS.	JORGE SAMUEL ABREU HEREDIA	744744
E/2023-26896	8/5/23	JODALA IMPORT	IMPORTACIONES DE ELECTRODOMESTICOS.	DAVID DE JESUS FELIZ PEREZ	743712
E/2023-28410	16/5/23	JOEL TAVAREZ MUEBLES	FABRICACIÓN, REPARACIÓN Y VENTA DE TODO TIPO DE MUEBLES PARA EL HOGAR.	JOEL RAFAEL TAVAREZ LOPEZ	745483
E/2023-16885	5/5/23	JOHANSEL ELECTRO IMPORT USA	IMPORTACIÓN, COMPRA Y VENTA DE ELECTRODOMÉSTICOS USADOS.	ROSMERY RAMÍREZ PEÑA	743641
E/2023-22964	5/5/23	JONAILEY MUEBLES Y DECORACIONES	SERVICIOS DE TALLER DE EBANISTERÍA.	JHONNY SALDIVAR ANTIGUA	743503
E/2023-27918	11/5/23	JORECA MANUFACTURING	CONFECCIÓN, VENTA Y EXPORTACIÓN DE MOCHILAS, BULTOS, BOLSOS, UNIFORMES ESCOLARES Y EMPRESARIALES, T-SHIRT…	RAMÓN EMILIO REYES CASTILLO	744467
E/2023-27731	10/5/23	JORGE AMADO MÉNDEZ & ASOCIADOS	SERVICIOS LEGALES Y CONSULTORÍAS JURÍDICAS, REPRESENTAR SOCIEDADES NACIONALES O EXTRANJERAS EN SUS ACTIVIDADES EN LA REPÚBLICA DOMINICANA Y EN EL EXTRANJERO.	JORGE AMADO MENDEZ GUZMAN & ASOCIADOS, E.I.R.L.	744339
E/2023-28137	11/5/23	JORVIN PROJECT	SERVICIOS DE CONSTRUCCIÓN, CUBICACIONES, ASESORÍA DE SEGURIDAD DE SALUD OCUPACIONAL, ALQUILERES, VENTAS DE INMUEBLE Y ASESORÍA ADMINISTRATIVA DE PROYECTOS	BRENDA MICHELEE CASTRO DE JIMENEZ	744677
E/2023-26315	8/5/23	JOSE CESPEDES AUTO SERVI	SERVICIOS DE TALLER DE MECANICA AUTOMOTRIZ.	JOSE LUIS CESPEDES	743746
E/2023-26907	8/5/23	JOSIE SECURITY SYSTEM	OFRECER SERVICIOS DE INSTALACIÓN, COMPRA Y VENTA DE TODO TIPO DE EQUIPO ELECTRÓNICOS, DE SEGURIDAD Y AFINES: SISTEMA DE ALARMA, CÁMARAS…	JOSIE ENMANUEL RODRIGUEZ INFANTE	743735
E/2023-27744	10/5/23	JOSMAY IMPORT & EXPORT	IMPORTACIÓN Y EXPORTACIÓN Y COMERCIALIZACIÓN DE BEBIDAS ALCOHÓLICAS, BEBIDAS NO ALCOHÓLICAS, ALIMENTOS, REPRESENTACIÓN DE EMPRESAS.	JOSMAY IMPORT & EXPORT, S.R.L.	744372
E/2023-26877	8/5/23	JOXANDER	SERVICIOS DE PELUQUERÍA, ESTILISMO, DISEÑO DE CORTES DE PELO, SERVICIOS DE SPA, MASAJES, COMPRA Y VENTA DE ARTÍCULOS PARA EL CUIDADO PERSONAL Y TODO LO CONCERNIENTE AL CUIDADO…	JOEL ALEXANDER VALERIO RODRÍGUEZ	743704
E/2023-24949	11/5/23	JOY ELEGANT STYLE SEXY CLOTHING JESS	SERVICIOS DE VENTA Y COMERCIALIZACIÓN DE ROPA PARA DAMAS, CABALLEROS Y NIÑOS, DE IGUAL FORMA A LA VENTA DE ACCESORIOS, RELOJERÍA, PERFUMERÍA PARA DAMAS Y CABALLEROS…	JESSICA MIGUELINA PEREZ FRANCO	744658
E/2023-28135	11/5/23	JOYC SOLUTIONS CONSULTING JCCP	SERVICIOS DE CONTABILIDAD Y TENEDURÍA DE LIBROS, AUDITORÍA Y ASESORÍA FISCAL, MANTENIMIENTO Y REPARACIÓN DE MAQUINARIA DE OFICINA, CONTABILIDAD E INFORMÁTICA.	JENNY CAROLINA CASTILLO DE GUEVARA	744675
E/2023-28538	15/5/23	JOYERIA LO NUEVO JEFE	VENTA DE JOYERIA, ORO, PLATA Y ACCESORIOS.	JULIO CESAR TAVERA ALCANTARA	745231
E/2023-28203	12/5/23	JOZOKHO GROUP	VENTAS DE PRODUCTOS DE BELLEZA, VENTAS PRODUCTOS CAPILARES, BELLEZA PERFUMERÍA FABRICACIÓN DE PRODUCTOS DE CUIDADO PERSONAL…	JOHN HENRY BANKS PEREZ	744737
E/2023-24975	9/5/23	JRH ACCOMMODATION SOL RENTAL DR	RENTA DE ALOJAMIENTOS VACACIONALES, COMO CASAS, DEPARTAMENTOS, VILLAS Y CABAÑAS, GESTIÓN DE LOS PAGOS Y LA COMUNICACIÓN ENTRE LOS PROPIETARIOS Y LOS CLIENTES…	JUNIOR RAMÓN ELIGIO HENRIQUEZ CRISTOPHER	743983
E/2023-27883	11/5/23	JTX TECH SOLUTION	SERVICIOS EN TECNOLOGÍA DE LA INFORMACIÓN Y COMERCIALIZACIÓN TANTO EQUIPOS COMO PROGRAMAS INFORMÁTICOS, COMUNICACIÓN, TELEFONÍA, CONTROL Y SISTEMAS DE SEGURIDAD, COMO CIRCUITOS CERRADOS.	JOHANN ARGENIS PEÑA BALBUENA	744601
E/2023-28097	11/5/23	JUAN CELL COMUNICACIONES VERAS	IMPORTACIÓN Y VENTAS AL POR MAYOR DE ACCESORIOS PARA TELÉFONOS CELULARES, REPARACIONES DE EQUIPOS, VENTA DE EQUIPOS TECNOLÓGICOS Y ELECTRICOS EN GENERAL.	JUAN CARLOS VERAS HILARIO	744631
E/2023-24092	24/4/23	JUAN RAFAEL GRABADOS JR	SERVICIOS DE ARTÍCULOS PERSONALIDAD EN MADERA AL POR MAYOR Y AL DETALLES	OLIVER JULIANO MERCEDES MENDEZ	745264
E/2023-28703	15/5/23	JUANITA SPORT BAR Y LOUNGE	SERVICIO DE BAR DEPORTIVO Y COMIDAS.	IMPORTADORA Y EXPORTADORA POLANCO RAFAEL, SRL	745216
E/2023-27779	10/5/23	JULIETTE CATERING	ELABORACIÓN, PREPARACIÓN, COMERCIALIZACIÓN Y SUMINISTRO DE ALIMENTOS Y BEBIDAS ALCOHÓLICAS Y NO ALCOHÓLICAS PARA LA VENTA, Y TODO TIPOS DE EVENTOS Y ACTIVIDADES…	JULIA BEATRIZ POLANCO DE LA CRUZ	744376
E/2023-27528	9/5/23	JULI'S NATURAL	ELABORACIÓN Y VENTA DE PRODUCTOS DE BELLEZA AL POR MAYOR Y AL DETALLE, PRODUCTOS DE LIMPIEZA Y PRODUCTOS PARA EL CUIDADO DE LA PIEL…	JULISSA ALVARADO DE YNOA	744222
E/2023-21378	12/5/23	JUMGLE RALLY	PROMOCIÓN, GESTIÓN Y COORDINACIÓN DE ACTIVIDADES TURÍSTICAS Y RECREATIVAS TALES COMO PERO NO LIMITADO EXCURSIONES EN BOOGIES, FOUR WHEELS…	SANDRA ELKE TILLMANNS	744789
E/2023-26562	5/5/23	JUMITO	COMPRA, VENTA, DISTRIBUCIÓN Y COMERCIALIZACIÓN DE BEBIDAS ALCOHÓLICAS Y ALIMENTOS EN GENERAL, RESTAURANTES, CONCIERTOS, FIESTAS, CUMPLEAÑOS Y TODO TIPO DE EVENTO EN GENERAL.	FRANZISKA JENNIFER MARION WOLFF ZANTOP, JEFFREY ROBERTO ACOSTA DEL ROSARIO	743461
E/2023-27767	10/5/23	JUNTA DE VECINO HERMANAS MIRABAL DEL SECTOR HERMANAS MIRABAL JVS	ENTIDAD SIN FINES DE LUCRO DEDICADA A VELAR POR EL BIENESTAR DEL SECTOR.	MEREJO SANTOS MOREL	744367
E/2023-29346	17/5/23	JUNTA DE VECINOS SALUD Y VIDA JUNVESAVI	ASOCIACIÓN DE VECINOS, SIN FINES DE LUCRO, QUE POR OBJETO EL DESARROLLO INTEGRAL EN TODOS LOS AMBITOS DE LA COMUNIDAD, Y MEJORA DE LA CALIDAD DE VIDA DE LOS HABITANTES DEL SECTOR DE VILLA PEREYRA DE LA ROMANA…	CARLOS CUARTOS TEJEDA GUERRERO, MODESTO ANTONIO MERCEDES DEL ROSARIO	745698
E/2023-27304	9/5/23	JUNTA DE VECINOS LOS CONQUISTADORES DEL CHILO, JUVECONCHI	ORGANIZACION SIN FINES DE LUCRO DEDICADA AL TRABAJO COMUNITARIO.	LUIS ALBERTO VELEZ RIJO	743932
E/2023-29222	17/5/23	JUNTA DE VECINOS MATA DE PLÁTANO	JUNTA DE VECINOS DE LA COMUNIDAD MATA DE PLÁTANO, QUE SE DEDICA A PROPICIAR LA SOLIDARIDAD DE LOS VECINOS, COORDINAR LAS INSTITUCIONES PÚBLICAS Y PRIVADAS…	JUNTA DE VECINOS MATA DE PLATANO	745595
E/2023-27551	16/5/23	JUNTA DE VECINOS PAZ Y DIGNIDAD	ENTIDAD SIN FINES DE LUCRO, DEDICADA A TRABAJAR POR EL BIENESTAR DE LA COMUNIDAD, AYUDANDO O ATENDIENDO ASUNTOS COMUNITARIOS, DE BENEFICENCIA, SOCIALES, DEL MEDIO AMBIENTE, CULTURALES O ARTÍSTICOS.	ARIEL AMIN RODRIGUEZ LIBERATO	745370
E/2023-29326	17/5/23	JUNTA DE VECINOS QUISQUEYA NUEVA, JUNQN	ASOCIACIÓN DE VECINOS, SIN FINES DE LUCRO, LA CUAL TIENE POR OBJETO PROCURAR LA INTEGRACION DE LOS VECINOS DEL SECTOR QUISQUEYA NUEVA DE LA CIUDAD DE LA ROMANA…	MARIA ANTONIA PEÑA PEREZ DE CEPEDA, VICTOR ALEXANDER MARTINEZ CEDEÑO	745695
E/2023-29321	17/5/23	JUNTA DE VECINOS ROMANA DEL OESTE ROESTE	ASOCIACIÓN SIN FINES DE LUCRATIVOS CREADA CON LA FINALIDAD DE TRABAJAR PARA LOGRAR UNA COMUNIDAD UNIDA, SOLIDARIA Y COMPROMETIDA EN EL BIEN COMUN DE Y DESARROLLO DEL SECTOR.	EMILIO ALFONSO UBIERA NOVA, RAMON ANTONIO SANTOS PAULINO	745669
E/2023-29315	17/5/23	JUNTA DE VECINOS TONY SEBAL	ORGANIZACIÓN SIN FINES DE LUCRO CON LA FINALIDAD DE TRABAJAR PARA PROMOVER LOS VALORES CULTURALES EN DEFENSA DE LOS INTERESES COMUNES.	EDILECIA MENDEZ DE CELESTINO, RUFINA PEROZO PEÑA	745679
E/2023-27305	9/5/23	JUNTA DE VECINOS UNIDAD COMUNITARIA LA MALENA II, JUVEUNICOMA	ORGANIZACIÓN SIN FINES DE LUCRO, DEDICADA AL TRABAJO COMUNITARIO EN LAS AREAS SOCIALES, EDUCATIVAS Y DE EMPODERAMIENTO.	LUIS ALBERTO VELEZ RIJO	743937
E/2023-27061	8/5/23	JUNTA DE VECINOS UNIDOS DEL OQUET JVUOQUET	ORGANIZACIÓN CREADA PARA EL SERVICIO COMUNITARIO SIN FINES DE LUCRO.	MAXIMO DIONISIO CASTRO CRUZ	743833
E/2023-27660	10/5/23	JUNTA DE VECINOS URB. JARDINES DE CANABACOA	ORGANIZACIÓN SIN FINES DE LUCRO DESTINADA A AUSPICIAR, PATROCINAR, ESTUDIAR RECOMENDAR, IMPULSAR, REALIZAR O EJECUTAR TODA CLASE DE PLANES, PROGRAMAS…	JAIRO ANTONIO AREN RAMIREZ	744287
E/2023-28290	12/5/23	JURISLAW	SERVICIOS DE ASESORIA LEGAL, TRIBUTARIA Y CONSULTORIA EMPRESARIAL.	MARLENE SAHIRA SOTO MEJIA	744801
E/2023-27501	9/5/23	JVT SOLUTION	SERVICIOS DE ELABORACIÓN Y EJECUCIÓN DE TODA CLASE DE PROYECTOS DE CONSTRUCCIÓN Y EDIFICACIÓN. ASÍ MISMO; DISEÑO, EJECUCIÓN Y COMERCIALIZACIÓN DE PROYECTOS INMOBILIARIOS; SERVICIOS DE HERRERIA.	JORGE MIGUEL VARGAS TAVERA	744165
E/2023-28618	15/5/23	JYL LIGHTS	VENTA Y ALQUILER DE LUCES, SONIDO, PANTALLA LED, ESTRUCTURA PARA MONTAJE GENERADORES ELÉCTRICOS (PLANTA) Y SOPORTE TÉCNICO.	YAJAHIRA ALTAGRACIA GARCIA HERRERA, JESUS MANUEL GONZALEZ DIAZ	745115
E/2023-27986	12/5/23	K & K VITAMIN SOLUTIONS RD	VENTA Y DISTRIBUCIÓN AL POR MAYOR Y MENOR DE VITAMINAS Y SUPLEMENTOS ALIMENTICIOS.	KATY HELEN SAVAL HIDROGO DE ALVARADO, KARIM GABRIEL ALVARADO FAR	744754
E/2023-28221	12/5/23	KAAM INVESTMENT	COMPRA Y VENTA DE INMUEBLES Y DESARROLLO INMOBILARIOS, REALIZAR SERVICIOS INMOBILIARIOS DE TODO TIPO Y ALQUILERES DE LOCALES COMERCIALES Y VIVIENDA.	ALIS ANTONIO MEDINA GONZÁLEZ	744747
E/2023-27428	9/5/23	KACCESORY	IMPORTACIÓN, EXPORTACIÓN, VENTA Y COMERCIALIZACIÓN DE ACCESORIOS DE MODAS PARA DAMAS Y CABALLEROS; VENTAS DE PRENDAS Y FANTASÍAS; SOMBREROS, CARTERAS, SALIDAS DE PLAYAS…	KATIA MERCEDES GOMEZ ORTEGA	744227
E/2023-27947	11/5/23	KADA STRATEGIC MARKETING NETWORK	EL SUMINISTRO DE UNA COMPLETA GAMA DE SERVICIOS DE PUBLICIDAD (MEDIANTE RECURSOS PROPIOS O POR SUBCONTRATACIÓN), INCLUYENDO SERVICIOS DE ASESORÍA, SERVICIOS CREATIVOS…	RAMON ANTONIO ACOSTA ALMANZAR, DARIO ALEXANDER SORIANO HERNANDEZ	744479
E/2023-28537	15/5/23	KAEL TOURS	VENTA DE PAQUETES HOTELEROS, RESORT, BOLETOS AEREOS, CRUCEROS, ALQUILERES DE VILLAS, CABAÑAS, CAMPING, CIRCUITOS INTERNACIONALES, EXCURSIONES, TRANSPORTE Y TRASLADO…	ROCIO ROSARIO DE LA CRUZ	745047
E/2023-28298	12/5/23	KAFFE STOP BY F	SERVICIO DE RESTAURANTES, CAFETERÍAS SIN ESPECTÁCULOS.	FLORBEL VILA TOUZA	744935
E/2023-23979	24/4/23	KALEIDOSCOPIO	SE DEDICARÁ A BRINDAR APOYO A PERSONAS CON NECESIDADES DIVERSAS A TRAVÉS DE APOYO TERAPÉUTICO, DE INTERVENCIÓN, EDUCATIVO, FINANCIERO, EMOCIONAL Y ECONÓMICO…	ROSSANNA DAWAYRI DIAZ DE GENERE, MARIA CONSUELO SEPULVEDA ROSA	744154
E/2023-24769	17/5/23	KANIKAS AESTHETIC & MAS	VENTA DE ROPAS NUEVAS Y USADAS Y CALZADOS, COSMÉTICOS, MASAJES DE RELAJACIÓN, FACIALES, PEDICURE, MANICURE, SERVICIOS DE BELLEZA.	FIDELINA SANCHEZ	745527
E/2023-26208	12/5/23	KAONA GROUP	IMPORTACIÓN, EXPORTACIÓN, DISTRIBUCIÓN, ALQUILER, VENTA Y SERVICIO POST VENTA DE ROPA Y ACCESORIOS, BOLSOS, CALZADOS Y PRODUCTOS PARA EL HOGAR.	ROSIREE ISABELA CEDEÑO CHAFARDET, SARA PATRICIA PALMET OROZCO	744863
E/2023-26772	8/5/23	KARIGARDEN YNP	EMPRESA DEDICADA A LA PLANIFICACIÓN, DISEÑO Y EJECUCIÓN DE ÁREAS VERDES Y NUEVAS ESTRUCTURAS EN ESPACIOS AL AIRE LIBRE ABARCANDO TODOS LOS PAISAJES EXTERIORES TANTO RURALES COMO URBANOS …	WANDA KARINA TAVERAS HERRERA	743945
E/2023-27439	9/5/23	KARINA BURGOS NAILS STUDIO	SERVICIO DE POSTURA DE UÑAS EN GENERAL, VENTA DE PELO HUMANO.	KARINA DEL CARMEN BURGOS QUEZADA	744120
E/2023-25545	8/5/23	KASSER MANAGEMENT	SERVICIOS DE CONSULTORÍA EN LAS AREAS DE ADMINISTRACIÓN, GESTIÓN DE NEGOCIOS Y FINANZAS.	IMPORTADORA KASSER, S.R.L.	743669
E/2023-26966	8/5/23	KEKA COMERCIAL	VENTA DE TODO TIPO PROVISIONES COMESTIBLES Y NO COMESTIBLES, CON PREDOMINIO DE ALIMENTOS Y BEBIDAS, ASÍ COMO TAMBIÉN LA VENTA DE MERCANCÍAS EN GENERAL…	VILMA ZULEIKA LUIS PÉREZ	743747
E/2023-23640	8/5/23	KELOR RECORD	SERVICIOS DE FABRICACIÓN, DISTRIBUCIÓN Y PROMOCIÓN DE MÚSICA.	KELVIN DE LOS SANTOS CASTRO	743903
E/2023-25158	9/5/23	KELVIN Y ROYNER SPORT	IMPORTACIÓN Y VENTA DE ROPA, Y ARTÍCULOS DEPORTIVOS PARA DAMAS, CABALLEROS, Y NIÑOS.	KELVIN GABRIEL CEDEÑO GONZALEZ	744123
E/2023-28558	15/5/23	KEMSAS	VENTAS Y DISTRIBUCIÓN DE ARTÍCULOS DE PAPELERÍA, ARTÍCULOS ELECTRÓNICOS, ELABORACIÓN DE ARTÍCULOS EN RESINAS, MANUALIDADES DE ARTÍCULOS PERSONALIZADOS…	YEUDY ROBIN GUZMAN PEREZ	745097
E/2023-28797	16/5/23	KENSIN HOLDING RD	SOCIEDAD DE INVERSIÓN.	FEDERICO JAVIER DOMENE POSE	745266
E/2023-26549	12/5/23	KF BOUTIQUE BY KERLIN MARTE	COMPRA Y VENTA AL POR MAYOR Y MENOR DE ROPA, CALZADOS, PRENDAS Y TODO ACCESORIO DE VESTIR.	KERLI JOSE NERIS MARTE	744760
E/2023-27634	16/5/23	KIAREPART	SERVICIOS DE PASTELERÍA Y REPOSTERÍA.	KIARA MARITZA LARA REYES DE MELO	745341
E/2023-28560	15/5/23	KIDS RECREATION	EDUCACION ESPECIALIZADA, TUTORIAS, SERVICIOS DE PSICOLOGIA INFANTIL.	EDIL MAYERLINE SUERO BURGOS	745067
E/2023-28134	11/5/23	KIMY GARCES BEAUTY STUDIO	SERVICIOS DE CENTRO DE ESTÉTICA, CENTRO DE MASAJES, SPA, MICROPIGMENTACION DE CEJAS, LABIOS Y OJOS, DEPILACIÓN CON HILO. LIMPIEZAS FACIALES PROFUNDAS, PEELINGS FACIALES Y CORPORALES…	KIMY CELENIA GARCES NOVA	744674
E/2023-24572	5/5/23	KING LOTTERY BY FREDDY FERNANDEZ	SERVICIOS DE JUEGOS DE LOTERÍA, AZAR CONSORCIO DE BANCAS DE LOTERÍAS.	FREDDY LEONARDO FERNANDEZ RAMIREZ	743580
E/2023-28870	16/5/23	KING&QUEEN CREATIONS	DECORACIÓN, CONFECCIÓN Y GRABADO DE BISUTERÍAS.	ENZO AMERICO ZUCCO MARTIENEZ, ALEXA ARGENTINA BAEZ DIAZ DE ZUCCO	745342
E/2023-25565	16/5/23	KINGDOM MAJESTICS PROPERTIES	DESARROLLO DE PROYECTOS RESIDENCIALES, TORRES, HOTELES, CABAÑAS, Y TODO TIPO DE OBRAS CIVILES EN GENERAL. MANTENIMIENTO, REPARACIÓN Y REMOZAMIENTO DE TODO TIPO DE ESTRUCTURAS CIVILES E INTERURBANAS.	FRANCISCO SOLANO DE LA ROSA GARCIA	745265
E/2023-27607	10/5/23	KIQUE ARQUITECTOS ASOC.	CONSTRUCCION, REFORMA Y REPARACION DE EDIFICIOS RESIDENCIALES, INCL. CONSTRUCCION,REFORMA Y REPARACION DE VIVIENDAS UNIFAMILIARES Y MULTIFAMILIARES	RADHAMES ENRIQUE PEGUERO GUERRERO	744246
E/2023-23145	4/5/23	KJG TRUTH	PRODUCCIÓN Y VENTA DE TODO TIPO DE FOTOGRABADOS E IMPRESOS, Y AFINES IMPRESOS EN GENERAL. CORTE DE PELO Y TODO LO RELACIONADO A LA PELUQUERÍA, SERVICIOS DE PELUQUERÍA…	ISMELKA RAMONA TORRES DOMINGUEZ, KENSLY JEAN GILLES	743373
E/2023-28267	12/5/23	KOLAU SAMANA	COMPAÑÍA DEDICADA A LA PREPARACIÓN DE SERVICIOS DE COMIDA PARA EVENTOS Y EMPRESAS. -ADEMÁS DE OFRECER SERVICIOS DE RENTA DE CUATRIMOTOS PARA TURISTAS LOCALES E INTERNACIONALES.	ROSA NILDA BARETT BALBUENA	744783
E/2023-26605	5/5/23	KOLECTE	ASESORIA EN MATERIA DE SEGURIDAD, INVESTIGACIONES EMPRESARIALES, SERVICIOS DE ASESORÍAS EN TECNOLOGÍA DE LA INFORMACIÓN (TI), FORENSIA DIGITAI…	ESCARLET MARIEL OLAVERRIA TEJEDA	743497
E/2023-22843	18/4/23	KRAFT HEINZ DOMINICANA	PRODUCCIÓN, DISTRIBUCIÓN, IMPORTACIÓN, EXPORTACIÓN, COMERCIALIZACIÓN, PUBLICIDAD Y VENTA DE PRODUCTOS ALIMENTICIOS PARA CONSUMO HUMANO.	H.J. HEINZ COMPANY BRANDS LLC	744190
E/2023-26976	11/5/23	KRONOS ANTI-AGING CENTER	OFRECER SERVICIOS MÉDICOS EN GENERAL Y ESPECIALIZADOS, WELLNESS CENTER, IMÁGENES, MEDICINA ANTI ENVEJECIMIENTO, UNIDAD DE RIESGO CARDIOVASCULAR…	JOSE ALBERTO ESMURDOC SALOMON, PUNTA CANA DOCTORS PE, S.R.L.	744625
E/2023-28853	16/5/23	KRYO	COMPRA, VENTA Y DISTRIBUCIÓN DE HELADOS.	ERYMIL DIAZ PIMENTEL	745311
E/2023-28435	12/5/23	KUKITOS 2021	VENTA DE ROPA PARA NIÑOS.	SOLEDAD ARACENA RODRIGUEZ	744961
E/2023-28054	11/5/23	KUNHI HAIR	ELABORACION Y DISTRIBUCION DE PRODUCTOS CAPILARES	MARIA GRICELDA HIDALGO PEÑA	744556
E/2023-24677	11/5/23	KVM CREACIONES	SERVICIOS Y VENTA DE ARTÍCULOS PERSONALIZADOS (GORRAS, VASOS, TSHIRT, TERMOS, LLAVEROS, ROMPECABEZAS, TASAS, BOLSOS, BANDEJAS Y AFINES). CATERING…	YEISY KARINA VÁSQUEZ MARTE	744528
E/2023-27473	10/5/23	KYK PROCESOS ADUANALES	SERVICIOS DE AGENCIA ADUANAL, IMPORTACIONES Y EXPORTACIONES, ASESORIAS ADUANALES, DESADUANIZACION DE TODO TIPO DE CARGA, TRANSPORTE DE MERCANCIA DESDE LOS PUERTO DEL PAIS A NIVEL NACIONAL.	JOEL CUEVAS CHEVALIER	744351
E/2023-27148	8/5/23	LA BARBERIA BY BRAUDY	SERVICIOS DE CORTES DE PELO, PEINADOS, LIMPIEZAS, DEPILACIONES, DEPILACIÓN DE CEJAS, RASURADO, ARREGLO DE BARBA, BIGOTE Y PASTILLA.	BRAUDY JIMÉNEZ SANTANA	743899
E/2023-28937	16/5/23	LA BARRA CENTRO DE ENTRENAMIENTO	CENTRO DE ENTRENAMIENTO, SERVICIOS DE GIMNASIO Y PREPARACION FISICA. VENTA Y DISTRIBUCION DE PROTEINAS.	JUAN ELIAS ORTIZ MOREL	745371

[210] EXPEDIENTE	[220] FECHA	[561] NOMBRE COMERCIAL	[510] ACTIVIDAD	[730] SOLICITANTE	REGISTRO
E/2023-26808	8/5/23	LA BELLE 23 SALON & SPA	SERVICIO DE MANTENIMIENTO DEL CABELLO Y CUIDADO CAPILAR, APLICACIÓN DE TRATAMIENTOS ALISADORES, TRATAMIENTOS DE COLOR E HIDRATANTES PARA EL CABELLO…	EMMANUEL CHINWEOKE AJA	743946
E/2023-29327	17/5/23	LA CALABRESE COMPANY	VENTA DE ALIMENTOS Y BEBIDAS.	GIORDY GULLONE CASTILLO	745686
E/2023-28778	15/5/23	LA CASA DEL HUMO	VENTA Y REPARACIÓN CIGARRILLOS ELECTRÓNICOS.	JOSE ALEXANDER HERRERA SANCHEZ	745242
E/2023-29144	17/5/23	LA CASA DEL PERRO	SERVICIOS DE FAST FOOD Y LOCALES DE VENTA DE COMIDAS Y BEBIDAS AL PASO (INCL. EL EXPENDIO DE PIZZA, EMPANADAS, HAMBURGUESA, HOT DOG, Y OTROS)	ODER JOSUED NUÑEZ RODRIGUEZ, MANUEL ALEJANDRO FAMILIA DURAN	745533
E/2023-27646	10/5/23	LA CASONA DEL POLLO WANFER	SERVICIOS DE VENTAS DE COMIDA EMPRESARIAL AL DETALLE, PASTELES EN HOJA Y CATERING, BEBIDAS Y AFINES.	WANDA LICELOT RAMIREZ FRIMAN	744272
E/2023-28699	15/5/23	LA CUEVA BARBERIA	BRINDAR SERVICIOS COMO PELUQUERÍA, BARBERÍA, OFRECER SERVICIOS ESTILÍSTICOS, CORTES DE CABELLO Y DELINEAMIENTO DE BARBAS.	JOSE JAVIER NUÑEZ ACOSTA	745186
E/2023-26818	5/5/23	LA DELICIA DEL CHIMICHURRI	VENTAS DE CHIMICHURRI Y COMIDA RÁPIDA	JESSELLE MARIELY PADILLA TAVERAS	743651
E/2023-28885	16/5/23	LA DILIGENCIA AUTO SHOP	VENTAS DE REPUESTOS DE VEHICULOS	WILLY EPIGENIO SOSA DE LA CRUZ	745328
E/2023-27788	10/5/23	LA FAVELA VILLA CARMEN CLUB	SERVICIOS DE DISCOTECA.	GILBERT ARIEL FERNANDEZ CABRERA	744381
E/2023-27718	10/5/23	LA HORA DEL CAMEÑO TV Y ALGO MAS	PROGRAMA DE RADIO Y TELEVISIÓN DE NOTICIA Y COMUNICACIÓN	LEONIDO NOVAS FERRERA	744322
E/2023-29251	17/5/23	LA MADRINA LIQUOR STORE	VENTA DE TODO TIPO DE CERVEZAS Y LICORES.	ROXANNA RAQUEL FRANCO GONZALEZ	745627
E/2023-26797	5/5/23	LA MESA MINISTRY	LA MESA MINISTRY EXISTE PARA INVOLUCRAR A LIDERES DE IGLESIA Y LA COMUNIDAD EN EL DESARROLLO E IMPLEMENTACIÓN DE IGLESIAS EN CASAS FLORECIENTES E INICIATIVAS DE DESARROLLO…	CARLOS MANUEL BELEZ	743633
E/2023-26433	4/5/23	LA NUEVA CLAVE BY SOTO	SERVICIOS DE GRUPO MUSICAL, PARA TODOS TIPO DE EVENTOS	JOSE FRANCISCO GUERRERO SOTO, DIONICIO BRITO REYES, WILFREDO SUAZO BRITO	743350
E/2023-26899	9/5/23	LA PATRONA MEXICAN KITCHEN	SERVICIOS DE BAR Y RESTAURANTE.	RUNDIKA INVESTMENT, S.R.L.	743994
E/2023-28628	15/5/23	LA RECETA DE MAMÁ BY INDRA LANGUAL	ELABORACIÓN DE TODO TIPO DE PICADERAS, EMPANADAS,QUIPES,PASTELES EN HOJA, PUDIN Y PASTELONES.	INDRA JULISSA LANGUAL VENTURA DE PICHARDO	745121
E/2023-27955	11/5/23	LA RUMBA ME LLAMA	EVENTOS ARTÍSTICO SALSERO EL CUAL AGLUTINA MOVIMIENTOS, MÚSICOS, CANTANTES, TIMBALEROS, BAILADORES, LOCUTORES, DJS PARA DARLE CONTINUIDAD Y PRESTIGIO AL GÉNERO SALSA.	HENRY VARGAS ROSARIO	744758
E/2023-26764	5/5/23	LA TIENDA MARIA D' MOK	VENTA DE VARIEDADES, COSMETICOS, LENCERIA, MAQUILLAJE, ESCOLAR, ADORNOS PARA EL HOGAR Y PRODUCTOS DE CUIDADOS PERSONAL.	MARIA VIRGEN ROSARIO BAUTISTA	743602
E/2023-27414	9/5/23	LA VERDAD DE LAS COSAS CON ROBERTO FULCAR	ESPACIO DE COMUNICACIÓN DE OPINIÓN, COMENTARIOS, ORIENTACIÓN EDUCATIVA, PERSPECTIVAS SOCIALES	ROBERTO FULCAR ENCARNACION	744107
E/2023-28159	11/5/23	LABORATORIO CLINICO Y BANCO DE SANGRE SANCHEZ RAMIREZ	SERVICIOS DE LABORATORIO CLÍNICO, BANCO DE SANGRE Y CUALQUIER ACTIVIDAD LIGADA A SU OBJETIVO.	LABORATORIO CLINICO Y BANCO DE SANGRE SANCHEZ RAMIREZ SRL	744691
E/2023-27504	12/5/23	LABORATORIO DE PRUEBAS CLÍNICAS LABODEL	SERVICIO DE LABORATORIO DE ANALISIS CLINICOS.	MINERSY FELIZ TORIBIO	744812
E/2023-27776	16/5/23	LABREICA & ASOCIADOS IMPORTACIONES & TRANSPORTE	SERVICIOS DE TRANSPORTE DE CARGAS, IMPORTACION, EXPORTACION Y VENTA LOCAL DE VEHICULOS DE MOTOR NUEVOS, USADOS, GOMAS, ACCESORIOS Y RESPUESTOS.	ANA STEPHANIE CABRAL MORILLO, CARLOS FELIPE ABREU ROJAS	745451
E/2023-28152	16/5/23	LACP SOLUCIONES ELECTRICAS E INDUSTRIALES	VENTA DE MATERIALES Y EQUIPOS ELECTRICOS E INDUSTRIALES.	LUIS ANDRES CRUZ PEREZ	745336
E/2023-26026	3/5/23	LAGUNA PRIETA	ESTACIÓN DE EXPENDIO DE COMBUSTIBLES, LUBRICANTES Y ACCESORIOS DISTRIBUCIÓN AL POR MAYOR Y DETALLE DE TODO TIPO DE COMBUSTIBLES, GASOLINA, DIESEL…	LAGUNA PRIETA S.R.L.	743760
E/2023-27045	8/5/23	LAILYN ENTERPRISES	INVERSIONES INMOBILIARIAS, BIENES RAÍCES EN GENERAL.	ARQUELY TORRES CESPEDES	743815
E/2023-26391	4/5/23	LALIN	COMPRA Y VENTA DE BEBIDAS ALCOHÓLICAS Y NO ALCOHÓLICAS.	MANUEL ALEJANDRO MOREL GOMEZ	743317
E/2023-27357	9/5/23	LANTIGUA ROLLING DOORS	FABRICACION E INSTALACION DE PUERTAS Y VENTANAS DE METAL.	MELVIN NELSON LANTIGUA CASTILLO	744075
E/2023-28509	15/5/23	LARGUE BEAUTY SALÒN	SERVICIOS DE SALON DE BELLEZA.	LEIDY LAURA JIMENEZ PEREZ	745011
E/2023-26978	8/5/23	LAS PLANTAS DE CUCA	REPRODUCCIÓN, VENTAS AL POR MAYOR Y DETALLE, DISTRIBUCIÓN E IMPORTACIÓN DE PLANTAS TROPICALES NATURALES Y ORNAMENTALES. COMERCIALIZACIÓN DE PLANTAS, FLORES…	GLADILSA FERNANDA TERRERO REYES	743751
E/2023-28463	15/5/23	LATIN MUSIC GANG	SELLO DISCOGRÁFICO INDEPENDIENTE: SE DEDICA A FABRICAR, DISTRIBUCIÓN Y COMERCIALIZACIÓN DE DISCOS MUSICALES…	EDUARD ANTONIO RAMOS CUEVAS	744997
E/2023-28717	15/5/23	LAZOS AL FUTURO	ASOCIACIÓN SIN FINES DE LUCRO, ENFOCADA EN PROGRAMAS EDUCATIVOS Y FINANCIEROS TENDENTES A MEJORAR LA ESCOLARIDAD…	GLENNYS ANTONIA ACOSTA RIVERA	745207
E/2023-26435	5/5/23	LCL	SERVICIOS DE LIMPIEZA Y MANTENIMIENTO EN GENERAL.	DAQUELIN MANUELA CASTRO LORA, WIQUIN ANTONIO LOPEZ CABRERA	743638
E/2023-27996	12/5/23	LECCE GROUP FINANCIAL	ESTRUCTURACIÓN DE PROYECTOS INMOBILIARIOS, FINANCIAMIENTOS DE LOS PROYECTOS. INTERMEDIACIÓN FINANCIERA, CONSTRUCCIÓN DE PROYECTOS INMOBILIARIOS…	JUAN PABLO ALMONTE MONSANTO	744971
E/2023-27824	10/5/23	LEE DANCE COMPANY LDC	SERVICIOS DE ESCUELA DE BAILE.	CRYSTAL ROSAMNA HIDALGO DE LEE	744456
E/2023-27503	9/5/23	LEGACY ESTATE NETWORK	ADMINISTRACIÓN, COMPRA, VENTA, ALQUILER DE INMUEBLES PROPIOS, ALQUILADOS O DE TERCEROS. TALES COMO EDIFICIOS DE APARTAMENTOS, VIVIENDAS…	VICTOR ESTEBAN MARTINEZ CASTILLO	744182
E/2023-26611	5/5/23	LEGHMANN CAPITAL	SERVICIOS DE SOCIEDAD DE INVERSIONES Y TENEDORA DE INVERSIÓN, ACTIVOS Y ACCIONES	PERCIO JOEL DISLA RODRIGUEZ	743501
E/2023-24334	5/5/23	LEMON TOURS N.H.C	SERVICIOS DE EXCURSIONES TURÍSTICAS.	NATHALIE TORRES ORTEGA DE DIAZA	743560
E/2023-27150	8/5/23	LENCON & ASOCIADOS	DISTRIBUCION Y VENTA DE UTENSILIOS DE COCINA	MAYLENE PAOLA DE LEON RINCON	743909
E/2023-27935	12/5/23	LEO AUTO YL CRUZ & CANDELARIO	COMPRA Y VENTA DE VEHICULOS NUEVOS Y USADOS Y CUALQUIER ACTIVIDAD AFIN.	LEANDRO CRUZ GUZMAN	744831
E/2023-27750	11/5/23	LEOMARLY FASHIONS INVERSIONES	SERVIVICIOS DE COMPRAS, VENTAS E IMPORTACIÓN DE PRENDAS DE VESTIR AL POR MAYOR Y AL DETALLE E INVERSIONES EN BIENES E INMUEBLES.	LEOMARLY MARIA FERNANDEZ FRIAS	744608
E/2023-28695	15/5/23	LHH HOTEL BAR INTERNACIONAL	SERVICIOS DE VENTA DE BEBIDAS, ASI COMO SERVICIOS DE HOTEL	LEONARDO HURTADO HIRALDO	745185
E/2023-28793	16/5/23	LÍA NATURAL MAXKULINE	FABRICACIÓN, DISTRIBUCIÓN Y VENTA DE PRODUCTOS DE BELLEZA, COSMÉTICOS, HIGIENE PERSONAL Y LIMPIEZA EN GENERAL.	RANDY MICHELLE RODRIGUEZ ROSARIO	745286
E/2023-28150	11/5/23	LICORICE COFFEESHOP	IMPORTACION, EXPORTACION, DISTRIBUCION Y VENTA DE ALIMENTOS, BEBIDAS ALCOHOLICAS, AGUA JUGO, CAFE Y PRODUCTOS DEL TABACO AL POR MAYOR Y AL DETALLE, TANTO A NIVEL NACIONAL COMO A NIVEL INTERNACIONAL	SERGIOENRIQUE LENDOF POLANCO	744717
E/2023-27686	10/5/23	LIFEFNET	SUMINISTRO DE SEÑALES DE WIFI E INTERNET, INSTALACIÓN DE REDES, VOIP (TELEFONÍA), VENTAS DE EQUIPOS ELECTRÓNICOS..	MODESTO MARTE VASQUEZ	744308
E/2023-28122	11/5/23	LIGA DE BEISBOL JOSE FIGUEREO	ENTRENAR NIÑOS EN EL DEPORTE BÉISBOL, PARA QUE ALCANCEN SUS SUEÑOS Y METAS DE SER FIRMADOS Y LLEGAR A GRANDES LIGAS…	JOSE ALBERTO FIGUEREO HERNANDEZ	744652
E/2023-27306	9/5/23	LIGA DE SOFTBALL Y BÉISBOL PRADO ORIENTAL	PRACTICA DE SOFTBALL Y BÉISBOL.	RAFAEL ESPEDITO VARGAS	744026
E/2023-26868	8/5/23	LIGA DEPORTIVA FUTURAS ESTRELLAS	SERVICIO DE LIGA DEPORTIVA, ENSEÑANZA DE BEISBOL, ACADEMIA DE BEISBOL.	JOSE LUIS ESTEPAN CALDERON	743690
E/2023-28053	12/5/23	LIGA Y ACADEMIA JUAN ANTONIO ROSARIO SANCHEZ	ESTA DEDICADA A FOMENTAR LA PRACTICA DEL BEISBOL EN JOVENES DEL MUNICIPIO DE COTUI Y ZONAS ALEDAÑAS. REALIZA SUS ACTIVIDADES DEPORTIVAS EN LOS TERRENOS DEL PLAY DE BEISBOL…	JUAN ANTONIO ROSARIO SANCHEZ	744872
E/2023-29242	17/5/23	LIM LEGACY IMPORT	SERVICIOS DE RENTA, SUBASTA, VENTA, IMPORTACIÓN Y EXPORTACIÓN DE TODO TIPO DE VEHÍCULOS, ASÍ COMO TAMBIÉN IMPORTACIÓN, EXPORTACIÓN Y VENTAS DE TODO TIPO DE ARTÍCULOS DEL HOGAR, PARA TODA VENTA DE NEGOCIOS.	ARACELIS REYES PEÑA	745611
E/2023-29135	17/5/23	LIMENA GROUP	SERVICIOS DE INTERMEDIACIÓN Y REPRESENTACIÓN DE MARCAS NACIONALES E INTERNACIONALES, VENTA Y DISTRIBUCIÓN DE PRODUCTOS ALIMENTICIOS, QUÍMICOS DE LIMPIEZA, COSMÉTICOS, TEXTILES.	YVON PLANCHER	745592
E/2023-28310	17/5/23	LIMITE INFORMATIVO CON RICHARD GARCIA	TRANSMISIÓN DE PROGRAMA TELEVISIVO Y RADIAL DEDICADO AL ANÁLISIS E INVESTIGACIÓN PERIODÍSTICA Y REVISTA DE VARIEDADES.	RICHARD DE JESUS GARCIA RODRIGUEZ	745593
E/2023-28555	15/5/23	LIMON BAY	PROYECTOS TURÍSTICO RESIDENCIAL, SERVICIOS DE SALUD Y BIENESTAR, CAMPOS DE GOLF, HOTELES Y RESORTS, PUERTO DEPORTIVO Y CUALQUIER OTRA ACTIVIDAD RELACIONADA.	IMMANAGER, EIRL	745058
E/2023-29268	17/5/23	LIMPIEZA DE SÈPTICO ORIENTAL	LIMPIEZA DE SÈPTICO, TRAMPA DE GRASA, PERFORACIONES DE POZOS TUBULARES Y FILTRANTES.	FRANCIS FLORENTINO DURAN	745641
E/2023-29288	17/5/23	LION PRESTIGE GROUP	SERVICIOS DE BIENES RAÍCES, AGENTE INMOBILIARIO, CORREDOR DE PROPIEDADES PARA LA VENTA, ALQUILER, ARRENDAMIENTOS Y CONSTRUCCIÓN DE PROYECTOS INMOBILIARIOS.	JOSE AGUSTIN MIESES MORONTA	745663
E/2023-26802	5/5/23	LIQUIDAME	IMPORTACIÓN Y VENTA DE ENSERES PARA EL HOGAR.	ANGEL DANILO MATIAS CABRERA, JOSE VIRGILIO ESPINAL GONZALEZ	743635
E/2023-27846	10/5/23	LITEVA	CONSTRUCCIÓN Y VENTA DE INMUEBLES, TODO TIPO DE CONSTRUCCIÓN CIVIL.	MARIA DANIELINA PUNTIEL VARGAS, LISSETTE TEJADA VARGAS	744579
E/2023-28502	15/5/23	LIVENT RENT CAR & CAR WASH	SERVICIOS DE ALQUILER DE TODO TIPO DE VEHÍCULOS DE MOTORS, RENCAT DE VEHÍCULOS NUEVOS Y USADOS, LIVIANOS Y PESADOS, ALQUILER DE MOTO ACUATICA…	MIGUEL ANGEL LIVENT BAEZ	745141
E/2023-29289	17/5/23	LJ GAAL AISLANTES INDUSTRIALES	COMPRA, VENTA, IMPORTACIÓN Y EXPORTACIÓN DE MATERIALES DE CONSTRUCCIÓN , AISLANTES, HERRAMIENTAS Y EQUIPOS INDUSTRIALES PARA LA CONSTRUCCIÓN.	LEONEL GARCIA VALERIO	745659
E/2023-27981	11/5/23	LOGIA CAPITULAR DE PERFECCIÓN JOSÉ REYES NO. 1 LCPJR1	ENTIDAD SIN FINES DE LUCRO, DEDICADA A ESTUDIAR ENTRE SUS MIEMBROS LA FILOSOFÍA MASÓNICA DE LOS GRADOS 4 AL 14 DEL RITO ESCOCÉS ANTIGUO…	SUPREMO CONSEJO DEL GRADO 33	744826
E/2023-28181	11/5/23	LOGÍSTICA RL HERNÁNDEZ	SERVICIOS DE TRANSPORTE DE MATERIALES PARA LA CONSTRUCCIÓN, TRANSPORTE DE TODO TIPOS DE CARGA.	RANDY HERNANDEZ SEGURA	744736
E/2023-26565	5/5/23	LOMBA 'S	IMPORTACIÓN, EXPORTACIÓN, VENTA DE PRENDAS DE VESTIR EN GENERAL.	INVERSIONES LOMBAS ,S.A.	743477
E/2023-26412	4/5/23	LOPALCA	SERVICIOS DE AGENCIAS DE VIAJES, COMPRA, VENTA Y ALQUILER DE INMUEBLES, ASÍ COMO TAMBIÉN, LA ASESORÍA LEGAL EN MATERIA DE MIGRACIÓN.	GREGORIO SALVADOR LOPEZ ALCANTARA	743331
E/2023-28300	12/5/23	LOS 3 GOLPES	PROGRAMA DE RADIO, TV Y MEDIOS DE COMUNICACIÓN PUBLICITARIOS.	RUBEN ANTONIO POLANCO DOMINGUEZ	744888
E/2023-26572	5/5/23	LOS ALTOS DE ARRECIFE CATALINA VIEW	SERVICIOS DE DISEÑO, DESARROLLO, CONSTRUCCIÓN Y VENTA DE PROYECTOS INMOBILIARIOS DE CASA Y APARTAMENTOS EN ZONAS URBANAS Y TURÍSTICAS.	JOHANA ALEZANDRA MEJÍA MERCEDES	743485
E/2023-26434	5/5/23	LOS EXPERTOS CON NAIROBI VILORIA	SERVICIO DE PRODUCCIÓN Y CONTENIDO PARA MEDIOS DE COMUNICACIÓN, MEDIOS DIGITALES Y REDES SOCIALES.	YSMELI NAIROBI VILORIA HERNANDEZ	743554
E/2023-27509	10/5/23	LOS MOLINA BÁVARO TOURS M.A.	SERVICIOS DE TRANSPORTE TURÍSTICOS Y EMPRESARIALES EN EL TERRITORIO NACIONAL.	AMBIORY MONTERO AMADOR	744418
E/2023-28923	16/5/23	LOS PASTELES EN HOJA DE DOÑA MARTHA	SERVICIOS DE RESTAURANTE, VENTAS DE COMIDA, BEBIDAS SIN ALCOHOL, CATERING, BUFET.	MARTHA ROSA	745372
E/2023-27991	11/5/23	LOS REYES DEL CASTILLO	COMPRA Y VENTA DE BIENES INMUEBLES, MUEBLES Y ALQUILERES	LUIS MANUEL REYES CASTILLO	744547
E/2023-28516	15/5/23	LOS SOCIOS LIQUOR STORE-SDA	COMPRA, VENTA, IMPORTACIÓN Y EXPORTACIÓN DE BEBIDAS ALCOHÓLICAS, GASEOSAS Y SUS DERIVADOS, TALES COMO WISKI, VINO, LICORES, RONES, CERVEZAS, ASÍ COMO LA VENTA DE PRODUCTOS ALIMENTICIOS, BEBIDAS.	DANILO DURAN DELGADO	745014
E/2023-26979	8/5/23	LOUGHTON	OFRECER SERVICIOS TÉCNICOS DE CONSULTORIA Y DE ASESORÍA JURIDICA E INMOBILIARIA.	LOUGHTON BUSINESS CORP, S.R.L.	743752
E/2023-28489	17/5/23	LOW BRYAN	PRESENTACIONES Y REPRESENTACIONES ARTÍSTICA, ORGANIZACIÓN DE EVENTOS, INTERPRETACIÓN DE GÉNEROS MUSICALES.	JUSTIN BRIAN TAVAREZ OGANDO	745699
E/2023-27040	8/5/23	LUBRICANTES LUIS GRULLON	VENTA DE LUBRICANTES, ADITIVOS, FILTROS Y AMBIENTADORES PARA VEHÍCULOS DE MOTOR.	LUIS NELSON GRULLON PEREZ	743805
E/2023-21259	11/4/23	LUBRICENTRO	IMPORTACION , DISTRIBUCION, COMPRA Y VENTA DE LUBRICANTES, ADITIVOS Y ACCESORIOS DIVERSOS PARA MAQUINARIAS INDUSTRIALES…	JOSE MANUEL PEREZ SANCHEZ	745098
E/2023-26733	9/5/23	LUIS ACOSTA MORETA CONSTRUCTION L.A.M.	SERVICIO CONSTRUCCION DE SERVICIO DE INGENIERIA CIVIL Y ARQUITECTURA Y DISEÑO.	LUIS FERNANDO ACOSTA MORETA	744159
E/2023-26821	5/5/23	LUMARK PHARMACEUTICAL	FABRICACIÓN, PREPARACIÓN Y COMERCIALIZACIÓN DE PRODUCTOS QUÍMICOS MEDICINALES PARA EL TRATAMIENTO O TAMBIÉN PREVENCIÓN DE LAS ENFERMEDADES.	LUIS FERNANDO HERNANDEZ CHAPETON	743648
E/2023-24636	4/5/23	LUMINARESRD	PRESENTACIONES Y REPRESENTACIONES ARTÍSTICA, ORGANIZACIÓN DE EVENTOS, INTERPRETACIÓN DE GÉNEROS MUSICALES.	JOSUE ESEQUIEL SALVADOR ULLOA, CARLOS MANUEL BELLIARD BOITEL	743415
E/2023-29246	17/5/23	LUNA R&C	IMPORTACIÓN, EXPORTACIÓN Y COMERCIOS DE PRENDAS DE VESTIR, UTENSILIO DEL HOGAR, ARTÍCULOS FERRETEROS, ELECTRODOMÉSTICOS, MISCELÁNEO, CALZADOS, CARTERA, MOCHILAS…	YUNHUANG RUAN	745618
E/2023-28818	16/5/23	LUTOR ENERGY	SERVICIO DE INSTALACIONES ELÉCTRICAS Y ENERGIAS RENOVABLES.	LUIS BENJAMIN TORAL HILARIO	745292
E/2023-27074	8/5/23	LUXAMA PUBLICIDAD	SERVICIOS DE PUBLICIDAD EN GENERAL.	JUDITH LUXAMA	744071
E/2023-27656	10/5/23	LVH MULTISERVICIOS	EJERCER FUNCIONES DE SERVICIOS DE IMPRESIÓN EN GENERAL, PUBLICIDAD EN GENERAL, ARTES GRÁFICOS, SUMINISTROS DE MATERIALES DE OFICINA E IMPRESIÓN.	RAFAEL OMAR HERNANDEZ PEREZ	744275
E/2023-26516	5/5/23	LY VARIEDADES BY CAROLYN ALVZ	VENTA DE ROPA, ACCESORIOS, PRODUCTOS DEL CUIDADO DE LA PIEL, PERFUMES, ARTÍCULOS DEL HOGAR, CARTERAS, COSMÉTICOS, PRODUCTOS CAPILARES, MULTIVITAMÍNICO, ELECTRODOMÉSTICOS	CAROLYN ALVAREZ GARCIA	743636
E/2023-28623	17/5/23	LYDEMY	ELABORACIÓN Y VENTA DE PRODUCTOS ARTESANALES, EXFOLIANTES, JABONES, PONCHES ARTESANALES, ACEITES NATURALES, VELAS AROMÁTICAS, CREMAS PERFUMADAS, LICORES, BIZCOCHOS…	PABLO NICOLAS NADAL DEL CASTILLO	745590

[210] EXPEDIENTE	[220] FECHA	[561] NOMBRE COMERCIAL	[510] ACTIVIDAD	[730] SOLICITANTE	REGISTRO
E/2023-28729	15/5/23	LYNMAR BEAUTY CREATIONS	SERVICIOS DE SALON DE BELLEZA EN GENERAL, ELABORACION, COMERCIALIZACION, VENTA Y DISTRIBUCION DE JABONES ARTESANALES Y PRODUCTOS CAPILARES.	FANNY MARGARITA MARTE	745255
E/2023-25452	5/5/23	M & C, MARTINEZ ASOCIADOS	SERVICIOS DE CONSTRUCCIONES EN GENERAL.	DAMIÁN MARTÍNEZ CABRERA	743479
E/2023-25818	11/5/23	M & V ADALEIA MULTI SERVICIOS	VENTA DE PRODUCTOS DE PAPEL, ALAMBRES Y ARNESES, FERRETERIA, ADHESIVOS Y SELLADORES, PINTURAS, BASES Y ACABADOS, LAMPARAS Y BOMBILLAS…	VIVIAN LEIA ANTUÑA MARTINEZ, FACTIMA ABAD GENAO DE RAMIREZ	744454
E/2023-28229	12/5/23	M I ASESORES DE SEGUROS	CORRETAJE DE SEGUROS, VENTAS, CONSULTAS Y ASESORAMIENTOS RELACIONADOS A SEGUROS, REASEGUROS, SEGUROS GENERALES RELATIVOS A TODAS LAS RAMAS…	IRIS CAROLINA DE LA CRUZ RODRIGUEZ	744730
E/2023-26968	15/5/23	M ROSADO INTERNATIONAL	VENTAS DE ROPA PARA DAMAS CABALLEROS Y NIÑOS, CARTERAS, CALZADOS, ROPA INTIMA, ASÍ COMO TAMBIÉN MAQUILLAJE, PERFUMES, LENTES DE SOL Y JOYAS.	MARIEL ROSADO GRULLON DE VILLA	745056
E/2023-29004	16/5/23	M&M MARTE IMPORTACIONES DIVERSAS	COMPRA, VENTA, IMPORTACION Y EXPORTACION DE TODO TIPO DE NEUMATICOS, NUEVOS Y USADOS. LUBRICANTES, PIEZAS Y ACCESORIOS PARA TODO TIPO DE VEHICULOS…	MARIA EDUVIGEN VALDEZ MALTINEZ	745427
E/2023-29003	16/5/23	MA LEBRON TRANSPORTE & SERVICIOS	TRANSPORTE DE PASAJEROS, TRANSPORTE DE CARGAS, TRANSPORTE DE MATERIALES, TRANSPORTE DE COMBUSTIBLES. ALQUILER Y SERVICIOS DE GRÚA…	MIGUEL ANGEL LEBRON SEGURA	745428
E/2023-26662	11/5/23	MABPCG ENTERPRISES	SERVICIOS DE IMPORTACION, DISTRIBUCION Y VENTAS AL POR MAYOR DE ARTICULOS PARA HOTELES, PRODUCTOS ALIMENTICIOS Y TEXTILES, FERRETEROS…	ABDIEL ESTEBAN GONZALEZ UREÑA	744604
E/2023-28890	16/5/23	MAC REDDY	TENENCIA EN PROYECTOS INMOBILIARIOS, QUE INCLUYE TODO TIPO DE EDIFICACIONES, INMUEBLES E INFRAESTRUCTURAS, COMPRA, VENTA, RENTA Y ADMINISTRACIÓN DE BIENES INMUEBLES Y BIENES RAÍCES.	VIMALAKAR REDDY BATHENA	745334
E/2023-27612	10/5/23	MACADEMIA	DESARROLLO DE PROGRAMAS DE EDUCACIÓN EN ARTES ESCÉNICAS (EN ESPECIAL EN TEATRO, MÚSICA Y DANZA) IMPULSANDO LA CALIDAD EN LA EDUCACIÓN ARTÍSTICA Y DESARROLLO DE TALENTOS EN NUESTRO PAÍS.	MELISSA MOYA ALEMAR	744254
E/2023-26944	8/5/23	MADA MEDIA DIGITAL	SERVICIO DE MARKETING DIGITAL	MARIELA ALEXANDRA DE AZA MERCEDES	743737
E/2023-22359	4/5/23	MADELINE HOME SERVICE OF CARIBBEAN	SERVICIOS POS VENTAS, RENTA O ALQUILER DE BIENES INMUBLES	ARCADIO GUZMAN GARCIA	743321
E/2023-29097	16/5/23	MADESOL	PRODUCCIÓN Y COMERCIALIZACIÓN DE TODO TIPO DE PRODUCTOS DE MADERAS, COMERCIALIZACIÓN DE PLAGUICIDAS Y AGROQUÍMICOS.	FRANCISCO JAVIER VARGAS GONZALEZ	745488
E/2023-28001	11/5/23	MADIEL FITNESS SUPLEMENTOS Y MAS	IMPORTACIÓN Y EXPORTACIÓN DE TODO TIPO DE SUPLEMENTOS DEPORTIVOS Y NUTRICIONALES, ASÍ COMO TAMBIÉN A LA IMPORTACIÓN DE ACCESORIOS DEPORTIVOS Y ROPA.	MAGDIEL HERRERA SANCHEZ	744533
E/2023-28318	12/5/23	MADLAB CONSULTING GROUP	SERVICIOS DE CONSULTORIA DE TECNOLOGIA Y CIBERSEGURIDAD, TRANSFORMACION DIGITAL, MARKETING DIGITAL…	IVAN JOSE FIRESTONE URIBE	744853
E/2023-21544	16/5/23	MAFISAP INVESTMENTS	COMPRA Y DISTRIBUCION DE ALIMENTOS Y BEBIDAS ALCOHOLICAS E INVERSIONES EN GENERAL.	FIOR D,ALIZA BAEZ CONSTANZO, SAIRY MASSIEL PAULINO BAEZ	745424
E/2023-26348	5/5/23	MAFRAGO SUPPLIES	VENTA DE ARTICULO DE OFICINA Y ESCOLARES.	MARINA ALTAGRACIA FRANJUL GONZALEZ	743521
E/2023-29136	17/5/23	MAGALLANEZ GROUP	SERVICIOS DE ASESORAMIENTO, DIRECCIÓN Y GESTIÓN EMPRESARIAL.	JOSE ANGEL MAGALLANEZ CUSTODIO	745572
E/2023-28639	15/5/23	MAGARI IMPORTACIONES	COMPRA, VENTA, IMPORTACION, COMERCIALIZACION Y DISTRIBUCION DE ROPAS, ZAPATOS Y ACCESORIOS DE VESTIR.	CAROLINA MANZANILLO, GARIBALDY VICENTE PERDOMO SANTOS	745136
E/2023-24830	10/5/23	MAGICMILLE	NOMBRE COMERCIAL PARA FABRICACIÓN Y VENTA DE PRODUCTOS CAPILARES DÍGASE SHAMPOO Y ACONDICIONADOR NUTRITIVOS A BASE DE FLOR DE JAMAICA.	CAMILLE ANDUJAR FERRERA, NELSY FERRERA PLACENCIA	744446
E/2023-28707	15/5/23	MAISON SAINT-GERMAIN	VENTA DE MUEBLES Y ANTIGÜEDADES.	KARINE MICHELLE COLETTE JACOB	745202
E/2023-29287	17/5/23	MAJACA IMPORTS	IMPORTACIÓN, EXPORTACIÓN, COMERCIALIZACIÓN Y DISTRIBUCIÓN DE: BEBIDAS, ALIMENTOS, MATERIA PRIMAS PARA ELABORAR Y CULTIVAR ALIMENTOS REPUESTOS, MAQUINARIAS Y EQUIPOS INDUSTRIALES.	MANUEL EMILIO JAVIER CRUZ	745660
E/2023-28809	16/5/23	MAJESTIC BUSINESS SERVICES MBS	SERVICIOS DE IGUALAS CONTABLES Y DERECHO COMERCIAL.	JUAN PABLO CORDERO PICHARDO	745282
E/2023-27277	9/5/23	MAKE-S-PUNTA CANA	ACTIVIDADES DE RESTAURANTE, ALQUILER DE LOCAL, ESPACIOS PARA FIESTAS Y CUMPLEAÑOS, VENTA DE BEBIDAS Y COMIDAS EN GENERAL.	JESSICA PAOLA LAVERDE GARCIA	744012
E/2023-26484	4/5/23	MALGENIO.	SOCIEDAD COMERCIAL DEDICADA A LA FABRICACIÓN, VENTA Y DISTRIBUCIÓN DE PRENDAS DE VESTIR DE HOMBRES, MUJERES Y NIÑOS…	GABRIELA ROSALI CORREA ASENCIO	743391
E/2023-27945	11/5/23	MAMBU CAFETERIA	VENTA DE COMIDA RÁPIDA, VENTA DE COMIDA EMPRESARIAL, VENTA DE EMBUSTIDOS.	WISHMAR DE LA CRUZ RODRIGUEZ	744488
E/2023-27325	9/5/23	MANGO LAND	EMPRESA DEDICADA A FOMENTAR LA FABRICACIÓN, DISTRIBUCIÓN Y COMERCIALIZACIÓN DE PRODUCTOS DERIVADOS DEL MANGO…	ODETTE MABEL TRONCOSO PEREZ	744043
E/2023-17970	16/5/23	MANIIACOP AUTOBROKERS	VENTA DE VEHÍCULOS AUTOMOTORES, NUEVOS INCL. CASAS RODANTES, TRAILERS, COMIONES, REMOLQUES AMBULANCIAS, ÓMNIBUS, MICROBUSE	DAYRON RAFAEL HERNANDEZ MATEO	745431
E/2023-27107	8/5/23	MANYELY REYES NAILS CENTER	CENTRO ESPECIALIZADO EN EL CUIDADO Y EMBELLECIMIENTO DE UÑAS, MANOS Y PIES, BRINDANDO SERVICIO DE APLICACIÓN DE UÑAS CON LOS DISTINTOS MÉTODOS EXISTENTES EN EL MERCADO…	MANYELY MARIA REYES	743865
E/2023-27460	10/5/23	MAPRE BOUTIQUE	TIENDA POR DEPARTAMENTOS ESPECIALIZADA EN LA VENTA DE ROPA Y ACCESORIOS PARA DAMAS Y CABALLEROS.	MARIA BRETON PEÑA	744299
E/2023-28861	16/5/23	MAPRIFARMA	IMPORTACION, REPRESENTACION, DISTRIBUCION Y VENTA DE MATERIAS PRIMAS Y ENVASES, PARA LA INDUSTRIA FARMACEUTICA, COSMETICA, ALIMENTICIA…	JOEL RAFAEL DIAZ UREÑA , MIGUEL DE LOS SANTOS GUTIERREZ SALCEDO	745319
E/2023-26125	10/5/23	MAR VAS	PRODUCCIÓN Y VENTAS AL POR MAYOR Y DETALLE DE PRODUCTOS ALIMENTICIOS, (LA VENTAS DE PICADERAS Y SUS DERIVADOS, PRODUCTOS CONGELADOS.)	WELVIN MARTINEZ ROSARIO	744416
E/2023-27829	12/5/23	MARAVILLA BAR & LOUNGE, MABAR	VENTA DE TODO TIPO DE BEBIDAS Y COMIDAS.	JORGE LUIS SANCHEZ CASTILLO	744844
E/2023-27738	10/5/23	MARCAN.DO	ASESORÍA Y SERVICIO DE BRANDING, CONTENIDO Y CREATIVIDAD, DISEÑO GRAFICO, PRODUCCION DE CONTENIDO EN FOTOS, VIDEO Y TEXTO…	ROANMY ESTHEL MATEO SOLANO	744583
E/2023-11916	8/5/23	MARCASTORE LETYRO	COMERCIALIZACIÓN Y VENTA PRENDAS DE VESTIR, ACCESORIOS Y AFINES	LETICIA HERNÁNDEZ QUELIZ	743834
E/2023-25899	8/5/23	"MARCELINO & RODRIGUEZ SOLUCIONES "	ACTIVIDADES INMOBILIARIAS, ARRENDAMIENTOS, COMPRA Y VENTA DE TERRENOS, CASAS Y APARTAMENTOS. FINANCIAMIENTOS HIPOTECARIOS, DE VEHICULOS Y PRESTAMOS PERSONALES…	NELSON VLADIMIR MARCELINO LANTIGUA	743879
E/2023-28546	15/5/23	MAREMA LOGISTICA	ES UNA EMPRESA QUE SE OCUPA DE GESTIONAR LAS LABORES DE TRANSPORTE Y DISTRIBUCION DE PRODUCTOS Y/O MERCANCÍAS QUE PRODUCEN Y FABRICAN OTRAS EMPRESAS.	EVELIN YICET MERCEDES VASQUEZ	745222
E/2023-28306	12/5/23	MARICARLET ELECTROMUEBLES	COMERCIALIZACIÓN DE ELECTRODOMÉSTICOS Y MUEBLES DEL HOGAR Y OFICINA.	GERMAN ANTONIO HERNANDEZ DILONEZ	744805
E/2023-29214	17/5/23	MARILYN'S JOY	COMPRA Y VENTA AL POR MAYOR Y AL DETALLE DE ACCESORIOS PARA CUMPLEAÑOS Y TODA CLASE DE EVENTOS ASI COMO DECORACIONES PARA LOS MISMOS.	ARENA BLANCA PLAZA S.R.L.	745607
E/2023-27382	9/5/23	MARIZAN FITNESS COACHING & SPORT NUTRITION	SERVICIOS DE GIMNASIO, DESTINADO A HACER EJERCICIOS Y ENTRENAR A LOS CLIENTES ASI COMO LA VENTA DE SUPLEMENTOS DE NUTRICIÓN.	LOAMMY FERNANDO MARIZAN SANTOS	744078
E/2023-28465	15/5/23	MARROS SERVICIOS Y CONSTRUCCIONES	DISEÑOS ARQUITECTONICOS, CONSTRUCION DE OBRAS CIVILES, SERVICIOS DE INGENIERIA CIVIL.	MANLIO RADHAMES ROSO SENCION	745130
E/2023-27158	8/5/23	MARSEPP S&C	SERVICIOS DE CONSULTORÍAS Y ESTRATEGIAS LEGALES, CORPORATIVAS Y GUBERNAMENTALES, ASESORÍA JURÍDICA, CIVIL, FINANCIERA, COMERCIAL…	YAN CARLOS MARTINEZ SEGURA	743931
E/2023-28737	15/5/23	MARTRAVEL RD	SERVICIO DE TOUR-OPERADOR, AGENCIA DE VIAJES, SERVICIOS DE EXCURSIONES TURÍSTICAS, TURISMO INTERNO…	MARLIN MAÑON HERNANDEZ	745215
E/2023-26743	5/5/23	MAS ALLÁ DE LA CURVA RD	FUNDACIÓN DEDICADA A CANALIZAR Y BRINDAR AYUDAS SOCIALES PARA LOS SECTORES VULNERABLES DE REPÚBLICA DOMINICANA. SIN FINES DE LUCRO.	RAÚL EUSEBIO REYNOSO DE LOS SANTOS	743582
E/2023-26795	15/5/23	MASTER HOUSE	SERVICIOS PARA EL HOGAR (ORGANIZACIÓN DE ESPACIOS, CHEF PRIVADO, CLASES DE COCINA, CAPACITACION DE PERSONAL DOMESTICO, COMPRAS PARA EL HOGAR, MUDANZAS).	DANIELA DAYANA CERNA TEJADA	745208
E/2023-27821	10/5/23	MATADERO INDUSTRIAL DOMINICANO MADOM	CRIA, ENGORDE, SACRIFICIO, COMERCIALIZACION Y DISTRIBUCION DE GANADO BOVINO, PORCINO, OVINO Y CAPRINO Y SUS PRODUCTOS CARNICOS Y SUB PRODUCTOS CARNICOS.	EFRAIN RAMON TABOADA SANTOS	744398
E/2023-27820	10/5/23	MATADERO INDUSTRIAL GUANO ALTO	CRIA, ENGORDE, SACRIFICIO, COMERCIALIZACION Y DISTRIBUCION DE GANADO BOVINO, PORCINO, OVINO Y CAPRINO Y SUS PRODUCTOS CARNICOS Y SUB PRODUCTOS CARNICOS.	EFRAIN RAMON TABOADA SANTOS	744399
E/2023-29313	17/5/23	MATALO SPORT BOUTIQUE	COMERCIALIZACIÓN DE PRENDAS DE VESTIR, COMPLEMENTOS DE MODA Y ACCESORIOS.	ONEYDO DE JESÚS DE JESÚS	745676
E/2023-28035	15/5/23	MATERIA PRIMA FARMACEUTICA MAPRIFARMA	IMPORTACION, REPRESENTACION, DISTRIBUCION Y VENTA DE MATERIAS PRIMAS Y ENVASES PARA LA INDUSTRIA FARMACEUTICA, COSMETICA, ALIMENTICIA, NUTRICION HUMANA, NUTRICION ANIMAL…	JOEL RAFAEL DIAZ URENA , MIGUEL DE LOS SANTOS GUTIERREZ SALCEDO, MATERIA PRIMA FARMACEUTICA MAPRIFARMA SRL	745178
E/2023-27483	9/5/23	MATOSWL Y ASOCIADOS OFICINA JURIDICA	SERVICIOS LEGALES	AURA MATOS	744149
E/2023-26934	8/5/23	MAU PET ZONE MAPETZO	IMPORTACIÓN, COMPRA, MERCADEO Y VENTA DE ALIMENTOS Y ACCESORIOS PARA MASCOTAS, ADEMÁS DE CUALQUIER SERVICIO RELACIONADO A ESTAS.	JENNIFFER MASSIEL LUCIANO NUÑEZ	743731
E/2023-27043	9/5/23	MAUREFRY RS OFICINA DE ABOGADOS Y SERVICIOS MIGRATORIOS	SERVICIOS JURIDICOS, VENTAS Y ALQUILER DE PROPIEDADES, CONSULTA MIGRATORIA, VENTA Y COMPRA DE SEGUROS DE VIAJES, VENTA Y COMPRA DE BOLETOS AEREOS…	RAFAEL ALEJANDRO SANTANA DE LA PAZ	744143
E/2023-28320	12/5/23	MAVERICK INVESTMENTS	ACTIVIDAD DE COMPRA, MANTENIMIENTO, VENTA Y ALQUILER DE BIENES INMUEBLES.	MARIA DEL CARMEN PANO SANCHEZ	744851
E/2023-25672	17/5/23	MB&H BUSINESS GROUP	GRUPO ECONOMICO, DEDICADO A PROMOVER, DESARROLLAR E INVERTIR EN EMPRESAS COMERCIALES E INDUSTRIALES, DE ALIMENTACIÓN, DE CONSTRUCCIÓN, AGROPECUARIAS, TURISTICAS, DE ENERGÉTICAS…	MICALO ESTEBAN BERMUDEZ GARCIA	745609
E/2023-27272	9/5/23	MBA MENA BUSINESS ACCOUNTING	SERVICIOS DE CONTABILIDAD, IMPUESTOS, AUDITORIA, CONSULTORIA FINANCIERA Y ADMINISTRATIVA.	NELSON DE JESUS MENA ADAMES	744210
E/2023-27006	8/5/23	MBGC & ASOCIADOS	COMPRA, VENTA Y ALQUILER DE PROPIEDADES INMOBILIARIAS, ADMINISTRACIÓN DE PROPIEDADES, ADMINISTRACIÓN DE CONDOMINIOS…	ELIAS MARQUEZ BAUTISTA	743786
E/2023-24086	5/5/23	MC GARDENIA BAVARO SALON & SPA	SERVICIOS DE SPA, MASAJES CORPORALES, LIMPIEZA FACIAL, SALON DE BELLEZA, MAQUILLAJE PROFECIONAL, ASI COMO TODO LO RELACIONADO A SPA Y SALON DE BELLEZA.	MARIA DEL CARMEN MARTIN MARTINEZ	743528
E/2023-28024	11/5/23	MC SOLUCIONES EMPRESARIALES CORTORREAL	SERVICIO DE IGUALAS CONTABLES, DECLARACION DE IMPUESTOS,CONSTITUCION DE EMPRESA,REPORTES LABORALES A LA TSS Y EL MINISTERIO DE TRABAJO	MARIA TERESA CORTORREALNOLASCO	744535
E/2023-26355	11/5/23	MC1988 ARTES DIGITAL GROUP SERVICES	SERVICIOS DE PUBLICIDAD, REALIZACION DE VALLAS PUBLICITARIAS, MARKETING, MANEJOS DE REDES SERVICIOS DE IMPRENTA, PLOTTERIA, DISEÑO GRAFICO, SUBLIMACION.	MARIBEL CORPORAN VERAS	744641
E/2023-27520	9/5/23	MCT TRAVEL	SERVICIOS DE AGENCIA DE VIAJES Y LLENADO DE FORMULARIOS DE VISADO.	CRISTIAN FERNANDO DIVERNA TELEMACO, MAURA FERNANDA DIVERNA TELEMACO	744209
E/2023-28272	12/5/23	MDEMAGE	ASESORÍA DE MARKETING, PUBLICIDAD, ASESORÍA DE IMAGEN. CREACIÓN Y ORGANIZACIÓN DE EVENTOS, TALLERES, CONGRESOS Y DEMÁS ACTIVIDADES RELACIONADAS.	MAGELLINE JISSEL REYES FERMIN	744790
E/2023-27992	11/5/23	MDLC ALLIANCE IMPORT AND EXPORT	IMPORTACIÓN, EXPORTACIÓN, COMPRAS, VENTAS, ALQUILER DE VEHÍCULOS, LIVIANOS, PESADOS Y MOTOCICLETAS, EQUIPOS Y MAQUINARIAS AGRICOLAS…	MARGARITO DE LEON CASTILLO	744501
E/2023-27628	10/5/23	MECASMART	VENTA DE CELULARES, COMPUTADORAS, RELOJES INTELIGENTES, RELOJES DEPORTIVOS, TABLETAS, CAMARAS, VIDEOJUEGOS, BOCINAS…	IVAN ANTHONY MENDOZA CABRERA	744461
E/2023-25467	4/5/23	MEDISOCKS SUAREZ G.	VENTA Y COMERCIALIZACIÓN DE PRODUCTOS MÉDICOS PRE-OPERATORIOS Y POS-OPERATORIOS, MEDIAS DE COMPRESIÓN Y DEMÁS INSUMOS Y ACCESORIOS DE SALUD Y CUIDADO MEDICO.	NICOLE MARIE GOMERA DIPRES	743262
E/2023-26584	5/5/23	MEDSUPPLYDO	COMERCIALIZACIÓN DE PRODUCTOS Y EQUIPOS MÉDICOS, ODONTOLÓGICOS, DE LABORATORIO, ASEO Y FARMACÉUTICOS.	JUAN DIEGO MEDINA RUEDA	743487
E/2023-28021	11/5/23	MEDTRON DOMINICANA	COMERCIALIZACIÓN DE EQUIPOS MEDICOS, DISTRIBUCIÓN DE MEDICAMENTOS, VENTAS DE RESPUESTO DE EQUIPOS MEDICOS…	MEDTRON DOMINICANA S.R.L	744516
E/2023-28634	15/5/23	MEGAWATTSOL	SERVICIOS DE GENERACIÓN DE ENERGÍA RENOVABLE SOLAR O OTROS, MANTENIMIENTO Y GESTIÓN DE PARQUES DE ENERGÍA.	JEAN CHRISTOPHE BESTAUX REINERT	745120
E/2023-26408	15/5/23	MEJIA ALVAREZ SMARTPHONES MA	COMPRA, VENTA Y REPARACIONES DE EQUIPOS ELECTRÓNICOS TALES COMO CELULARES, LAPTOPS, TABLETAS, BOCINAS, ASÍ COMO TODO TIPO DE ACCESORIOS PARA LOS MISMOS.	GERARDO RAINIER MEJÍA ÁLVAREZ	745073
E/2023-23223	21/4/23	MELL HAIR	FABRICACION, DISTRIBUCION Y VENTAS DE PRODUCTOS DE BELLEZA.	MARIA ELOISA LUNA LIBERATO	744434
E/2023-27455	9/5/23	MELYNAILS_08	SERVICIOS DE CENTRO DE UÑAS: UÑAS ARTIFICIALES, ESMALTADO EN GEL Y ACRILICA, PEDICURA, MANICURA ,UÑAS REGULAR, COVER LISO.	YURKAROLIN VICENTE GARCIA	744136
E/2023-28101	12/5/23	MEMORY VIAJES SPC	SERVICIOS DE TOURS EN GENERAL, EXCURSIONES INTERNACIONALES Y NACIONALES, VENTAS DE PAQUETES HOTELEROS, CRUCEROS, AEREOS, ALQUILER DE APARTAMENTOS Y VILLAS.	SAUL DE JESUS PEREZ CESPEDES	744901
E/2023-20436	12/5/23	MENTE MARAVILLOSA	COMPRA, VENTA Y ALQUILER, DE PROPIEDADES INMOBILIARIAS.	OSE-16, SRL	744941
E/2023-28561	15/5/23	MENTHA ROSE	COMERCIALIZACIÓN, VENTA, DISTRIBUCIÓN E IMPORTACIÓN DE PRENDAS Y ACCESORIOS DE VESTIR, CALZADOS, COSMÉTICOS, CARTERAS, PERFUMES Y ACCESORIOS DE LENCERÍAS.	HELEN YASMIL GARCIA HENRIQUEZ, YARITZA MERCADO SALCEDO	745057
E/2023-28785	16/5/23	MERAK MANUALIDADES RD	ELABORACIÓN DE MANUALIDADES 100% A MANO PARA FINES COMERCIALES, SU MATERIA PRIMA ES EL CROCHET HILO DE ALGODÓN, DE LANA…	KAREM LISSETT GARCÍA GARCÍA	745285
E/2023-27793	10/5/23	MERCADO BEN DAVID, ABOGADOS CONSULTORES	SERVICIOS LEGALES EN GENERAL.	RUDY RAFAEL MERCADO RODRIGUEZ	744385

[210] EXPEDIENTE	[220] FECHA	[561] NOMBRE COMERCIAL	[510] ACTIVIDAD	[730] SOLICITANTE	REGISTRO
E/2023-26817	10/5/23	MERCAPYMES	SERVICIOS DE MERCADEO, ASESORIA EN MARKETING, TALLERES DE MARKETING EMPRESARIAL, ESTRATEGIAS DE MARKETING PARA CAPTACIÓN DE CLIENTES.	RUTH ADIBELL UCETA PACHECO	744258
E/2023-27815	11/5/23	MERYI FACILITADORES Y SERVICIOS	VENTA, DISTRIBUCIÓN Y COMERCIALIZACIÓN DE PRODUCTOS DE OFICINA, EQUIPOS TECNOLÓGICOS Y MOBILIARIOS DE OFICINA, EQUIPOS ELECTRÓNICOS, EQUIPOS DE AUDIO…	ANYERIS JIMENEZ DE PEÑA	744710
E/2023-25328	28/4/23	METAL MECÁNICA LOS TRES 26	REPARACIÓN DE TODO TIPO DE PIEZAS EN TORNO, FRESADORA Y SOLDADURA EN GENERAL, ASÍ COMO TODA CLASE DE ACTIVIDAD RELACIONADA CON EL OBJETO PRINCIPAL.	HECTOR FREDY DIAZ PACHECO	744359
E/2023-27919	11/5/23	METALERA RECICLAJE MIGUEL FELIZ	RECICLAJE DE TODO TIPO DE PIEZAS DE METAL, COMPRA Y VENTA DE PIEZAS DE METAL, COMPRA DE VEHÍCULOS DE MOTOR USADOS, COMPRA DE MAQUINARIAS USADAS…	MIGUEL ANGEL FELIZ ABREU, YAN CARLOS FELIZ ABREU	744597
E/2023-28918	16/5/23	METHIAVEDA HM	COMPRA Y VENDE EQUIPOS DE LABORATORIO Y CIENTÍFICOS, INSTRUMENTOS DE MEDIDA, OBSERVACIÓN Y ENSAYO, SUMINISTRO Y ACCESORIOS DE LABORATORIO, EQUIPOS Y SUMINISTROS VETERINARIOS.	DARWIN ANTONIO HERASME CUEVAS	745482
E/2023-28874	16/5/23	MGD Y ASOCIADOS	SERVICIOS DE CONSULTORÍA.	MUNIR GAMAL DAUHAJRE NADER	745325
E/2023-27066	9/5/23	MIARD MULTIMEDIA GROUP	VENTA Y ALQUILER DE EQUIPOS TECNICOS, VENTA DE PUBLICIDAD COMERCIAL, GRABACIONES DE COMERCIALES PARA RADIO Y TELEVISION.	JOSE ISRAEL BELTRE UREÑA	744126
E/2023-27242	9/5/23	MICEKTOR SUPER MICEKTOR	SERVICIOS DE ESTABLECIMIENTOS DE VENTA DE ALIMENTOS AL DETALLE.	HUGO ENRIQUE SOCORRO PEREZ, INDUSTRIA DE EMPAQUES MULTIPLES ALMA ROSA, S.R.L. (EMPAQUES MULTIPLES)	743990
E/2023-27461	9/5/23	MICHEL & MARTE BOUTIQUE	TIENDA POR DEPARTAMENTOS ESPECIALIZADA EN LA VENTA DE ROPA Y ACCESORIOS PARA DAMAS Y CABALLEROS.	JUANITA MICHEL LUCIANO DE MARTE	744137
E/2023-28898	16/5/23	MIGUEL & RAFELINA MECANICA AVANZADA AUTOMOTRIZ	REPARACIÓN DE MECÁNICA EN GENERAL, COMPRAS, VENTAS, IMPORTACIÓN Y EXPORTACIÓN DE PIEZAS PARA VEHÍCULOS, REPARACIONES DE PLANTAS ELÉCTRICAS.	MIGUEL ÁNGEL FELIZ MENZON	745337
E/2023-27335	9/5/23	MIMOS MEDICAL ESTHETIC BY DRA RITA GUERRA	CENTRO DE MEDICINA ESTÉTICA.	RITA ROSARIO GUERRA MONI	744059
E/2023-28028	11/5/23	MINENE	COMPRA Y VENTA DE JUGUETES Y ARTÍCULOS PARA NIÑOS. CENTRO DE ESTIMULACIÓN TEMPRANA, CUIDADO Y PREESCOLAR, ÁREA DE JUEGOS Y CELEBRACIÓN DE CUMPLEAÑOS Y DECORACIÓN EN GENERAL…	ELISBEL GONZÁLEZ POL	744543
E/2023-27081	9/5/23	MINI BARRA YELSY	VENTAS DE SANDWICH Y JUGOS NATURALES.	WANDER MUÑOZ, YELSY ANABEL BISONO DE LA CRUZ	744220
E/2023-28441	17/5/23	MINI MARKET EL ENSUEÑO, A&G	SERVICIOS DE COMERCIALIZACION, VENTA Y DISTRIBUCION PROVISIONES ALIMENTICIAS TALES COMOS: GRANOS, PRODUCTOS AGRÍCOLAS, DERIVADOS DE LA LECHE, HUEVOS.	JUAN GABRIEL PICHARDO ORTIZ, ALVARO JOSE PEREZ GONZALEZ	745670
E/2023-22499	17/4/23	MINI MARKET EL FUERTE	VENTA DE ARTÍCULOS PARA LA CANASTA FAMILIAR, BEBIDAS, ABARROTES Y PRODUCTOS DE LIMPIEZA.	ROBERTO HEREDIA DOMINGUEZ	745219
E/2023-27836	11/5/23	MINI MARKET GONZÁLEZ FJGG	VENTA DE DIVERSOS TIPOS DE ALIMENTOS, BEBIDAS, PRODUCTOS DE LIMPIEZA DOMÉSTICA Y OTRAS MERCANCÍAS DESTINADAS PRINCIPALMENTE AL USO EN EL HOGAR.	FAUSTO JOSE GONZALEZ GONZALEZ	744616
E/2023-26806	5/5/23	MINI MARKET LA CHUMBA	ESTABLECIMIENTO DE VENTA DE PRODUCTOS DE LIMPIEZA, ALIMENTOS Y BEBIDAS.	STEPHANIE DEL CARMEN FERNANDEZ COLLADO	743631
E/2023-27172	11/5/23	MINI MARKET REY JIMENEZ	COMERCIALIZACION, DISTRIBUCION Y VENTA DE PRODUCTOS DE LA CANASTA FAMILIAR.	REINALDO JIMENEZ MARTE	744646
E/2023-13377	5/5/23	MINI MARKET SANCHEZ REYES	COMERCIALIZACIÓN Y VENTAS DE PROVISIONES ALIMENTICIAS TALES COMO: GRANOS, PRODUCTOS AGRÍCOLAS DERIVADOS DE LA LECHE, HUEVOS…	PETER SÁNCHEZ DÍAZ	743570
E/2023-28260	12/5/23	MINISTERIO AL RITMO DE DAVID	SERVICIOS DE PRESENTACIONES ARTISTICAS.	JOANNY SOLIBEL DE LOS SANTOS SANTOS	744902
E/2023-29351	17/5/23	MINISTERIO APOSTÓLICO DEPÓSITO DE DIOS	DEPÓSITO DE DIOS ES UN MINISTERIO EL CUAL SU ENFOQUE ES PRESENTAR AL MUNDO A JESÚS COMO ÚNICO Y SUFICIENTE SALVADOR, ENFOCADO EN ACTIVIDADES RELIGIOSAS.	ANGEL EMILIO FRANJUL MONTILLA	745715
E/2023-26451	4/5/23	MINISTERIO APOSTOLICO INTERNACIONAL UNIDOS BAJO PACTO	DESARROLLAR PROGRAMAS Y PROYECTOS DE SALUD, EDUCACIÓN, DE DEPORTE, DE ASESORÍA OBRAS SOCIALES CON NIÑOS, JOVEN Y ANCIANO…	DAVID ANDERSON CORREA BRAZOBAN , CECILIA JAQUEZ DE CORREA	743358
E/2023-27775	11/5/23	MINISTERIO BUENAS NUEVAS PARA LA SALVACION Y VIDA ETERNA	ENTIDAD SIN FINES DE LUCRO, DEDICADA A PROMOVER EL EVANGELIO DE JESUCRISTO PARA LA EXTENSIÓN DE LA OBRA DE DIOS A TODOS LOS NIVELES DE LA SOCIEDAD.	JOSÉ ENMANUEL QUIÑONES ROJAS	744734
E/2023-25795	5/5/23	MINISTERIO DE LOS CIELOS ABIERTOS JUAN 1:51	ENTIDAD SIN FINES DE LUCRO PARA LLEVAR LA PALABRA DE DIOS Y DAR CULTOS PARA EL MUNDO ENTERO.	MARIA MAGDALENA PAULA MARTINEZ DE MATEO	743656
E/2023-21960	8/5/23	MINISTERIO EL NUEVO ORDEN CELESTIAL -ENOC	SERVICIOS DE ORGANIZACIONES RELIGIOSAS SIN FINES DE LUCRO	ZOILO MELENDEZ, ANELFI AGRAMONTE DE MELENDEZ	743793
E/2023-29236	17/5/23	MINISTERIO ENVAGELISTICO YO CAMINANDO CON JESUS EVG	SOMOS UN MINISTERIO SIN FINES DE LUCRO DEDICADO AL SERVICIO DEL REINO DE DIOS, LLEVANDO EL EVANGELIO DE JESUCRISTO A TODO LUGAR SEGÚN LA DIRECCIÓN DEL ESPIRITUD SANTO DE DIOS…	JAVIER RIJO BAEZ, JOSE JUAN INOA MENA	745589
E/2023-24266	10/5/23	MINISTERIO EVANGALISTICO AVANZANDO EN EL REINO SIN RETROCEDER. LUCAS 9:62	SIN FINES DE LUCRO NUESTRA LABOR SOCIAL CONSISTE EN AYUDAR PERSONAS ADULTAS Y NIÑOS DE BAJOS RECURSOS, VISITAMOS HOSPITALES Y PRISIONES LLEVANDO LA PALABRA DE DIOS…	ILUMINADA GASTÓN DE TORRE	744270
E/2023-28243	12/5/23	MINISTERIO EVANGELICO DESPIERTA TU QUE DUERMES MEDD	SIN FINES DE LUCRO. PREDICAR EL EVANGELIO DE JESUCRISTO COMO EL SALVADOR DEL MUNDO; BRINDAR AYUDA ESPIRITUAL Y HUMANITARIA EN EL SECTOR LOS RIOS DE ANAMUYA DE LA CIUDAD DE HIGUEY…	BENALDA FABIAN, EZEQUIEL OMELIS COLIN	744788
E/2023-27495	9/5/23	MINISTERIO EVANGELISTICO " MIRA LO QUE DIOS HARÁ"	ORGANIZACION SIN FINES DE LUCRO PARA IDENTIFICAR UNA IGLESIA	ALEJANDRO PERDOMO DE LA CRUZ	744151
E/2023-27317	16/5/23	MINISTERIO EVANGELISTICO CRISTIANO IGLESIA PENTECOSTAL JESUCRISTO EL PAN DE VIDAS	ENTIDAD SIN FINES DE LUCRO, DEDICADA A PREDICAR EL EVANGELIO.	RADAME CASANOVA MELO, CRISTOBALINA BAEZ SIMON DE CASANOVA	745273
E/2023-27332	9/5/23	MINISTERIO EVANGELISTICO JESUCRISTO REY DE REYES SEÑOR DE SEÑORES PARA EL MUNDO MEJRRSSM	SIN FINES DE LUCRO, EXPANDIR EL REINO DE LOS CIELOS EN LA TIERRA A TRAVÉS DE LA PREDICACION DE LA PALABRA DE DIOS.	BIENVENIDO RODRIGUEZ FAMILIA	744042
E/2023-27035	8/5/23	MINISTERIO INTERNACIONAL DE SANIDAD INTERIOR JESUCRISTO HACIENDO MILAGROS MATEO 10:08	FUNDACIÓN SIN FINES DE LUCRO, MINISTERIO Y/O IGLESIA, REALIZAR CAMPAÑAS EVANGELISTICA Y DE LIBERACIÓN, ORGANIZAR CONCIERTOS CRISTIANOS…	JOSÉ ALBERTO SANTOS SANTANA	743876
E/2023-26498	4/5/23	MINISTERIO MIL VOCES INTERNACIONAL	ENTIDAD SIN FINES LUCRO DEDICADA A PREDICAR EL EVANGELIO, REALIZAR ACTIVIDADES DE AYUDA A LA COMUNIDAD Y A SU VEZ IMPARTIR PROGRAMAS DE DESARROLLO A LOS JOVENES.	ANTHONY PAUL ACEVEDO CARABALLO	743405
E/2023-27054	8/5/23	MIS RAZONES YHWH	MOVIMIENTO RELIGIOSO, SOCIAL Y COMUNITARIO DEDICADO A REALIZAR ACTIVIDADES SIN FINES DE LUCRO.	ADELSO FRANCISCO FRANCISCO DISLA	743820
E/2023-27163	8/5/23	MISATA CORPORATION	COMPRA Y VENTA DE INMUEBLES, INVERSION EN EL AREA DE LA CONSTRUCCION.	JULIO CESAR MARTINEZ LANTIGUA	743907
E/2023-28368	12/5/23	MISS CARMEN SPA & BELLEZA	OFRECEMOS SERVICIOS DE BELLEZA Y ESTETICA EN GENERAL.	CARMEN HERNANDEZ ACEVEDO	744880
E/2023-26879	8/5/23	MKD	TALLER DE REPARACIÓN Y MANTENIMIENTO DE VEHÍCULOS DE MOTOR Y ELECTROMOVILIDAD.	LUIS MIGUEL BENCOSME REINOSO	743706
E/2023-27905	11/5/23	ML Y PF REFRICENTRO ELECTRODOMÉSTICOS IMPOTACIONES	VENTA DE EQUIPOS, REPUESTOS, ACCESORIOS NUEVOS Y USADOS, REPARACIÓN, IMPORTACIÓN DE LOS APARATOS Y EQUIPOS QUE CONFORMAN EL AMPLIO MUNDO DE LA REFRIGERACIÓN…	JOSE EMMANUEL MOTA LAJARA	744472
E/2023-28190	15/5/23	MMR SOLUTIONS	IMPORTACIÓN, VENTA Y COMPRAS DE ARTÍCULOS Y EQUIPOS ELECTRÓNICOS Y LÍNEA BLANCA; TALES COMO: NEVERA, ESTUFA, AIRE ACONDICIONADO, PC, CCTV, TV, COMPUTADORAS, IMPRESORAS, ETC…	MIGUEL MORDÁN DE LA ROSA	745105
E/2023-26667	5/5/23	MOKA POT	VENTAS DE DELICATESEN FRÍAS Y CALIENTES, BIZCOCHOS, CAFÉ, EMPANADAS Y PICADERAS EN GENERAL.	ROBERT ROSENDO VASQUEZ GUZMAN	743526
E/2023-28387	12/5/23	MONDY VAPE SHOP	VENTA DE CIGARRILLOS ELECTRONICOS Y SUS ACCESORIOS.	EDMOND LOYER JR	745225
E/2023-27648	10/5/23	MONEDAS DEL INFINITO	DISEÑAR ESTRATEGIAS DE CRECIMIENTO EMPRESARIAL PARA FONDOS DE COMERCIO.	RHINA LUCÍA GARCÍA OVALLE	744281
E/2023-26651	8/5/23	MONEST DENTAL GROUP	SERVICIOS ODONTOLÓGICOS.	LUCY JOCELYN TEJADA ALVAREZ	743759
E/2023-27323	9/5/23	MONEY VELOX	OFRECEMOS CRÉDITOS PRÉSTAMOS RÁPIDOS GARANTIZADOS A CAMBIO DE BIENES PERSONALES. EL FINANCIAMIENTO DE DINERO ES INSTANTÁNEO Y NO MEJORAN NI PERJUDICAN LOS PUNTAJES DE CRÉDITO…	EUDYS ADALBERTO TINEO BRITO	744041
E/2023-26866	8/5/23	MONONGA	SERVICIO Y COMERCIO DE TODO TIPO DE ALIMENTOS CRUDOS Y COCINADOS.	MILAGROS JOSELIN BASORA GARCIA, JULIO ANGEL VIRDES REYES	743687
E/2023-25963	4/5/23	MONTE VERDE CIGAR FACTORY	IMPORTACIÓN, EXPORTACIÓN Y COMERCIALIZACIÓN DE MATERIA PRIMA PARA TABACO Y LA FABRICACIÓN DE CIGARROS.	VICTOR LUIS ALEJO PEREZ	743354
E/2023-26417	8/5/23	MONTSS	COMERCIALIZACION DE ROPA Y ACCESORIOS DE VESTIR PARA DAMAS, PERFUMERIA, COSMETICOS, CABALLEROS Y NIÑOS, COMERCIALIZACION DE PRODUCTOS PARA EL CUIDADO DE LA BELLEZA.	PATRICIA ALTAGRACIA VICENTE TIBURCIO	743757
E/2023-28303	12/5/23	MOONGREY-DOM	IMPORTACIÓN, EXPORTACIÓN, COMERCIALIZACIÓN, DISTRIBUCIÓN, COMPRA Y VENTA DE TODO TIPO DE INSUMOS Y EQUIPOS PARA LA INDUSTRIA FARMACÉUTICA…	ANABEL GUTIERREZ GÓMEZ, EDGAR JOSUE MEJÍA FERMIN	744822
E/2023-28319	12/5/23	MORA DE LEÓN & ASOCIADOS	SERVICIOS DE PROMOCIÓN Y VENTA DE INMUEBLES, DISEÑO Y CONSTRUCCIÓN DE EDIFICACIONES, REMODELACIÓN INTERIOR Y EXTERIOR DE EDIFICACIONES, ADMINISTRACIÓN DE CONDOMINIOS…	JUAN CARLOS MORA SANTOS, ANGELA DEL PILAR DE LEON VALENZUELA	744841
E/2023-28162	11/5/23	MORADO CLARO EVENTOS	SERVICIOS DE PLANEACIÓN Y ORGANIZACIÓN DE EVENTOS.	LILA EUDIMAR PEREZ TREJO	744699
E/2023-28047	11/5/23	MORE ESTATE	COMPRA, VENTA Y ADMINISTRACION DE TODO TIPO DE PROPIEDAD INMOBILIARIA, ALQUILER.	ILYA UTOCHKIN	744591
E/2023-9743	16/2/23	MORE THAN BREAD VF	PRODUCCION DE PANADERIA, Y TODO TIPO DE ALEMENTOS PROCEDENTES DE LA HARINA.	MORE THAN BREAD VF S.R.L., ANTONIO IVO RODRIGUES GONCALVES	744526
E/2023-27914	11/5/23	MORMORIO	SOCIEDADES DE INVERSIÓN, SERVICIOS DE ASESORAMIENTO, DIRECCIÓN Y GESTIÓN EMPRESARIAL.	DIEGO RAMOS FERNANDEZ	744466
E/2023-28503	15/5/23	MOTABA AUTO ADORNOS Y CERRAJERIA	VENTA AL POR MENOR DE PARTES, PIEZAS Y ACCESORIOS EXCEPTO NEUMÁTICOS, CUBIERTAS, PARABRISAS Y BATERÍAS…	FELIX AUGUSTO BAUTISTA ABREU	745028
E/2023-27029	9/5/23	MOTO REPARACION MARIANO SANTANA	SERVICIOS DE REPARACION DE MOTOCICLETAS.	MARIANO ANDRES PRECIOCICIMO SANTANA ESTRELLA	744039
E/2023-27849	15/5/23	MOTO REPUESTOS Y SERVICIOS MI REY JESUS	EMPRESA ORIENTADA A LA COMPRA, EXPORTACIÓN, IMPORTACIÓN, DISTRIBUCIÓN Y COMERCIALIZACIÓN DE PIEZAS DE VEHÍCULOS…	JEREMY ANDRES REYES, MARGARITA REYES MESA, SAMILDRY PILAR JAVIER	745153
E/2023-27598	10/5/23	MOTOPRESTAMOS E INVRSIONES BORT	PRÉSTAMOS PERSONALES, VENTA Y COMPRA DE MOTORES.	MICHAEL BORT ZORRILLA	744241
E/2023-29057	16/5/23	MOTORENTALS FOSA FORCADELL SALADIN	VENTA Y ALQUILER DE MOTOCICLETAS, SERVICIOS DE ALQUILERES DE MOTOCICLETAS POR UN PERIODO DE HORA DETERMINADAS Y DIVERSION.	JERONI FORCADELL SALADIN	745511
E/2023-24432	4/5/23	MOTTORA ECO EJCO	ACTIVIDAD DE FABRICACION, COMERCIALIZACION, VENTA, COMPRA, DISTRIBUCION, IMPORTACION , EXPORTACION, FINANCIAMIENTO, REPARACION Y REPUESTO DE VEHICULOS, MOTORES Y PASOLA EN GENERAL.	EMANUEL JOSE CRUZ ORTEGA	743337
E/2023-26560	5/5/23	MOVICOM ENTERPRISES	DISTRIBUCIÓN, VENTA Y SERVICIO DE REPARACIÓN DE TELÉFONOS CELULARES Y PRODUCTOS AFINES.	GELCO ENTERPRISES, S.R.L.	743463
E/2023-25377	8/5/23	MOVIMIENTO CRISTIANO DE FORMACION INTEGRAL Y TRANSFORMACION SOCIAL JUAN 8:32 MCFITSJ	ENTIDAD SIN FINES DE LUCRO DEDICADA A LA DIFUSION DEL EVANGELIO.	MOVIMIENTO CRISTIANO DE FORMACION INTEGRAL Y TRANSFORMACION SOCIAL JUAN 8:32	743822
E/2023-27902	10/5/23	MOVIMIENTO CUBANOS VIVIENDO EN LA REPUBLICA DOMINICANA MOCUVIREDO	ENTIDAD SOCIAL SIN FINES DE LUCRO APARTIDISTA QUE BUSCA EL BIENESTAR SOCIAL DE LA COMUNIDAD DOMÍNICO-CUBANO EN LA REPÚBLICA DOMINICANA.	MIGUEL ÁNGEL FERNÁNDEZ NÚÑEZ	744452
E/2023-27517	9/5/23	MOVIMIENTO DE ACCIÓN SOCIAL ORGANIZADO CRISTIANO MASOC	ENTIDAD SIN FINES DE LUCRO DEDICADA A BRINDAR ASISTENCIA A PERSONAS DE ESCASOS RECURSOS EN EDUCACIÓN, SALUD Y LA ALIMENTACIÓN….	HECTOR BERIGUETE MERAN, PEDRO MERCEDES RIVAS CASTILLO	744184
E/2023-28550	15/5/23	MOVIMIENTO DE LIDERES COMUNITARIOS REGION ESTE PROYECTOS DE DESARROLLO SOCIAL MLCRPY	ENTIDAD SIN FINES DE LUCRO, DEDICADA AYUDAS HUMANITARIAS DE TODAS ÍNDOLES PARA EL BIENESTAR SOCIAL DE TODO PUEBLO, COMUNIDADES Y CAMPOS.	ESTEBAN PEREZ	745051
E/2023-26842	8/5/23	MOVIMIENTO DE UNIDAD, ÉTICA, SOCIAL Y TRANSPARENCIA MUESTRA	DESARROLLAR ACTIVIDADES SOCIALES EN PROCURA DE MULTIPLICAR LOS VALORES ETICOS Y DE TRANSPARENCIA. SIN FINES DE LUCRO	DANILO ABREU NÚÑEZ	743993
E/2023-26497	4/5/23	MOVIMIENTO EDUCACIÓN FÍSICA Y DEPORTE MEFYD	ORGANIZACIÓN SIN FINES DE LUCRO PARA FINES COMUNITARIOS DE EDUCACIÓN FÍSICA Y DEPORTES PARA NIÑOS Y ADOLESCENTES.	JEFFRI MATEO ALCANTARA, RHADAMES PAULINO FRANCISCO	743413
E/2023-27729	12/5/23	MOVIMIENTO JÓVENES ACCIONANDO CONTIGO MJAC	DEDICADA A OFRECER PROGRAMAS DE FORMACIÓN PARA JÓVENES Y ADOLESCENTES QUE LES AYUDEN A DESARROLLAR HABILIDADES Y COMPETENCIAS NECESARIAS PARA ENFRENTAR LOS DESAFÍOS DEL MUNDO ACTUAL…	FIOR DALIZA PEGUERO VARELA, RAMONA DOLORES POLANCO FELICIANO	744912
E/2023-26823	5/5/23	MOVIMIENTO JUNTOS SOMOS FUERTES MJSF	INSTITUCION SIN FINES DE LUCRO, PARA BRINDAR AYUDA SOCIALES: RACIONES ALIMENTICIAS CRUDAS Y COCIDAS, INCENTIVAR A LOS JOVENES AL DEPORTE…	JOSE LUIS MATEO	743662
E/2023-28896	16/5/23	MOVIMIENTO JUVENIL INTIMIDAD, MJI	ENTIDAD SIN FINES DE LUCRO PARA OFRECER CONCIERTOS, CONGRESOS, CAMPAMENTOS, CONFERENCIAS, CAMPAÑAS, OBRAS SOCIALES, EVENTOS EN IGLESIAS, ENSEÑANZAS MUSICALES, NACIONAL E INTERNACIONAL	IGNACIO NAVARRO, SARAH ESTHER GARABOT MOREL	745354
E/2023-27745	10/5/23	MOVIMIENTO NACIONAL ACCIONPODER MONAP	SIN FINES DE LUCRO DEDICADA A ACTIVIDADES SOCIALES Y CULURALES.	NELSON OTAÑO JIMENEZ, LEONARDO MEDINA VARGAS	744350
E/2023-27572	9/5/23	MOVIMIENTO NUEVO RENACER GL99	GRUPO DE APOYO Y ESPACIO DE EXPRESIÓN COMUNIDAD GAYS Y LESBIANAS. SIN FINES DE LUCRO.	LUIS AQUILINO MARTINEZ DIAZ, BIENVENIDO FERRAND, HERNANI ALBURQUERQUE	744213
E/2023-27962	15/5/23	MPORTADORA CARDI	IMPORTACIÓN, DISTRIBUCIÓN Y VENTA DE TODO TIPO DE PROVISIONES ALIMENTICIAS TALES COMO: GRANOS, PRODUCTOS AGRICOLAS, DERIVADO DE LA LECHE…	MANUEL RAFAEL OTTENWALDER ESTRELLA	745164

[210] EXPEDIENTE	[220] FECHA	[561] NOMBRE COMERCIAL	[510] ACTIVIDAD	[730] SOLICITANTE	REGISTRO
E/2023-27796	10/5/23	MR HOME CONNECTED	PROMOCIÓN DE RELACIONES INMOBILIARIAS Y DE CONSTRUCCIÓN, INVERSIONES EN EL SECTOR INMOBILIARIO.	JUAN ISIDRO ESTÉVEZ LAVANDIER, MR HOME ASESORES INMOBILIARIOS SRL	744578
E/2023-28068	11/5/23	MR. ELIAS GRILL´S	VENTA DE PRODUCTOS ALIMENTICIOS, RESTAURANTES, SUPLIDORES DE ALIMENTOS, VENTA COMIDA RÁPIDA Y EMPRESARIAL Y BEBIDAS.-	JESUS ELIAS ANDRES MALDONADO PAULINO	744602
E/2023-27344	9/5/23	MR.RON LIQUOR STORE	COMPRA, DISTRIBUCIÓN Y COMERCIALIZACIÓN DE TODA CLASE DE BEBIDAS ALCOHÓLICAS, COMO SON EL WHISKY, RON Y CERVEZAS…	EUSEBIO PINEDA DE LA ROSA	744055
E/2023-29224	17/5/23	MRC MODA URBANA BOUTIQUE	VENTA AL POR MAYOR Y AL DETALLE DE TODO TIPO DE ROPA, CALZADO Y ACCESORIOS PARA CABALLEROS.	MELVIN RAFAEL CANDELARIO SOTO	745621
E/2023-24365	17/5/23	MRCDNOVUS GROUP.	PRÉSTAMOS PERSONALES & COMERCIALES, INVERSIONES, COMPRA VENTA, CASA DE EMPEÑO, CAMBIO DE DIVISAS.	MIRIAM RAMOS MARTINEZ, ERIC DENNIS MEDINA RAMOS	745616
E/2023-27965	11/5/23	MSB LOGISTICS DOMINICANA	GESTIÓN, VENTA, LOGÍSTICA DE SERVICIOS DE TRANSPORTE EN GENERAL, LOCAL E INTERNACIONAL.	MÁXIMO RAMÓN AUGUSTO MELLA SLUJALKOUSKY	744482
E/2023-29130	16/5/23	MSBN CHURCH	ENTIDAD CRISTIANA SIN FINES DE LUCRO QUE TIENE COMO OBJETIVO PRINCIPAL LLEVAR LA BUENAS NUEVAS DE SALVACIÓN EN LA REPÚBLICA DOMINICANA Y ALREDEDOR DEL MUNDO	PABLO ALBERTO RIVERA	745531
E/2023-20782	12/5/23	MSCAL MULTISERVICES	COMPRA Y VENTAS DE ARTÍCULOS PARA REPARACIÓN Y MANTENIMIENTO DE VEHÍCULOS, VENTAS DE PIEZAS Y ACCESORIOS…	MIGUEL ANGEL SANTANA CALZADO	744973
E/2023-28276	12/5/23	MUEBLERIA INDUSTRIAL RAN	CONFECCION, VENTA Y REPARACIÓN DE MUEBLES DEL HOGAR AL POR MAYOR Y DETALLE.	RAMON ANTONIO NUÑEZ PERALTA	744832
E/2023-28040	11/5/23	MUEBLES CON EXPERIENCIA BY PATPPA	ACTIVIDAD DE COMERCIALIZACIÓN, VENTA, FABRICACIÓN DE MUEBLES NUEVOS Y USADOS.	PATRICIA MARIA PAPPATERRA VARGAS DE MENA	744545
E/2023-27280	9/5/23	MUJER PLENA BY PRECIOSAS	SERVICIOS DE CHARLAS, CONFERENCIAS, EVENTOS, CURSOS Y TALLERES, COMERCIALIZACIÓN DE LIBROS, REALIZACIÓN DE PROGRAMAS DE RADIO…	MIGUELINA TERESA DE JESUS PEGUERO CAMILO	744198
E/2023-26820	5/5/23	MULAN SALON RD	SERVICIOS DE PELUQUERÍA.	YAJAIRA MERCEDES	743646
E/2023-27980	11/5/23	MULTI SERVICIOS LOS GARCÍA	INSTALACION Y VENTA DE AIRES ACONDICIONADOS INDUSTRIALES Y RESIDENCIALES, DUCTO DE PULIURETANO, PISO DE VINIL Y MADERA, PANELES Y PAPEL DECORATIVO…	LUIS ANTONIO CRUZ GARCIA	744495
E/2023-27457	16/5/23	MULTI SOLUTIONS & SERVICES G-MOR	ASESORÍA EN MATERIA DE SEGURIDAD (FÍSICA, ELECTRÓNICA E INDUSTRIAL). ANÁLISIS DE RIESGO DE SEGURIDAD. VENTA DE EQUIPOS DE CCTV (CÁMARAS, GRABADORES, ACCESORIOS)…	EDWIN ENRIQUE GIL SIMONO	745271
E/2023-28406	12/5/23	MULTICREDITO UEPA	SERVICIO DE CRÉDITO Y OTORGAMIENTO DE PRÉSTAMOS.	MULTIPAGOS EXPRESOS, S.A	744936
E/2023-26904	17/5/23	MULTIPLES SERVICIOS VALLE GINA	VENTAS Y DISTRIBUCION DE COMBUTIBLES, GASOLINA Y GASOIL.	JUANA ARECHE REYES	745530
E/2023-25793	5/5/23	MULTIREPUESTO LUCIANO REYES	IMPORTACIÓN Y VENTA DE REPUESTOS DIVERSOS TALES COMO REPUESTO DE REFRIGERACIÓN, LAVADORA, ACCESORIOS PARA MUSICA , MOTOCICLETAS Y ELECTRODOMESTICO EN GENERAL.	LUCIANO REYES RODRIGUEZ	743627
E/2023-27236	9/5/23	MULTISERVICES HERRERA NF	VENTA AL POR MAYOR Y AL POR MENOR DE BEBIDAS ALCOHÓLICAS, CERVEZAS, RON, WHISKY ASI COMO TAMBIEN VENTAS DE HELADO Y PIEZAS AL POR MAYOR Y AL POR MENOR DE VEHÍCULOS DE MOTOR, GOMAS, TUERCAS…	NICANOR VALDEZ DEL CARMEN	743972
E/2023-23048	12/5/23	MULTISERVICIOS LIBERTY 277	ALQUILER DE TODO TIPO DE VEHÍCULO, YA SEA PARA USO PERSONAL O COLECTIVO, ALQUILER DE TODO TIPO DE VEHÍCULOS PARA TRASLADO DE PERSONAL Y/O PARTICULARES (SERVICIO RENT A CAR)…	CRISTINA ALEJANDRA DEL C. REVANALES DELGADO	744949
E/2023-27798	11/5/23	MULTISERVICIOS RODRÍGUEZ NINA	VENTA DE FRUTAS AL POR MAYOR Y DETALLE, VENTA DE TELÉFONO, ARTÍCULOS DE CELULARES Y EQUIPOS ELECTRÓNICOS AL POR MAYOR Y AL DETALLE, VENTA AL POR MAYOR Y DETALLE DE PACAS Y ROPAS NUEVAS…	JOSE ALEJANDRO RUIZ NINA, ESTEFANI RODRIGUEZ	744559
E/2023-28673	15/5/23	MULTISERVICIOS SEPULVEDA Y SILVERIO	VENTAS DE PUERTAS Y VENTAS EN CRISTALES Y ALUMINIOS, MATERIALES GASTABLES DE OFICINA, PRODUCTOS DE MANTENIMIENTO PARA LIMPIEZA, VENTAS DE FERRETERIA EN GENERAL…	ELAINE YANINA SILVERIO	745163
E/2023-26759	16/5/23	MULTISEVICIOS VISION DE LIMPIEZA MINO	SOMOS UN EQUIPO QUE BRINDAMOS MÚLTIPLES SERVICIOS DE LIMPIEZA, A NIVEL GENERAL A DISTINTAS COMPAÑÍAS.	MINORCA MARIA PAREDES	745340
E/2023-26210	4/5/23	MUNDO FINANCIERO DEL CARIBE MFC	SERVICIO, CONSTRUCCION OBJETO SOCIAL: FABRICACION, VENTA DE TODO TIPO DE CASA Y APARTAMENTO, PRESTAMOS PERSONALES. PRINCIPALES PRODUCTOS Y SERVICIOS: BIENES RAICES / PRESTAMOS PERSONALES	MUNDO FINANCIERO DEL CARIBE MFC, S.R.L.	743341
E/2023-26683	5/5/23	MUSAE	ESTABLECIMIENTO, GESTION Y DIRECCION DE CENTROS DEDICADOS A BRINDAR CONSULTAS DE NUTRICION Y PSICOLOGIA GENERAL, ASI COMO DE ESCUELAS DE ARTE Y DANZA.	RIMA MARIA GARCIA MUSA	743548
E/2023-27278	9/5/23	MUSEO DEL JAMÓN	IMPORTACIÓN, DISTRIBUCIÓN Y VENTA DE ALIMENTOS Y BEBIDAS. ADMINISTRACIÓN DE RESTAURANTES.	GRUPENMAGER, S.R.L.	744050
E/2023-27563	9/5/23	MV SMOOTHIE CAFÉ	VENTAS DE COMIDA PREPARADA AL INSTANTE (CAFETERÍA).	GENNESSY SCARLETH HERNANDEZ DE RODRIGUEZ, JAMIEL RODRÍGUEZ NOVAS	744592
E/2023-26502	8/5/23	MYTRAVEL SERVICES	ALQUILER DE APARTAMENTO TEMPORALES, VIAJES Y TURISMO.	JUAN JOSE GARCIA ESTRELLA	743867
E/2023-25833	11/5/23	NACIÓN INMOBILIARIA	COMPRA, VENTA, ALQUILER, ARRENDAMIENTO, GESTIÓN, ADMINISTRACIÓN Y PROMOCIÓN DE PROPIEDADES INMOBILIARIAS, YA SEAN RESIDENCIALES, COMERCIALES, INDUSTRIALES O DE OTRO TIPO…	FRANCISCO JAVIER SALAS RODRÍGUEZ	744632
E/2023-27581	9/5/23	NAILS FREISY STUDIO AND ACADEMY	SERVICIOS DE MÁSTER INSTRUCTOR NACIONAL E INTERNACIONAL DE UÑAS ACRÍLICAS.	FREISY ROMERO MESA	744237
E/2023-28010	11/5/23	NATICA	VENTA Y COMERCIALIZACIÓN DE TODO TIPO DE PLANTAS, ARBUSTOS, FLORA E INSUMOS DE JARDINERÍA, ORNAMENTALES, DECORATIVOS Y DE USO EN HUERTOS Y PRODUCCIÓN…	ABEL UREÑA ALMONTE, NATHALIE FRIAS MARTINEZ	744515
E/2023-27228	8/5/23	NATURAL SCREEN SPACE NSS	SERVICIOS PUBLICITARIOS	RAINELI NOELIA LORENZO MATEO	743958
E/2023-26677	5/5/23	NATURELLA BY DANA	FABRICACIÓN Y VENTA DE PRODUCTOS PARA EL CABELLO, LIMPIEZA, PIEL, VELAS Y PERFUMES.	NECY GARCÍA ROMERO	743534
E/2023-29125	16/5/23	NAYHA BRAND	FABRICACION Y VENTA DE PRODUCTOS DE LIMPIEZA, FABRICACION Y VENTA DE PRODUCTOS DE HIGIENE PERSONAL.	CANDIDO BRAND DE PAULA	745505
E/2023-28251	16/5/23	NAYSER AUTO REPUESTOS Y SERVICIOS	COMPRA Y VENTA DE PIEZAS, PARTES Y ACCESORIOS DE VEHÍCULOS DE MOTOR, REPARACIÓN DE EQUIPOS DE TRANSPORTE, SERVICIOS DE ELECTRICIDAD Y MECÁNICA AUTOMOTRIZ…	EUDY MONERO FIGUEREO	745263
E/2023-28301	12/5/23	NCEDC	CONSULTORÍA Y VENTA DE BIENES RAÍCES, RENTA Y ALQUILERES, ADMINISTRACIÓN DE VIVIENDAS Y MANTENIMIENTO.	DURON LAMONT BELL	744810
E/2023-27570	9/5/23	NEGEV GROUP	SERVICIO DE CONSTRUCCIÓN GENERAL. VENTA DE AGREGADOS, TRANSPORTE DE MAQUINARIAS, ALQUILER DE EQUIPOS, TOPOGRAFÍA, ETC.	EMANUEL VANTROY PÉREZ DE PEÑA	744232
E/2023-29078	16/5/23	NEGOCIOS BETZEL	ASESORIA DE MERCADEO, NEGOCIOS DE PRÉSTAMOS, ADMINISTRACION DE BIENES RAICES Y TODO LO RELACIONADO CON ASUNTOS JURIDICOS. ASESORIA LEGAL. COMERCIALIZAR, RENTAR Y NEGOCIAR CON BIENES INMUEBLES…	FRANCISCO ALEJANDRO LEBREAULT ACEVEDO	745476
E/2023-28099	11/5/23	NEGOCIOS URBANOS & AGRICOLAS NURASA	PRODUCCIÓN, REALIZACION DE TODA CLASE DE NEGOCIOS DE AGRICULTURA, AGROPECUARIA Y GANADERIA, ASI COMO LA COMPRA, VENTA Y DESARROLLO DE TERRENOS URBANOS Y RURALES EN GENERAL.	NEGOCIOS URBANOS & AGRICOLAS NURASA, S.R.L	744633
E/2023-16473	5/5/23	NEGRO TECH E.R.P.	VENTA, REPARACIO, ACTIVACION Y DESBLOQUEO DE TELEFONOS MOVILES Y VENTA DE ACCESORIOS PARA LOS MISMOS	EDUARDO RAFAL POLANCO	743515
E/2023-27841	10/5/23	NEOSECURITYRD	PROVEEDOR DE BIENES Y SERVICIOS DE SEGURIDAD.	LUIS MIGUEL HERNANDEZ	744414
E/2023-27588	11/5/23	NESW DOMINICAN LAND SURVEY	ADMINISTRACIÓN, ASESORÍA, DESARROLLO INMOBILIARIO, GESTIÓN DE COBROS, AGRIMENSURA, TOPOGRAFIA, VENTA Y COMPRA DE INMUEBLES, FOTOGRAMETRIA…	MANUEL AMADO BENZANT CANDELARIO	744706
E/2023-26527	4/5/23	NET4SOLUTION	COMPRA Y VENTA DE EQUIPOS, SERVICIOS, APLICACIONES Y SISTEMAS TECNOLÓGICOS EN REPÚBLICA DOMINICANA Y EL EXTRANJERO.	ISRAEL ALBERTO CASTILLO HERNANDEZ	743644
E/2023-27248	11/5/23	NETWORK INVESTMENTS	TENEDORA DE ACTIVOS.	SHELDON ARTHUR ROSEN	744662
E/2023-26707	5/5/23	NEUROBAKÁ	PROYECTO MULTIDISCIPLINARIO (THINK THANK),DEDICADO AL DESARROLLO DE LO CULTURAL EN TODAS SUS VERTIENTES, REPRESENTANDO NUESTRA IDENTIDAD DOMINICANA E IMAGINATIVA CÓMO UNA VISIÓN DEL FUTURISMO…	EDDY JIMÉNEZ CALDERÓN	743558
E/2023-28287	12/5/23	NEW HORIZONS	SERVICIOS DE ENSEÑANZA Y FORMACIÓN ACADÉMICA A NIVEL INICIAL, PRIMARIO, SECUNDARIO Y TÉCNICO. ENSEÑANZA DE IDIOMAS Y TECNOLOGÍA. ENSEÑANZA E INSTRUCCIÓN DEPORTIVA Y EN BELLAS ARTES…	G.C.NEW HORIZONS.NET, S.R.L.	744985
E/2023-26290	4/5/23	NG HAIR GROWTH SUPPLEMENTS	IMPORTACIÓN Y VENTAS DE SUPLEMENTOS PARA AYUDAR AL CRECIMIENTO DEL CABELLO.	LIDIA JOSEFINA GONZALEZ SOCIAS , ANA ARISLEIDY NUÑEZ FIGUEROA	743429
E/2023-28404	12/5/23	NICOBELLO	DISTRIBUCIÓN DE LÍNEA PARA EL CUIDADO DEL PELO.	ANA CORINA DELGADO PEÑA	744988
E/2023-23795	5/5/23	NICOLAS GUZMAN AUTO REPUESTOS USADOS	COMPRA Y VENTA DE REPUESTOS USADOS DE VEHICULOS	NICOLAS GUZMAN	743540
E/2023-28878	16/5/23	NICOLE REFORM	VENTA DE MATERIALES DE FERRETERIA, FONTANERIA, REPARACIONES ELECTRICAS, ALBAÑILERIA, REPARACION DE TEJADOS Y CALEFACCION, COMPRA Y VENTA DE BIENES INMUEBLES Y VEHICULOS.	EUCARIS LOPEZ ENCARNACION, HIPOLITO FRANCISCO RODRIGUEZ FERNANDEZ	745349
E/2023-27330	9/5/23	NICTEEL VINOS ARTESANALES	ELABORACIÓN DE VINOS Y PONCHES ARTESANALES.	LISANDRO RUIZ ALBA	744045
E/2023-26712	5/5/23	NILCAN BUSINESS GROUP	COMPRA,VENTA Y ALQUILER DE BIENES INMOBILIARIOS.	NILDA MARGARITA FERNANDEZ CAMPILLO	743567
E/2023-28164	11/5/23	NILREG REAL ESTATE	VENTAS, RENTAS, ALQUILER, HIPOTECAS ,CONSTRUCCION Y REMODELACION DE INMUEBLES	GERLIN BERNALD PERALTA LORA	744704
E/2023-29208	17/5/23	NININ SHOP	COMPRA Y VENTA DE CELULARES, ROPA PARA DAMAS, CABALLEROS Y NIÑOS.	ARTURO ANTONIO LARA FERNANDEZ	745578
E/2023-27762	15/5/23	NIOVELY NAILS	CUIDADO Y EMBELLECIMIENTO DE LAS MANOS Y PIES, POSTURA DE UÑAS AGRILICA, PINTADOS, MANICURE Y PEDICURE.	NIOVELY JISELLE RODRIGUEZ NUÑEZ	745019
E/2023-21379	12/5/23	NISIBON BONILLA TOUR	SERVICIOS DE PROMOCIÓN, GESTIÓN Y COORDINACIÓN DE ACTIVIDADES TURÍSTICAS Y RECREATIVAS TALES COMO PERO NO LIMITADO EXCURSIONES EN BOOGIES…	SANDRA ELKE TILLMANNS	744766
E/2023-27259	9/5/23	NITIDO	COMERCIALIZACIÓN, DISTRIBUCIÓN Y VENTA DE TODO TIPOS DE DETERGENTES, PRODUCTOS Y ARTÍCULOS DE LIMPIEZA.	PAUL DORSAINVIL	744002
E/2023-20452	15/5/23	NITRO FERRECENTRO	VENTA DE ARTICULOS FERRETEROS Y MATERIALES PARA LA CONSTRUCCIÓN.	JUAN CARLOS GREGORIO CABRERA REYES	745017
E/2023-27208	8/5/23	NMG TÉCNICOS E INGENIEROS ELECTROMECÁNICOS	SERVICIOS DE MANTENIMIENTO,REPARACIÓN,ALQUILER Y VENTA DE EQUIPOS DE GENERACIÓN ELÉCTRICA.	NELSON ANTONIO MARTÍNEZ GOBAIRA	743959
E/2023-26576	8/5/23	NO TE LO CONSUMO	VENTA DE ARTÍCULOS PERSONALIZADOS Y SERVICIOS DE PUBLICIDAD.	NELSON JOAQUIN GARABITOS GIRON	743957
E/2023-26128	4/5/23	NOBLEMAN REAL ESTATE INVESTMENTS	VISITA, COMPRA, VENTA, ALQUILER Y REPARACIÓN, MANTENIMIENTO, REMODELACIÓN, PROMOCIÓN, PUBLICACIÓN, INTERMEDIACIÓN Y REPRESENTACIÓN DE BIENES RAICES…	MANUEL ALEJANDRO RODRÍGUEZ PEGUERO	743393
E/2023-27823	12/5/23	NOELIAN BEAUTY CENTER	SERVICIOS DE SALÓN DE BELLEZA.	CARMEN DELIA DEL ROSARIO BERAS, NOELIS PAOLA JIMENEZ DEL ROSARIO	744787
E/2023-22997	4/5/23	NORDAV HERRAMIENTAS Y ALGO MAS	IMPORTACIÓN Y COMERCIALIZACIÓN DE ELECTRODOMÉSTICOS Y ARTÍCULOS DEL HOGAR, NUEVOS Y USADOS, ASÍ COMO: ARTÍCULOS FERRETEROS Y MATERIALES DE CONSTRUCCIÓN.	NORBERTO PEREZ DE LOS SANTOS, DAVEIDA MAGNOLIA QUEZADA DE PEREZ	743335
E/2023-26546	16/5/23	NOVA HARMONY DEVELOPERS & CONSTRUCTION	DESARROLLO Y CONSTRUCCIÓN DE PROYECTOS INMOBILIARIO. REPRESENTACIÓN DE EMPRESAS MANUFACTURADAS.	FELIX ANDRES LEROUX ALBA	745296
E/2023-26543	5/5/23	NUDEREALTYEINVESMENTS	GESTIONES DE INMUEBLES ANTE LA JURISDICCION INMOBILIARIA COMPRA Y VENTAS DE BIENES INMUEBLES ALQUILERES Y RENTAS DE CORTA ESTADIAS…	JAEL NUÑEZ DEMORIZI	743438
E/2023-28554	15/5/23	NÚÑEZ PÉREZ FARMACÉUTICA	IMPORTACIÓN, EXPORTACIÓN, COMPRA, VENTA Y DISTRIBUCIÓN AL POR MAYOR DE PRODUCTOS FARMACÉUTICOS, SANITARIOS, COSMÉTICOS Y ARTÍCULOS MISCELÁNEOS…	LESLIE NICOLE SOSA PÉREZ	745077
E/2023-24592	5/5/23	NUTRIXEN	FABRICACIÓN Y COMERCIALIZACIÓN DE ALIMENTOS Y PRODUCTOS AGROVETERINARIOS.	SAULO JOSE UCETA ALCANTARA	743457
E/2023-27627	10/5/23	NUTRYNSPIRA	ES UN CENTRO DE ESPECIALIZADO EN EL CONTROL DE PESO DE LOS USUARIOS Y ESTÉTICA EN GENERAL.	YASMIN MILAGRO GARCIA DE LEON	744265
E/2023-28501	15/5/23	O & F BEAUTY SALÓN	SOMOS UN ESPACIO DEDICADO AL EMBELLECIMIENTO Y SALUD DEL CABELLO, MANOS Y PIES; NOS DEDICAMOS A REALIZAR TODO TIPO DE PROCEDIMIENTOS EN EL CABELLO, CORTES, MECHAS, PERMANENTE…	FLORENCIA LEONOR VASQUEZ, ORQUIDIA MARIA MARTINEZ VASQUEZ DE GARCIA	745010
E/2023-28685	15/5/23	O&S REFIGERACION	REPARAR Y DAR MANTENIMIENTO DE AIRES ACONDICIONADOS, ASI COMO TAMBIÉN A LA COMERCIALIZACION DE LO MISMOS.	ENYELI OMAR SANCHEZ ABREU	745176
E/2023-28553	15/5/23	OBRIT CONSTRUCCIÓN Y TERMINACIÓN	CONSTRUCCIÓN Y TERMINACIÓN DE VIVIENDAS, PINTURA, DECORACIÓN DE INTERIOR, INSTALACIÓN DE ELECTRICIDAD Y TUBERÍA DE AGUA.	OLQUIDIO JULIO BRITO GARCIA	745233
E/2023-27237	9/5/23	OBS COMPANY	VENTA DE BIENES MUEBLES COMO PRODUCTOS ELÉCTRICOS Y ELECTRÓNICOS, DISPOSITIVOS DE VAPORIZACIÓN DE ELECTRÓNICOS PERSONALES…	OLIVER JESÚS SANTANA DÍAZ	743969
E/2023-28827	17/5/23	OCEAN REALTY MDM	GESTIÓN DE COMPRA, VENTA Y ALQUILERES DE INMUEBLES. PROMOCIÓN Y MERCADEO INMOBILIARIO. ADMINISTRACIÓN DE CONDOMINIOS E INMUEBLES.	JOAN MANUEL ALEXANDER RODRIGUEZ BAUTISTA	745612
E/2023-24518	25/4/23	OCHOA	IMPORTACION, COMPRA, VENTA Y DISTRIBUCION DE TODO TIPO DE MADERA, MATERIALES DE CONSTRUCCION Y EFECTOS FERRETEROS.	OCHOA, S.A.	743778
E/2023-27587	10/5/23	OCTOGEST	VENTA DE ALIMENTOS PRE COCIDOS CONGELADOS, SERVICIOS DE CATERING PARA TODOS EVENTOS EN GENERAL.	CARLOS DANIEL ROMERO MAÑON	744239
E/2023-25856	12/5/23	ODE7 EQUIPOS DE COCINA	ELABORACIÓN DE EQUIPOS PARA LAS COCINAS DE MAYOR VOLUMEN EN LA PREPARACIÓN DE ALIMENTOS RÁPIDOS A BASE DE ACERO INOXIDABLE CON UN SISTEMA DE SEGURIDAD AUTENTICO…	ANA JORKY JIMENEZ GUERRERO	744919
E/2023-27264	9/5/23	ODELIN BEAUTY SUPPLY	SE DEDICA A LA COMPRA Y VENTA DE PRODUCTOS PARA EL CUIDADO DEL CABELLO.	ODELIN CONTRERAS NUÑEZ	744004
E/2023-27966	11/5/23	ODONTOLOGIA SOLIDARIA ODONTOSOLIDARIA	BRINDAR SERVICIOS ODONTOLÓGICOS DE CALIDAD, EDUCACIÓN PARA LA SALUD Y OTROS MÉTODOS QUE BUSQUEN VELAR POR LA SALUD DENTAL A PERSONAS EN SITUACIÓN DE VULNERABILIDAD O CON RECURSOS LIMITADOS.	RUTH ISABEL GÓMEZ CAMPUSANO	744502
E/2023-26483	4/5/23	ODONTOMIX CENTRO DE ODONTOLOGIA MODERNA	TODOS LOS PROCEDIMIENTOS ODONTOLÓGICOS: REHABILITACIÓN ORAL, CIRUGÍA BUCAL Y MAXILOFACIAL, ORTODONCIA Y ORTOPEDIA MAXILAR, ODONTOPEDIATRÍA, ENDODONCIA, VENTA DE EQUIPOS E INSUMOS ODONTOLÓGICO.	DOLORES OGANDO RAMÓN	743398
E/2023-27346	9/5/23	OKLINEA	DISEÑO ARQUITECTONICOS Y CONSTRUCCION DE OBRAS CIVILES EN GENERAL MÁS PROCESOS DE MESURA CATASTRAL CON LEVANTAMIENTOS GEODÉSICOS, CENTRANDO SUS FUNCIONES BÁSICAS…	MARIA MAGALY DECENA GAUTREAUX	744054
E/2023-28913	16/5/23	OLIMPIA REYES	IMPARTIR EDUCACIÓN EN LOS NIVELES INICIAL, BASICO Y MEDIA.	ASOCIACION DOMINICANA DEL NORTE DE LOS ADVENTISTAS DEL SEPTIMO DIA	745348

[210] EXPEDIENTE	[220] FECHA	[561] NOMBRE COMERCIAL	[510] ACTIVIDAD	[730] SOLICITANTE	REGISTRO
E/2023-27909	17/5/23	OLIVAREZ TORIBIO & ASOC	SERVICIOS DE ADMINISTRACIÓN DE EMPRESAS,GESTION DE NEGOCIOS, GESTION DE VALORES E INVERSIONES A PERSONAS FISICAS Y JURIDICAS.	JOHAN JAVIER OLIVAREZ DIAZ	745647
E/2023-29248	17/5/23	OMENA CAPITAL	SERVICIOS DE ESTRUCTURACIÓN Y DESARROLLO DE PROYECTOS INMOBILIARIOS HABITACIONALES, COMERCIALES Y TURÍSTICOS.	CHRISTIAN ALBERTO MOLINA ESTÉVEZ, WILLIAM RAFAEL READ ORTÍZ	745623
E/2023-28118	11/5/23	OMNICORP SOLUTIONS	EL NOMBRE COMERCIAL PROTEGERÁ UNA SOCIEDAD COMERCIAL QUE TENDRÁ COMO OBJETO SOCIAL PRINCIPAL EL DESARROLLO, IMPLEMENTACIÓN Y PROMOCIÓN DE SERVICIOS DE CONSULTORÍA…	HUGO JOSE BISONO DEL ORBE	744718
E/2023-26848	11/5/23	OMNIUM SERVICES	SERVICIOS DE SOLUCIONES ENFOCADOS EN TEMAS VARIOS, COMO: ELECTRICIDAD, ASESORIA DE CONSTRUCCION, CONSTRUCCION CIVIL, CONTABILIDAD, LIMPIEZA, JARDINERIA…	ERNIS GABRIEL GÓMEZ HERNÁNDEZ	744721
E/2023-27315	9/5/23	ON TECH	VENTA Y REPARACIÓN DE IMPRESORAS, CERRAJERÍA EN GENERAL, INSTALACIÓN DE GPS, INSTALACIÓN Y MANTENIMIENTO DE CÁMARAS, ALARMAS Y PORTONOS ELÉCTRICOS.	RAFAEL ENRIQUE ZAPATA MAÑON, MIGUEL ANTONIO LEYBA JAVIER	744034
E/2023-27141	12/5/23	ONELUX TRADING	ACTIVIDAD DE COMERCIALIZACIÓN NACIONAL E INTERNACIONAL DE TABACO BRUTO Y TERMINADO, COMPRA, VENTA DE ACCESORIOS DE FUMAR, BEBIDA EN GENERAL…	PANAGIOTA RIZIS	744950
E/2023-27071	8/5/23	ONLY WOMANS	SERVICIOS DE VENTAS DE ROPA, CARTERAS, ZAPATOS PARA DAMAS, CABALLEROS, TODO TIPO DE ACCESORIOS Y PRODUCTOS DE USO PERSONAL.	YESSICA ALICIA CACERES AVILA DE BOTELLO, ERIKA YRENE CACERES AVILA	743839
E/2023-26831	5/5/23	ONTARGET CAPITAL GROUP	SERVICIOS DE CONSULTORÍA, INTERMEDIACIÓN Y ASESORAMIENTO FINANCIERO E INMOBILIARIO EN EL MERCADO FINANCIERO LOCAL E INTERNACIONAL.	LUIS RAMÓN PÉREZ ABREU	743658
E/2023-23629	11/5/23	OP VIPROPERTIES	COMERCIALIZACIÓN, VENTA Y CONSTRUCCIÓN DE PROYECTOS INMOBILIARIOS.	CÉSAR DOMINICO PÉREZ RUIZ	744554
E/2023-26760	15/5/23	OPORTUNIDAD FINANCIERA SHV "OPOFI"	RECIBIR DEPÓSITOS, CONCEDER PRÉSTAMOS, FINANCIAR PROYECTOS, RECIBIR INVERSIONES, ENTRE OTROS SERVICIOS PROPIOS DE UNA FINANCIERA.	HECTOR VASQUEZ MANZUR	745196
E/2023-28088	11/5/23	OPTICA DOMENECH	COMPRA Y VENTA DE TODAS CLASE DE LENTES OFTALMICO, ESPEJUELOS, MONTURAS, CRISTALES, LENTES DE CONTACTOS Y DE SOL. VENTA DE ACCESORIOS EQUIPOS, SERVICIOS DE SALUD VISUAL Y DEMAS.	FELIX ENRIQUE MARTINEZ MEJIA, ROSA NIDIA SANTANA ROSARIO	744628
E/2023-28139	15/5/23	ORIOLIS MORA GARCIA Y ASOCIADOS	ASUNTOS LEGALES EN GENERAL.	ORIOLIS MORA GARCIA	745146
E/2023-27055	8/5/23	ORMAGA PUERTAS Y VENTANAS	COMPRA, VENTA, FABRICACIÓN E INSTALACIÓN TODO TIPO DE PUERTAS Y VENTANAS EN VIDRIO, ALUMINIO, ACERO INOXIDABLE, POLIMETAL, ENROLLABLES Y RESIDENCIALES, CLOSET…	JOHNEL GARCIA PAULA	743824
E/2023-26486	4/5/23	ORTHOMED	SERVICIO DE SALUD.	WANDER MANUEL DIAZ ENCARNACION	743394
E/2023-28504	15/5/23	OSHENCORE	COMERCIALIZACIÓN DE SISTEMAS INFORMÁTICOS TALES COMO: APLICACIONES MÓVILES, WEB Y DE ESCRITORIO. CONSULTORÍA Y ASESORAMIENTO EN TEMAS TECNOLÓGICOS…	MIGUEL ANTONIO PERALTA CALDERON	745032
E/2023-26487	9/5/23	OSO MEDICOS LAS TERRENAS	BRINDAR SERVICIOS MEDICOS EN GENERAL.	SOS MEDICOS SAMANA, S.R.L	744261
E/2023-29028	16/5/23	OSTRA ACUATIC TOUR	AGENCIA DE VIAJES, TURISMOS DE VENTURA Y TRANSPORTE , TOUR OPERADOR , AGENCIA DE VIAJES DE DIVERSIÓN ACUÁTICA COMERCIALIZACIÓN DE TOURS, EXCURSIONES, TRANSPORTE TERRESTRE…	JACK KELLY DE LEON	745450
E/2023-24900	5/5/23	OSV. CAPITAL RENT, A, CAR.	SERVICIO DE RENTA DE VEHÍCULO A CORTO O LARGO PLAZO.	OSVALDO DE LA CRUZ CASTRO	743615
E/2023-29328	17/5/23	OTRA COSA... CON OLGA LARA	SERVICIO DE COMUNICACIONES A TRAVÉS DE LAS DIFERENTES PLATAFORMAS DIGITALES Y REALIZACION DE CONFERENCIAS.	OLGA FRANCIA ELENA LARA SOTO, GASPAR ANTONIO VILCHEZ LARA	745683
E/2023-27900	15/5/23	OWG GROUP	OFRECERÁ SERVICIOS RELACIONADOS CON LA MEDICINA PREVENTIVA, PROACTIVA Y PERSONALIZADA MEDIANTE EL USO DE PRODUCTOS NATURALES Y DE NUTRICIÓN	PAUL MARTIN HASBUN SALADIN, ROSA JULISSA BARRIENTOS MERA	745125
E/2023-27254	9/5/23	PACAJOMA	COMPRA Y VENTA DE INMUEBLES.	JOÃO MATHEUS SODRÉ DE CASTRO	744000
E/2023-27586	10/5/23	PACAS YOLANDA GERMOSEN	VENTA DE ROPAS DE PACAS NUEVAS Y USADAS.	YOLANDA DE LOS SANTOS GERMOSEN DE RODRIGUEZ	744234
E/2023-26568	5/5/23	PACTA CONSULTORÍA LEGAL ESTRATÉGICA	ACTIVIDAD DE PRESTACIÓN, POR CUENTA PROPIA O A TRAVÉS DE TERCEROS, DE SERVICIOS LEGALES, ADMINISTRATIVOS, COMERCIALES, FINANCIEROS…	ROCIO ESTHEL BAEZ VIZCAINO	743473
E/2023-28967	16/5/23	PADOMA	PROMOCION, CAPTACION, ALQUILER Y COMPRA DE PROPIEDADADES, VENTA DE BIENES RAICES, ASESORIA INMOBILIARIA…	PATRICIA JOSEFINA DOMINGUEZ ARISTY	745405
E/2023-26779	8/5/23	PAJÓN DE ALGODÓN RD	BRINDAMOS SERVICIOS DE: CATERING Y POSTRES ARTESANALES.	LESLIE MICHELLE PONTIER RODRIGUEZ	743888
E/2023-26579	5/5/23	PAKEMÁ CIGARS	SE DEDICARÁ AL CULTIVO DE TABACO, FABRICACIÓN, COMERCIALIZACIÓN Y VENTA DE CIGARROS, ANILLOS PARA CIGARROS, SELLOS DE GARANTÍA PARA CIGARROS…	FELIPE GUERRERO FIGARO	743484
E/2023-27079	8/5/23	PALMETUM	SERVICIOS DE: FUMIGACIÓN, DESINFECCIÓN, CONTROL DE PLAGAS Y ENFERMEDADES, ASEO. VENTA DE: EQUIPOS DE ASEO, EQUIPOS Y ACCESORIOS PARA LIMPIEZA, DESINFECCIÓN…	FELIX PADILLA CASTELLANOS	743842
E/2023-24895	5/5/23	PAMAKAR 24	EXCURSIONES DE MONTAÑAS, PAYAS Y CAMPAMENTOS	CAROL ANNE AZCONA GIL	743553
E/2023-26529	15/5/23	PANADERA Y REPOSTERIA WILLYPAN	FABRICACIÓN, VENTA Y DISTRIBUCIÓN DE PASTEL, POSTRES, PAN Y TODO LO DERIVADO DE LA HARINA.	WILLY GONZALEZ MARTES	745175
E/2023-27856	10/5/23	PANADERIA LA 5 ESQUINA	FABRICACION Y VENTA DE PRODUCTOS DE HARINA, TALES COMO PANES, BIZCOCHOS, PUDINES Y MAS.	REYMON HERNANDEZ VASQUEZ, YOKASTA BEATRIZ SANCHEZ BERROA	744424
E/2023-28182	11/5/23	PANADERÍA REPOSTERÍA CAPELLAN	PRODUCCIÓN Y ELABORACIÓN DE TODOS LOS PRODUCTOS HECHOS A BASE DE LA HARINA.	PANADERIA REPOSTERIA CAPELLAN SRL	744943
E/2023-21210	8/5/23	PANADERIA Y REPOSTERIA ALANRBD	ELABORACION DE PAN, GALLETAS, BIZCOCHO, MASITA, CONCONETE Y TODOS LOS RELACIONADOS CON LA HARINA. DISTRIBUCION Y VENTA DE PRODUCTO DE PANADERIA Y REPOSTERIA AL POR MAYOR Y AL DETALLE.	RAYBER BAUTISTA DIAZ	743850
E/2023-26670	15/5/23	PANIFICADORA RODALIS	COMERCIALIZACIÓN Y VENTA DE PRODUCTOS COMESTIBLES TALES COMO: PAN DE AGUA, SOBAO, HAMBERGUER, BISCOCHO Y GALLETAS A TODA LA LÍNEA NOROESTE.	RONARD RAFAEL SOSA SOSA	745069
E/2023-28253	12/5/23	PAPELERIA DOMINICANA JIMU	VENTA DE TODO TIPO DE MATERIAL GASTABLE Y DE OFICINA: PAPELERÍA, ÚTILES ESCOLARES, EQUIPOS DE OFICINA, MOBILIARIOS DE OFICINA.	ARLIN MUNOZ ULLOA	744761
E/2023-27781	12/5/23	PAPELERÍA PORTO D&A	VENTA Y DISTRIBUCIÓN DE ARTÍCULOS DE PAPELERÍA, COSMÉTICOS, ACCESORIOS PARA EL HOGAR Y ACCESORIOS PARA CUMPLEAÑOS, BODAS Y BAUTIZOS.	DANE ANTONIO PORTORREAL ALCANTARA	744920
E/2023-27282	9/5/23	PAPITO COMUNICACIONES C&K	SERVICIOS DE VENTA, REPARACIÓN DE COMUNICACIONES Y APARATOS ELECTRÓNICOS, TALES COMO: TELÉFONOS INTELIGENTES, COMPUTADORAS, RELOJES INTELIGENTES, AUDÍFONOS.	MARTIN CASTILLO KELLY	744072
E/2023-29274	17/5/23	PARADOR DESCENDIENTES DEL SABOR	VENTA DE COMIDA CRIOLLA	CAROLINA MERCEDES MEJIA	745646
E/2023-19597	8/5/23	PARAISO RANCHO TURISTICO DE LA BAJADA	RANCHO TURÍSTICO CON PISCINA, CON VENTA DE COMIDA, BEBIDAS NACIONALES E INTERNACIONALES, PARQUE INFANTIL, HELADERÍA, CON EL OBJETIVO DE QUE LA FAMILIA PASE UN DÍA RELAJADO.	GERARDO PICHARDO OLIVO	743764
E/2023-27012	8/5/23	PARRA NUÑEZ AUTO IMPORT PANAI	IMPORTACION, COMPRA Y VENTA DE VEHICULOS DE MOTOR.	HUGO RAFAEL NUÑEZ ORTEGA, JOVANY EDUARDO PARRA PARRA	743795
E/2023-27226	9/5/23	PARSIMONIA	COMPRA, VENTA Y PRODUCCION DE PLANTAS ORNAMENTALES.	ANA VILMA GÓMEZ MENCÍA	744163
E/2023-28622	15/5/23	PARTNER SECURITY SYSTEMS - PS SYSTEMS	INSTALACIÓN DE SISTEMAS DE ALARMAS DE SEGURIDAD, REPARACIÓN DE EQUIPO DE TRANSMISIÓN DE COMUNICACIONES, ELECTRICIDAD EN GENERAL…	JOSE ESTEBAN JUAN ALCANTARA	745112
E/2023-27618	10/5/23	PATROL SECURITY AGENCY	PRESTACIÓN DE SERVICIOS DE SEGURIDAD PRIVADA, SEGURIDAD DE ARMAS, SEGURIDAD ELECTRÓNICA, SERVICIOS DE VIGILANCIA Y TRANSPORTE DE VALORES…	ROSSANNA MERCEDES RODRIGUEZ SUAREZ	744248
E/2023-27957	11/5/23	PATRONATO MONTECRISTEÑO DE ACCION CIUDADANA PMAC	SER UNA INSTITUCIÓN SIN FINES DE LUCRO CON EL PROPÓSITO DE DENUNCIAR, PARTICIPAR EN LA ELABORACIÓN Y EJECUCIÓN DE LOS PROGRAMAS DE DESARROLLO ECONÓMICO PARA LA PROVINCIA…	GUILLERMO ARTURO BATISTA GARCIA	744596
E/2023-28218	15/5/23	PATRONATO ONCOLÓGICO VEGANO SERVIR Y AMAR ONCOVESA	IMPULSAR LA CREACIÓN DE UN CENTRO CONTRA EL CÁNCER EN LA CIUDAD DE LA VEGA, DONDE SE DIAGNOSTIQUE Y SE PUEDAN REALIZAR LOS TRATAMIENTOS CONTRA EL CÁNCER…	VICTOR JOSE DE LA ALTAGRACIA ABREU CACERES	745148
E/2023-24777	8/5/23	PATRONATO PARA EL RESCATE, DESARROLLO Y PUESTA EN VALOR LAS RUINAS DE LA VEGA VIEJA, PARDEVI	ASOCIACIÓN SIN FINES DE LUCRO PARA TRABAJAR EN FAVOR DEL DESARROLLO Y RESCATE DE LAS RUINAS DE LA VEGA VIEJA.	SERGIO DE LA CRUZ DE LOS SANTOS, ODIL JOSEFINA MORILLA PUIGVERT	743852
E/2023-28075	11/5/23	PAYAMPS FERNÁNDEZ & ASOCIADOS	COMPRA, VENTA Y ALQUILER DE INMUEBLES.	RAMÓN ANTONIO ESPINAL DILONÉ, YOMARIS DEL CARMEN CEPEDA PAYAMPS DE ESPINAL	744623
E/2023-26674	10/5/23	PCBM PRINT	VENTA DE PRODUCTOS Y EQUIPOS DEL ÁREA TECNOLÓGICA. COMPUTADORA, ACCESORIOS DE LA MISMA. VENTA DE LAPTOS, COMPUTADORA DE ESCRITORIOS, TABLET, BOCINAS, CELULARES…	MARINO BELEN	744317
E/2023-23620	8/5/23	PCC0 MULTIMEDIA	SERVICIOS DE FOTOGRAFÍA, VIDEOGRAFÍA, EDICIÓN DE VIDEOS, DISEÑO GRAFICO, CREACIÓN DE CONTENIDO, ANIMACIÓN, EDICIÓN DE FOTOS…	JOAN MANUEL GÓMEZ VELÁZQUEZ	743768
E/2023-27292	9/5/23	PCPRINT PAPEL CEL PRINT MVS	DISEÑO GRÁFICO, IDENTIDAD CORPORATIVA, BRANDING, IMPRESIÓN DIGITAL Y OFFSET, CARPETAS, LIBROS REVISTAS, CALENDARIOS, ENCARTES, INVITACIONES, CATÁLOGOS, REVISTAS…	MANUEL VILLANUEVA SOLORIN	744186
E/2023-28851	17/5/23	PECHOCHO SIGNS FACTORY	DISEÑOS GRÁFICOS, PUBLICITARIA, VENTAS DE MATERIALES DE IMPRESIÓN Y ARTÍCULOS PERSONALIZADOS.	HENRRI BATISTA VELEZ	745540
E/2023-12870	18/4/23	PEMPO PHARMA	FABRICACION, IMPORTACION Y DISTRIBUCCION DE PRODUCTOS FARMCEUTICOS TERMINADOS, MATERIAS PRIMAS Y EQUIPOS DE PROCESAMIENTOS, COMESTIBLES Y SIMILARES.	RIGOBERTO BÁEZ	745279
E/2023-28511	15/5/23	PENSAMIENTO DINÁMICO R.P.	SERVICIOS DE SALUD PREVENTIVA PARA LA POBLACIÓN DE TRASTORNO DEL NEURODESARROLLO NIÑOS, ADOLESCENTE Y ADULTOS DONDE SE REALIZAN ACTIVIDADES FÍSICAS Y COGNITIVAS…	RAFAEL ANDRÉS PEREZ SANCHEZ	745007
E/2023-25255	4/5/23	PERALTA PEREZ VAPERS RD	SERVICIOS DE VENTA AL POR MENOR Y MAYOR DE CIGARRILLOS ELECTRÓNICOS, PRODUCTOS DE TABACO Y BEBIDAS ALCOHÓLICAS ESPUMANTES.	WILQUIN FRANCISCO PERALTA PEREZ	743400
E/2023-22933	8/5/23	PERALTA'S IMPORT INS	COMPRA Y VENTA DE ARTICULOS DE QUINCALLERIA, FERRETERIA Y SUPERMERCADOS.	CESAR ISMAEL PERALTA DIAZ	743949
E/2023-27799	10/5/23	PEREZ DILONE INGENIEROS	CONSTRUCCIÓN DE OBRAS CIVILES, SUPERVISIÓN DE PROYECTOS, PRESUPUESTOS, CUBICACIONES, TASACIONES INMOBILIARIAS.	JUAN ALBERTO PÉREZ DILONÉ	744387
E/2023-27253	10/5/23	PEREZ VIP CLEANNING JCL	SERVICIOS DE LIMPIEZA.	JOANNY CELINA LOPEZ PEREZ	744431
E/2023-28337	15/5/23	PERFORACIONES GENARO MARTINEZ Y ASOCIADOS	EMPRESAS DE SERVICIOS DEDICADAS DE POZOS DE AGUA, HERRERIA, CONSTRUCCION,PRODUCTOS FERRETEROS, Y SERVICIOS INMBOLIRIARIO.	LUIS ALBERTO MARTINEZ MAÑON	745040
E/2023-28565	15/5/23	PERIODICO LAS BALLENAS JOROBADAS SAMANA	SOMOS UN MEDIO DE COMUNICACIÓN, DEDICADOS A PUBLICAR NOTICIAS LOCALES, REGIONALES, NACIONALES E INTERNACIONALES…	FELIX METIVIER THOMAS	745062
E/2023-28361	15/5/23	PERSONALIZED ACADEMIC TUTORING P.A. TUTORING	BRINDAR SERVICIOS DE TUTORÍAS ACADÉMICAS DE DIFERENTES ÁREAS, DESDE NIVEL PRIMARIO HASTA NIVEL SUPERIOR O UNIVERSITARIO…	HUGO STELING FELIZ DE LEON	745083
E/2023-27951	16/5/23	PESCA LA & H	SERVICIO DE PESCA MARÍTIMA	ROMULO ALBERTO HERNANDEZ MARTINEZ	745293
E/2023-26428	4/5/23	PEVEGA	VENTA DE CONTENEDORES Y EQUIPOS INDUSTRIALES.	PEDRO ENOS VEGA ALEJO	743336
E/2023-26682	5/5/23	PH-B4 SOLE PUNTA CANA CITY PLACE	ADQUISICIÓN Y TENENCIA DE PROPIEDADES INMOBILIARIAS DE ÍNDOLE TURÍSTICO, SEA POR COMPRA O POR APORTE EN NATURALEZA, INCLUYENDO SOLARES…	MARK WILLIAM BAIN	743547
E/2023-28960	16/5/23	PHENOMENAL BOUTIQUE R.D	VENTA DE CARTERAS, ZAPATOS, T-SHIERT, PANTALONES, Y TODO TIPO DE ACCESORIOS PARA EL PUBLICO EN GENERAL	ORQUIDEA SANTANA CEDANO	745409
E/2023-20818	12/5/23	PHERWAR VARIEDADES & MAS	COMPRAS Y VENTAS DE BALANZA, LÁPIZ DE COLOR, HOJAS EN BLANCO LARGAS, ALFOMBRAS, CALCULADORAS, MALLA DE VOLEIBOL, GOMILLAS, BANDEJA DE ESCRITORIO, TIJERAS…	LUZ ESTHER VASQUEZ MORETA	744925
E/2023-27632	10/5/23	PHYSIOTHERAPIE MARICELY AMBAR PEREZ FERNANDEZ	SERVICIOS DE TERAPIA Y REHABILITACION FISICA ESPECIALIZADA	MARICELY AMBAR PEREZ FERNANDEZ	744671
E/2023-28689	16/5/23	PICA POLLO BRISAS PALMARES	VENTA DE COMIDA RAPIDA, EN RESTAURANTES.	XINQIANG CEN	745353
E/2023-28262	12/5/23	PIJAMAS MEDICAS RD BY DRA. DE LOS SANTOS.	VENTA, COMERCIALIZACION Y DISTRIBUICION DE PIJAMAS MEDICAS.	STEFANY DE LOS SANTOS SILVESTRE	744917
E/2023-26915	10/5/23	PIJIME DISTRIBUTOR	COMERCIALIZARA PRODUCTOS DE LIMPIEZA PARA EL HOGAR COMO LO SON DESINFECTANTES, AROMATIZANTES, JABÓN, PAPEL TOALLA, PAPEL SANITARIO…	MIGUEL ANGEL PICHARDO PANTALEON	744273
E/2023-29331	17/5/23	PIMENTEL GALVEZ Y ASOCIADOS	SERVICIOS DE CONSTRUCCIÓN, DISEÑO, CONSTRUCCIÓN, SUPERVISIÓN Y ASESORIA OBRAS CIVILES, TRABAJO INGENIERÍA Y ARQUITECTURA EN GENERAL, TRANSPORTE Y BOTES DE MATERIALES CONSTRUCCIÓN.	MARKIN ISAIAS GALVEZ DE LOS SANTOS, ALBYK STEVENS PIMENTEL CIPRIAN	745691
E/2023-27181	8/5/23	PIN POLLO	COMERCIALIZACION DE COMIDA PROCESADA.	JUAN ANTONIO VENTURA ALMONTE	743922
E/2023-26993	8/5/23	PINCELADAS DIGITAL RD	SERVICIOS DE MARKETING.	LAURA ROJAS MARIN	743776
E/2023-25451	28/4/23	PINYTER DOMINICANA	COMERCIALIZACIÓN Y VENTAS DE PINTURAS E IMPORTACIÓN DE MATERIALES DE TERMINACIÓN DE CONSTRUCCIÓN.	JUAN CARLOS POLANCO CAMACHO	744661
E/2023-26425	4/5/23	PIRGOS	ELABORACIÓN Y EJECUCIÓN DE OBRAS DE CONSTRUCCIÓN, DE PROPIEDADES TURÍSTICAS, SERVICIOS DE ALQUILER, DESARROLLO DE PROYECTOS INMOBILIARIOS…	ROSSEN PELEV IVANOV	743344
E/2023-26585	5/5/23	PISCINAS DEL CARIBE P. D. C.	DISEÑO, CONSTRUCCIÓN, REPARACIÓN Y REMODELACIÓN DE PISCINAS. VENTA DE EQUIPOS PARA PISCINAS.	NYKHOLL MATTA ORTIZ	743486
E/2023-29072	16/5/23	PIXONIC MEDIA	PRODUCCIONES AUDIOVISUALES, PÁGINAS WEB, REDES SOCIALES, CREACIÓN DE LOGOS.	YOEL PAUCAR RUIZ	745473
E/2023-27839	10/5/23	PLAN B CLOTHING.	VENTA AL POR MAYOR Y AL DETALLE DE ROPA, CALZADO, ACCESORIOS Y ROPA INTERIOR EN GENERAL PARA DAMAS Y CABALLEROS.	DANY FRANCISCO CORPORAN	744470
E/2023-28900	16/5/23	PLANTACIONES ORGANICAS	SERVICIOS AGRICOLAS, EXPORTACION, IMPORTACION, VENTA DE AGROQUIMICOS, PAISAJISMO.	PLANTACIONES ORGANICAS, SRL	745355
E/2023-26418	4/5/23	PLASTIPROTEC PM	SERVICIOS DE FUMIGACIÓN CON PESTICIDA PARA PLAGAS, VENTAS Y COMPRAS DE MATERIALES Y INSUMOS PARA LA MISMA ACTIVIDAD…	PAMELA MARTE RAMIREZ	743347

[210] EXPEDIENTE	[220] FECHA	[561] NOMBRE COMERCIAL	[510] ACTIVIDAD	[730] SOLICITANTE	REGISTRO
E/2023-26719	5/5/23	PLAY DE BÉISBOL GARO	DEDICAMOS A ENTRENAR Y INCLINAR A LOS NIÑOS EN EL DEPORTE DEL BÉISBOL	ANGEL DAVID PEREZ MONTERO	743572
E/2023-26602	5/5/23	PLAZA LA COTORRITA, P.L.C	SERVICIOS DE PIZZERIAS. FAST FOOD, LOCALES DE VENTA DE COMIDAS, BEBIDAS AL PASO, VENTA AL POR MENOR DE ARTICULOS NUEVOS, CASA DE REGALOS…	JULIO ALBERTO CABRERA MERCEDES	743506
E/2023-26810	5/5/23	PLAZA BELOWI	PARA IDENTIFICAR UNA PLAZA COMERCIAL.	RAQUEL MIGUELINA BENCOSME DE LOPEZ, WIQUIN ANTONIO LOPEZ CABRERA	743639
E/2023-26229	4/5/23	PLAZA HOPE BY ZZBQ	VENTA DE ARTÍCULOS PARA EL HOGAR, ELECTRODOMÉSTICOS, PRENDAS DE VESTIR, CALZADOS, ARTÍCULOS DE LIMPIEZA.	BAOLONG ZHENG	744379
E/2023-28033	11/5/23	PLOMERIA ELECTRICIDAD Y PISCINA HERNANDEZ PEPH	SERVICIOS DE PLOMERIA Y ELECTRICIDAD EN GENERAL.	CARLOS MANUEL HERNANDEZ QUEZADA	744698
E/2023-28774	15/5/23	PLUS ANALITICA	CONSULTORÍA ESPECIALIZADA DE FINANZAS, CONTABILIDAD, MARKETING, GESTIÓN CORPORATIVA, ANÁLISIS DE DATOS, ANÁLISIS FINANCIERO…	ROALBERT AYBAR JIMENEZ	745240
E/2023-25339	17/5/23	POL MARTINEZ SERVICE	SE DEDICARÁ A BRINDAR SERVICIOS DE CONSTRUCCIÓN DE OBRAS Y PROYECTOS TALES COMO REALIZAR SERVICIO DE INGENIERÍA CIVIL, REALIZAR PROYECTOS INMOBILIARIOS ADEMÁS SUMINISTRAR A OBRAS EN LA CONSTRUCCIÓN …	HUGO ANTONIO DE LOS SANTOS POL, JUAN MARTINEZ	745692
E/2023-26679	5/5/23	POLICLINICA DR. GABRIEL SERRANO	SERVICIOS MÉDICOS EN GENERAL Y HOSPITALARIOS. SERVICIOS DE INTERNAMIENTO, CIRUGÍA, EMERGENCIAS Y MÉDICOS GENERAL.	GABRIEL SERRANO SANMIGUEL	743536
E/2023-28014	11/5/23	POLLO CARIBEÑO	VENTA DE COMIDA, CAFETERIA.	JOSE MARTIN SANTOS	744524
E/2023-28334	12/5/23	POLLOS FUTURO	COMPRA, VENTA, DISTRIBUCIÓN Y PRODUCCIÓN DE POLLOS VIVOS CONGELADOS Y PROCESADOS Y SUS PARTES AL POR MAYOR Y AL DETALLE Y HUEVOS.	POLLOS FUTURO, S.R.L.	744840
E/2023-26411	11/5/23	POLLY CRAFT	ARREGLOS CON GLOBOS, DESAYUNOS Y DETALLES PERSONALIZADOS, DECORACIÓN, DISEÑO, FABRICACION, COMPRA Y VENTA DE PAPELERIA PARA ARTICULOS PROMOCIONALES…	PAOLA ELICET LIZARDO GUERRERO	744606
E/2023-27502	12/5/23	POMECA MULTISERVICE	VENTA AL POR MAYOR Y AL DETALLE DE PAPELERIA Y DESECHABLES TALES COMO: VASOS, PLATOS, CUCHARAS, TENEDORES.	CAROLINA MERCEDES SANCHEZ POLO	744785
E/2023-27184	8/5/23	PONA LABOR INDUSTRIAL AND MARITIME	SERVICIOS DE LIMPIEZA, REPARACIÓN, DISEÑO Y PINTURA EN GENERAL DE MAQUINAS DE PRESIÓN DE AGUA Y NAVAL.	NANCY ALCANTARA CARO, POLAINE JOSEFINA INOA GARCIA	743754
E/2022-67309	24/11/22	PONTE EN SALUD CON DURÁN	VENTA DE SUPLEMENTOS ALIMENTICIOS.	CAMILO MOISES DURAN VICTORIANO	744650
E/2023-29105	16/5/23	PONTE PA' TI	PROMOVER E IMPULSAR EL CUIDADO DE LA SALUD EN TODA LA POBLACIÓN.	SERVICIO NACIONAL DE SALUD	745492
E/2023-27434	9/5/23	POPPY'S BILLIARD	VENTA DE ARTÍCULOS DEPORTIVOS CON ENFOQUE AL BILLAR.	JUAN ENRIQUE KELNER ROMERO, JUAN ENRIQUE KELNER CEPEDA	744128
E/2023-29043	16/5/23	PORKBELLY	ADMINISTRACION DE BARES Y RESTAURANTES Y COMERCIALIZACION DE ALIMENTOS Y BEBIDAS.	MIGUEL RICARDO TAVARES MOLINA	745460
E/2023-26958	10/5/23	POWER.CLIM SERVIC & SOLUTION LGR	SERVICIO RESIDENCIAL E INDUSTRIAL, IMPORTACIÓN Y EXPORTACIÓN, INSTALACIONES REPARACIONES, MANTENIMIENTO COMPRA, VENTA, ALQUILER DE EQUIPOS DE REFRIGERACIÓN…	LUIS AMAURYS GARCÍA RODRÍGUEZ	744271
E/2023-26551	16/5/23	PPP INTERNATONAL	SERVICIOS DE EDUCACIÓN FINANCIERA PARA EL APOYO AL DESARROLLO EMPRESARIAL, COMPRA Y VENTAS DE PRODUCTOS ALIMENTICIOS DE LA CANASTA FAMILIAR.	GERALD CASSIS	745425
E/2023-24157	11/5/23	PREMIUM RESIDENCE PRERE	LA SOCIEDAD TENDRÁ POR OBJETO PRINCIPAL EN LA REPÚBLICA DOMINICANA, Y EN EL EXTRANJERO, LA FABRICACIÓN, DISEÑO, DECORACIÓN DE CASAS…	FRANKLIN MARTIN ROMERO MORILLO	744607
E/2023-23928	8/5/23	PREMIUMTRIP PSD 2000	SERVICIOS DE TRANSPORTE TURÍSTICO	PANCHO STOYANOV DZHUKELOV	743898
E/2023-27149	17/5/23	PRESTAMOS E INVERSIONES FERNANDEZ FERNANDEZ	SERVICIOS DE PRESTAMOS MENORES Y MAYORES, HIPOTECARIOS E INVERSIONES EN GENERAL"	WENDIS MERCEDES FERNANDEZ TAVERAS	745613
E/2023-28280	12/5/23	PRE-U BUILDING FOR A LIFETIME.	ES UNA PROPUESTA ACADÉMICA VANGUARDISTA E INNOVADORA PARA ADOLESCENTES Y PREUNIVERSITARIOS QUE OFRECE UN PORTAFOLIO DE CURSOS Y TALLERES ACORDE A LAS TENDENCIAS Y NECESIDADES DE JÓVENES ENTRE LOS 14 Y 18 AÑOS DE EDAD.	UNIVERSIDAD IBEROAMERICANA UNIBE, INC	744793
E/2023-23129	8/5/23	PRIMERA BASE CENTER	DICHO NOMBRE ESTA DESTINADO A NOMBRAR UNA PLAZA COMERCIAL DE OFICINAS, TIENDAS, CENTRO MEDICO Y FARMACIA.	ADVANT, EIRL	743881
E/2023-28958	16/5/23	PRIMETIME PRODUCCIONES GACB	SERVICIOS DE RECORTE DE NOTICIAS Y DE PRENSA, SERVICIOS DE TELEMARKETING, PRODUCCION DE PROGRAMAS DE RADIO Y TELEVISION.	GABRIEL ARTEMIO CABRERA BATISTA	745394
E/2023-28697	15/5/23	PRINCESS DJ VAPER STORE	VENTA AL POR MAYOR Y AL DETALLE DE CIGARRILLOS ELECTRÓNICO.	DAHIANA EMPERATRIZ SILVERIO TORIBIO	745421
E/2023-27076	8/5/23	PRINTER R. LINDCEY	SERVICIOS DE IMPRESIONES Y COPIAS, ASÍ TAMBIÉN COMO VENTA DE SUMINISTROS DE OFICINA.	MARIE CARMELLE MAXI	743861
E/2023-27336	9/5/23	PRIVADO CLUB BY ALOHA SOL	VENTA DE BEBIDAS, ESPECTÁCULOS DE HOTELES Y PUBLICO, DELICATESES Y TODO LO QUE ENCIERRA LA RAMA DE RESTAURANTES Y AFINES.	GILBERT RODRIGUEZ MARTE, JOSE NAEL UREÑA GENAO	744048
E/2023-28332	12/5/23	PRIVAT	PROTECCIÓN DE DATA, REDES, SEGURIDAD DE SISTEMA DE PROTECCIÓN DE SISTEMA DE CIBER ATAQUE, SERVICIOS DE SEGURIDAD FÍSICA, CAMARA CCTV, CONSULTORIA TECNOLÓGICA…	RISSETTY MIGUELINA MEDINA BURGOS	744860
E/2023-27819	10/5/23	PROCESADORA DE CARNES DOMINICANA PROCADOM	CRÍA, ENGORDE, SACRIFICIO, COMERCIALIZACIÓN Y DISTRIBUCIÓN DE GANADO BOVINO, PORCINO, OVINO Y CAPRINO Y SUS PRODUCTOS CÁRNICOS Y SUB PRODUCTOS CÁRNICOS.	EFRAIN RAMON TABOADA SANTOS	744406
E/2023-27822	10/5/23	PROCESADORA DE CERDOS DOMINICANA CERDOM	CRIA, ENGORDE, SACRIFICIO, COMERCIALIZACION Y DISTRIBUCION DE GANADO BOVINO, PORCINO, OVINO Y CAPRINO Y SUS PRODUCTOS CARNICOS Y SUB PRODUCTOS CARNICOS.	EFRAIN RAMON TABOADA SANTOS	744403
E/2023-29049	16/5/23	PROCESADORAS DE PLÁSTICOS MATIAS	SE DEDICARA, A LA COMPRAS DE DESECHOS PLÁSTICOS PARA SU RECICLAJES, ASÍ COMO A LA COMPRA Y VENTAS DE PLÁSTICOS YA PROCESADOS.	PLASIDO MATIAS LAGARES	745464
E/2023-29219	17/5/23	PRODUCCIONES QUIMICAS LAS MANOS DE DIOS	FABRICACIÓN, COMERCIALIZACIÓN Y VENTA DE PRODUCTOS DE LIMPIEZA Y PRODUCTOS DE BELLEZA.	ANTONIO ROSARIO / FELIZ GUERRERO REYNA	745569
E/2023-26937	16/5/23	PRODUCTOS QUIMICOS DANJA	FABRICACIÓN, DISTRIBUCIÓN, COMERCIALIZACIÓN Y VENTA DE PRODUCTOS QUÍMICOS DE LIMPIEZA E HIGIENE TANTO PERSONAL, DEL HOGAR COMO INDUSTRIAL.	FELIX TOBIAS SANTANA ALVAREZ	745269
E/2023-25501	16/5/23	PRODUCTOS QUIMICOS PIROLIN	FABRICACIÓN, VENTA Y COMERCIALIZACIÓN DE PRODUCTOS DE LIMPIEZA PARA EL HOGAR, OFICINAS, PRODUCTOS DE BELLEZA Y MEDICAMENTOS."	CESAR AUGUSTO PIRON CABRERA	745412
E/2023-21468	10/5/23	PRODUCTOS THAYVIC	FABRICACIÓN DE UNGUENTO.	VICTOR GEOVANNY RODRIGUEZ MOREL	744321
E/2023-26556	5/5/23	PRODUCTOS Y SERVICIOS LATINOAMERICANOS PROYSA	EXPORTACION, IMPORTACION, INDUSTRIA, SERVICIO, COMERCIO, DISTRIBUCION OBJETO SOCIAL: COMPRA, VENTA, FORMULACION, PROCESAMIENTO, COMERCIALIZACION, DISTRIBUCION, EXPORTACION E IMPORTACION DE TODO TIPO DE TINTAS…	PRODUCTOS Y SERVICIOS LATINOAMERICANOS (PROYSA), S.R.L	743637
E/2023-26163	17/5/23	PROFIT MARKET	VENTA DE INFOPRODUCTOS FÍSICOS Y DIGITALES: LIBROS, CURSOS, CONFERENCIAS, TALLERES Y GUÍAS EDUCATIVAS, CONSULTORIAS Y ASESORIAS EN EL DESARROLLO PERSONAL Y EDUCATIVO.	MIGUEL ANGEL DE LA CRUZ HERNANDEZ	745706
E/2023-26885	11/5/23	PROGRAMA SIGLO XXI CON EL DR JUAN LUIS ARIAS	PROGRAMA DE TELEVISION DE CONTENIDO POLITICO SOCIAL, FOMENTO Y CREACION DE PROGRAMAS SOCIALES PARA AYUDAR A JOVENES Y NIÑOS	JUAN LUIS ARIAS URBAEZ	744664
E/2023-28340	12/5/23	PROINMORD PROMOCIONES INMOBILIARIAS RD	PROMOCIÓN, ADMINISTRACIÓN, VENTAS DE INMUEBLES; ASESORÍAS INMOBILIARIAS; SERVICIOS INMOBILIARIOS EN GENERAL.	OVIEDO DE DIOS JOSE	744849
E/2023-28020	11/5/23	PROJEX	GESTIÓN, GERENCIA Y CONSTRUCCIÓN DE PROYECTOS EN LAS ÁREAS: COMERCIAL, RESIDENCIAL, SALUD, EDUCACIÓN, INSTITUCIONAL Y OTROS SECTORES AFINES, TANTO PRIVADOS COMO PÚBLICOS.	JUAN CARLOS VIDAL	744527
E/2023-26424	4/5/23	PROMACHINERY	DISTRIBUCIÓN, IMPORTACIÓN Y EXPORTACIÓN DE MAQUINARIAS E INSUMOS PARA LA INDUSTRIA DE MANUFACTURA ALIMENTICIA, CÁRNICA, AGRÍCOLA Y LÁCTEA…	GREGORIO MORA NUÑEZ	743670
E/2023-27293	9/5/23	PROMODI RD	COMPRA, VENTA Y RENTA DE EQUIPOS ELECTRICOS. COMPRA, VENTA Y RENTA DE EQUIPOS DE COMUNICACION Y TELECOMUNICACIONES. SERVICIO DE CONSTRUCCION DE OBRAS CIVILES…	MARIA CONSUELO PADILLA RIVERO	744025
E/2023-28984	16/5/23	PROTECHO LORA	SERVICIOS DE IMPERMIABILIZACION DE TECHO, REMODELACIONES BASICAS DEL MISMO.	ARIALDI LORA FERMIN	745417
E/2023-26664	5/5/23	PROVENANCE PROPERTY GROUP	COMPRA, VENTA, CONSTRUCCIÓN, ADMINISTRACIÓN DE BIENES INMUEBLES	LORENZO CLARENCE BUSTILLOS	743524
E/2023-28023	15/5/23	PROVISIONES GABRIELA P.I	PRODUCTOS ALIMENTICIOS, VENTAS POR MAYOR, POR MENOR DE TODOS PRODUCTOS ALIMENTICIOS; VENTAS DE PRODUCTOS AGRÍCOLAS; VENTAS DE MATERIALES DE LIMPIEZAS. VENTAS DE ÚTILES DE COCINA Y COSMETICOS.	JOSE FRANCISCO POLANCO CALDERON	745043
E/2023-27682	12/5/23	PROVISIONES LIDESAN	DISTRIBUCIÓN DE PROVISIONES Y DESECHABLES BÁSICOS DE LA CANASTA FAMILIAR.	SANDY DE LOS SANTOS	744828
E/2023-24918	27/4/23	PROYECTO CORAZON ABIERTO, A.S.F.L.	ASOCIACIÓN SIN FINES DE LUCRO QUE SE DEDICARÁ A RESCATAR ADOLESCENTES, NIÑOS Y NIÑAS DEL MUNICIPIO DE IMBERT, A FIN DE INVOLUCRARLOS EN EL DEPORTE DEL BALONCESTO.	JOSÉ JOAQUÍN BONILLA CRUZ	743597
E/2023-28477	15/5/23	PRSUPLITER	VENTAS DE EQUIPOS MATERIALES Y SUMINISTROS DE OFICINAS	PEDRO JIMENEZ	745012
E/2023-27526	11/5/23	PSICONAGUA	CENTRO DE SERVICIOS PSICOLÓGICOS Y SERVICIOS DE ENSEÑANZA	ELIZABETH ROSARIO PAREDES	744557
E/2023-23322	4/5/23	PUBLICACIONES DEL ESTE TCPC	REALIZAR TODA ACTIVIDAD REFERIDA A UNA EDITORIAL DIGITAL O TRADICIONAL DE ARTÍCULOS, REVISTAS, MANUALES, LIBROS O CUALQUIER TIPO DE TEXTOS…	AUGUSTO MIGUEL LANDA TABOSKY, CRISTINA ALEJANDRA DEL C. REVANALES DELGADO	743372
E/2023-26445	12/5/23	PUERTO PLATA RESTAURANT LOUNGE POP	SERVICIOS DE RESTAURANTE.	HERLSON STEVEN QUITERIO	744764
E/2023-26891	9/5/23	PUNTA CANA 360 REAL STATE AEDS	COMPRA Y VENTA DE PROPIEDADES, REMODELACION ADMINISTRACION Y CONSTRUCCION. MOVIMIENTO DE TIERRA Y PRERAPACION DE LAS MISMAS …	ABRAHAM ENRIQUE DE LA ROSA SUERO	743982
E/2023-25555	4/5/23	PUNTA CANA FOODS & CATERING PFC	SERVICIOS DE ASISTENCIA, ENTREGA DE ALIMENTOS Y SU DISTRIBUCIÓN A EVENTOS, EMPRESAS Y PARTICULARES.	GEORGINA MAÑANES BOIX	743402
E/2023-28627	15/5/23	PURE ECO RANCH-PECOR	ACTIVIDADES RECREATIVAS AL AIRE LIBRE EN CAMPAMENTO RANCHO ECOLÓGICO, COMO PAISAJISMO, MONTAR BICICLETA, SENDERISMO PARA CAMINATAS, TODO EN ARMONÍA Y CONTACTO CON LA NATURALEZA.	RIGOBERTO PIMENTEL LEONARDO	745117
E/2023-22464	17/4/23	PURIFICADORA DE AGUA CAÑO CLARO	PURIFICACIÓN Y VENTA DE AGUA PARA CONSUMO HUMANO.	PURIFICADORA DE AGUA CAÑO CLARO, S.R.L.	745673
E/2023-28875	16/5/23	PURPLE HEART FINANCE PHF	SERVICIOS DE PRESTAMOS PERSONALES, HIPOTECARIOS, VEHICULOS Y EN GENERAL.	BEATO IVAN TAVERAS LANTIGUA	745323
E/2023-27948	11/5/23	PZM INVERSIONES	DESARROLLO, ADMINISTRACION, TENENCIA Y COMERCIALIZACIÓN DE BIENES MUEBLES; TALES COMO VEHÍCULOS, PARTES SOCIALES, ACCIONES, CUOTAS SOCIALES, E INMUEBLES…	JOSE ANTONIO MENDOZA SERRANO	744580
E/2023-22800	11/5/23	QLTY CIGAR FACTORY	DESARROLLAR ACTIVIDADES DE IMPORTACIÓN Y EXPORTACIÓN DE TABACOS, VENTA DE PRODUCTOS TABACALEROS, ACCESORIOS DE TABACOS, ELABORACIÓN DE TABACOS, PUDIENDO DESARROLLAR TODA CLASE DE ACTIVIDAD RELACIONADA CON EL OBJETO PRINCIPAL.	OCTAVIO BAEZ MOLINA	744523
E/2023-28417	12/5/23	QS DREAM BITE'S	VENTA DE PASTELERIAS Y POSTRE.	AUDREY PAMELA QUEZADA SILVESTRE, AILEEN MICHELLE QUEZADA SILVESTRE	744946
E/2023-28682	15/5/23	QUE JEVI	VENTA Y ALQUILER DE ROPA, ZAPATOS Y ACCESORIOS DE MARCA PARA DAMAS, CABALLEROS Y NIÑOS EN GENERAL.	YAMILKA GONZALEZ FURCAL, EDWIN MANUEL OVALLES THOMAS	745177
E/2023-26792	5/5/23	R & M SYSTEM	SERVICIOS DE CONSULTORÍA DE INFORMÁTICA, SERVICIOS DE INFORMACIÓN, CREACIÓN DE APLICACIONES. DESARROLLO E INTEGRACIÓN DE SISTEMAS, Y APLICACIONES…	RAFAEL EDUARDO SILVA LARA	743621
E/2023-28316	12/5/23	R & U CONSTRUCTORA	SERVICIOS DE CONSTRUCCION Y DISEÑOS ARQUITECTONICOS.	R & U CONSTRUCTORA S.R.L.	745468
E/2023-29174	17/5/23	R&RUIZ AUTO PARTS	VENTAS, IMPORTACION Y EXPORTACIÓN DE PIEZAS DE VEHICULOS DE MOTOR, REPARACIÓN DE VEHICULOS DE MOTOR.	DENIS MANUEL RODRIGUEZ CLASE	745554
E/2023-19546	12/5/23	RABM DISTRIBUIDORA	CONFECCIÓN Y FABRICACIÓN DE PRENDAS DE VESTIR, TALES COMO: CAMISETAS, VESTIDOS, ROPA INTERIOR Y ACCESORIOS.	RAMON ORLANDO BRITO MEJIA	744913
E/2023-28557	15/5/23	RADIADORES RICARDO	SERVICIOS DE REPARACION, COMPRA Y VENTA DE RADIADORES NUEVOS Y USADOS.	RICARDO ANTONIO JIMENEZ MEJIA	745059
E/2023-16769	17/5/23	RADIO VILLA	SERVICIOS DE EMISORA DE RADIO.	RADIO VILLA, S.R.L.	745521
E/2023-28437	12/5/23	RAFAEL MATOS REPARA TU CREDITO RD	OFICINA DE SERVICIOS LEGALES Y ASESORÍA FINANCIERA.	FRANCIS ALEXANDER BREA ALVAREZ	744963
E/2023-27984	11/5/23	RAIN OF GOD FOUNDATION	SERVICIOS PRESTADOS POR PROFESIONALES Y TÉCNICOS PARA LA REALIZACIÓN DE PRACTICAS DEPORTIVAS. SIN FINES DE LUCRO.	WARNER ANTONIO MADRIGAL ENCARNACION	744522
E/2023-27182	9/5/23	RAMIREZ FORTUNA CONSTRUCTORA, INGENIERIA Y ARQUITECTURA	SE DEDICARA AL DISEÑO, CONSTRUCCION Y REMODELACION DE EDIFICACIONES, INMUEBLES Y LOCALES COMERCIALES, ESTRUCTURAS METALICAS Y PAISAJISMO.	KATERINE MAYTE RAMIREZ FORTUNA	744169
E/2023-29310	17/5/23	RAMONITACAKE	SERVICIOS DE REPOSTERÍA.	EDWIN JAVIER PIMENTEL PEGUERO	745687
E/2023-26512	9/5/23	RAMOS HERNANDEZ BOUTIQUE	VENTA DE ZAPATOS, ROPA, CORREA, ROPA INTERIOR NUEVA, AFINES.	GERAL GUSTAVO RAMOS HERNÁNDEZ	744090
E/2023-23357	20/4/23	RANCHO CEDANO	PRODUCCIÓN Y VENTA DE PRODUCTOS AGROPECUARIOS EN GENERAL, COMO SON LIMÓN, AGUACATES, FRUTOS MENORES EN GENERAL, GANADO BOVINO, HUEVOS Y CABALLOS DE PASO.	MANUEL GABRIEL CEDANO FELIZ	745702
E/2023-28238	12/5/23	RANCHO HERMOSO	FINCA AGROPECUARIA DEDICADA A LA CRÍA Y COMERCIALIZACIÓN DE ANIMALES Y GANADO OVINO.	RICARDO ALBERTO MARTINEZ SOLIS	744983
E/2023-29184	17/5/23	RANDE NATURAL BEAUTY	FABRICACIÓN Y COMERCIALIZACIÓN DE PRODUCTOS NATURALES MANUFACTURADOS PARA EL CUIDADO FACIAL Y DEL CABELLO, ATENDIENDO A LAS DIFERENTES NECESIDADES…	RANDERLYS IRAMYS EREU RICO	745562
E/2023-28708	15/5/23	RAPIDITORD	SERVICIOS DE AGENTE DE ADUANAS; CORREO EXPRESO.	SIXTO ALFREDO INCHAUSTEGUI PEREZ	745234
E/2023-26829	5/5/23	RASA ROSARIO AGRICOLA	A LA COMERCIALIZACIÓN, FABRICACIÓN, EXPORTACIÓN E IMPORTACIÓN DE AGROINSUMOS, PRODUCTOS QUÍMICOS Y ORGÁNICOS, SEMILLAS…	RASA ROSARIO AGRICOLA, S.R.L.	743657
E/2023-26621	8/5/23	RAUL LOPEZ AUTO	IMPORTACIÓN, VENTA, COMPRA Y ALQUILER DE VEHÍCULOS, Y FINANCIAMIENTO DE ESTOS.	STALYN RAUL LOPEZ REINOSO	743755
E/2023-22187	9/5/23	RAYMAR REALTOR	COMPRA Y VENTA DE INMUEBLES, LAS CONSTRUCCIONES EN GENERAL DE VIVIENDAS PARA LA VENTA Y ALQUILER , LA REMODELACIÓN DE VIVIENDAS, BIENES RAÍCES, GESTIONES FINANCIERAS…	RAYLIN RAFAEL FABRE MARTE	744171
E/2023-23822	5/5/23	RBR LOGISTICS	SERVICIOS DE LOGÍSTICAS DE TRANSPORTES DE CARGA.	PEDRO MANUEL RODRIGUEZ VALDEZ	743629
E/2023-27514	9/5/23	RBTURBIVACATIONS	SERVICIOS DE RESORTS, CRUCERO, TOURS, ESTADÍAS, VILLAS.	REYNA BERONICA TURBI PEREZ	744173

[210] EXPEDIENTE	[220] FECHA	[561] NOMBRE COMERCIAL	[510] ACTIVIDAD	[730] SOLICITANTE	REGISTRO
E/2023-28902	16/5/23	REACTIVOS ANALITICOS DS	IMPORTACION Y VENTA DE MATERIAS PRIMAS, REACTIVOS Y ENVASES, PARA LA INDUSTRIA FARMACEUTICA, COSMETICA, ALIMENTICIA, NUTRICION HUMANA, NUTRICION ANIMAL…	JOEL RAFAEL DIAZ UREÑA , MIGUEL DE LOS SANTOS GUTIERREZ SALCEDO, REACTIVOS ANALITICOS DS SRL, MAVELIS ESPERANZA PEÑA TAVAREZ	745446
E/2023-28434	12/5/23	READECUA ARQUITECTURA Y DISEÑO DE INTERIORES	ARQUITECTURA, DISEÑO DE INTERIORES, DISEÑO DE PLANOS.	CLARA ELENA NUÑEZ BAEZ	744959
E/2023-22576	16/5/23	READING WITH MEANING RWM	SERVICIOS DE GUARDA Y PRESTAMOS DE LIBROS DE MANERA GENERAL. (BIBLIOTECA)	NICOLE CHRISTINE TAPIA SANTANA	745360
E/2023-28018	16/5/23	RECICLAJES MODERNOS DEL CARIBE AF	RECICLAJE, PROCESAMIENTO Y VENTA DE PLÁSTICO Y CARTÓN.	FRANELSON YOMAR RODRIGUEZ SOTO	745486
E/2023-25229	28/4/23	RECUPERANDO LA ILUSIÓN	ENTIDAD SIN FINES DE LUCRO DEDICADA A ELABORAR PROPUESTAS INTERDISCIPLINARIAS DE PREVENCIÓN, INTERVENCIÓN Y ACOMPAÑAMIENTO A PERSONAS VÍCTIMAS DE ABUSO SEXUAL Y VULNERABLES…	SANTA MARÍA VALENCIO NIEVE	744407
E/2023-24783	8/5/23	RED NACIONAL PYMES RENAPYMES	APOYAR LAS PYMES EN LA MODERNIZACIÓN DE LAS MISMAS A TRAVES DE CURSOS Y TALLERES DE CONTABILIDAD Y ADMINISTRACION FINANCIERA PARA QUE MEJOREN SUS ACTIVIDADES COMERCIALES Y PRODUCTIVAS…	CESAR JOEL GARABITOS SANTIAGO	743817
E/2023-27303	9/5/23	REDES PARA LA TECNOLOGIA Y LA CIENCIA, RETEC	ORGANIZACIÓN SIN FINES DE LUCRO (ONG), DEDICADA A FOMENTAR EL DESARROLLO DE PROYECTOS DESTINADOS A DIFUNDIR EL VALOR DE LA INNOVACIÓN TECNOLOGÍA Y LA CIENCIA.	REDES PARA LA TECNOLOGIA Y LA CIENCIA, RETEC	744030
E/2023-28476	15/5/23	REFRI POLAN MULTISERVICIOS	VENTAS, INSTALCION, REPARACION Y MANTENIMIENTO DE AIRES ACONDICIONADOS, SERVICIOS DE ELECTRICIDAD, PLOMERIA, CONSTRUCCION, SERVICOS DE EQUIPOS PESADOS…	JOSE ARISMENDY POLANCO CAMACHO	744999
E/2023-27584	12/5/23	REFRI TECNICA ELITE 1A	VENTA, REPARACIONES, MANTENIMIENTO DE EQUIPOS DE REFRIGERACIÓN, ACONDICIONADORES DE AIRES Y ELECTRODOMESTICOS.	EMMANUEL DE LA PAZ FELIZ	744848
E/2023-25646	9/5/23	REFRIELECTRICO MUÑOZ BRITO	REPARACIÓN Y VENTA DE ARTÍCULOS REFRIGERACIÓN.	CECILIO ALEXANDER QUIROZ MUNOZ	744083
E/2023-29220	17/5/23	REFRIGERACION LOS HERAMANOS RLH	SERVICIOS DE REFRIGERACION EN GENERAL.	FELIX TIMOTEO NUÑEZ MORALES	745594
E/2023-28848	16/5/23	REFRY RESPUESTO AYG	VENTA ACONDICIONADORES DE AIRE, REFIGERACION EN GENERAL, VENTA DE ELECTRODOMÉSTICOS, REPARACIÓN DE ESTUFAS, NEVERA, LAVADORAS, MICROONDAS, AIRES ACONDICIONADO.	GERMAN PEREZ, NELLYS GERMANIA CUELLO GUEVARA	745306
E/2023-28350	17/5/23	REFSER	SERVICIO DE INSTALACIÓN, MANTENIMIENTO Y REPARACIÓN DE AIRES ACONDICIONADOS ASÍ COMO INSTALACIONES ELÉCTRICAS.	JOSE ALEJANDRO ROMAN	745734
E/2023-10859	10/5/23	REHICLAJE	COMPRA Y VENTA DE MATERIALES GASTABLES, COMPRA Y VENTA DE MATERIALES DE PAPELERÍA Y COMERCIALIZACIÓN DE ARTÍCULOS FERRETEROS.	CLARIBEL VIZCAINO PEGUERO	744348
E/2023-27835	11/5/23	REIGKAT PARRILLADA	VENTA DE CARNES, PARRILLADA, BARBACOA Y AFINES.	RAMON RADHAMES REINOSO OVALLES, KATY DUVERGE JIMENEZ	744702
E/2023-28700	17/5/23	RELAMPAGO IMPORTADORA	IMPORTACIÓN Y COMERCIALIZACIÓN DE NEUMÁTICOS Y PARTES AUTOMOTRICES.	ANDRES GALÁN BATISTA	745718
E/2023-29293	17/5/23	RÉMŌRÀS	SERVICIOS DE DISEÑO Y FABRICACIÓN DE PERIFÉRICOS DE DIPOSITIVOS EFICIENTES E INNOVADORES.	HUMBERTA JEREZ	745661
E/2023-28518	15/5/23	RENACER EN TI JD	SIN FINE DE LUCRO ,QUE LOS NIÑOS Y ADOLESCENTES Y MUJERES Y PERSONAS DE TERCERA EDAD CUENTEN CON UN HOGAR DONDE RECIBAN EL AMOR DE DIOS ,APOYO, TALLERES PSICOEDUCATIVOS Y PSICOLOGICO …	ARALISSA BEATRIZ VICENTE VICENTE	745018
E/2023-28062	15/5/23	RENTAL EVENTS BY SCHRILS	ALQUILER Y VENTA DE EQUIPOS PARA EVENTOS, VENTAS DE DULCES PARA EVENTOS.	MICHAEL JESUS SCHRILS COROMINAS	745205
E/2023-27727	11/5/23	RENTOLOGY	SERVICIO DE COMPRA, VENTA Y RENTAS DE VEHICULOS DE MOTOR, TALES COMO: CARROS, JEEPETAS, MINIBUS, BUS, MAQUINARIAS, DE IGUAL MODO SU EXPORTACION.	STARLING ISMAEL MOREL HEREDIA	744613
E/2023-24306	25/4/23	REPARTO TORRES	COMPRA, VENTA , ALQUILER, CONSTRUCCION Y ADMINISTRACION DE BIENES INMUEBLES	REPARTO TORRES, S.R.L	744558
E/2023-25379	8/5/23	REPOSTERIA DULCE TRADICION DVGA	SERVICIOS DE REPOSTERÍA EN GENERAL.	GERMANIA PÉREZ SOLANO	743804
E/2023-29042	16/5/23	REPUESTO DE MOTORES Y BICICLETAS DON ROGELIO	VENTAS DE REPUESTOS EN GENERAL DE MOTORES Y BICICLETAS.	ROGELIO CHAL MAGUIA	745462
E/2023-20862	10/5/23	REPUESTOS INVERSIONES ISRAEL BRITO	COMERCIALIZACION, VENTA, DISTRIBUCION E IMPORTACION DE PIEZAS Y ACCESORIOS DE VEHICULOS EN GENERAL, COMPRA, VENTA , ALQUILER E IMPORTACION DE VEHICULOS.	ISRAEL SALVADOR BRITO HERNANDEZ	744298
E/2023-26266	4/5/23	REPUESTOS LA SANTA	IMPORTACIÓN, DISTRIBUCIÓN, COMPRA, VENTA DE TODO TIPO DE PIEZAS DE VEHÍCULO DE MOTOR EN GENERAL.	SANTA GARCÍA RODRÍGUEZ	743422
E/2023-27070	8/5/23	RESIDENCIAL LOS HIDALGOS EN LOS ALCARRIZOS	ESTE NOMBRE SERÁ UTILIZADO PARA IDENTIFICAR UN COMPLEJO HABITACIONAL O RESIDENCIAL EN EL MUNICIPIO LOS ALCARRIZOS, PROVINCIA SANTO DOMINGO.	JOSE JAIRON SEVERINO DUARTE	743836
E/2023-26990	8/5/23	RESIDENCIALES MARTA DABAS	COMPRA VENTA DE SOLARES, APARTAMENTOS Y CASAS.	MARTA DABAS GOMEZ DE PEREZ	743770
E/2023-27102	8/5/23	RESTAURACION AUTO COLOR	SERVICIO DE DESABOLLADURA Y PINTURA.	JOEL JONATHA DIAZ	743860
E/2023-26517	4/5/23	RESTAURANT EL SABOR DE JESHUA	SERVICIOS DE RESTAURANTES Y CANTINAS SIN ESPECTACULOS	EMILIANA DE LA ROSA CASTILLO	743427
E/2023-28805	16/5/23	RESTAURANT LA BUENA PARTE	DEDICARSE A LA VENTA Y DISTRIBUCIÓN DE COMIDAS Y EXPENDIO DE BEBIDAS EN GENERAL	PETER MAYAS	745278
E/2023-26798	5/5/23	RESTAURANT LA YUCA CALIENTE DE LAS TERRENAS	SERVICIO DE BARES Y CONFITERÍAS (Inc. LOCALES DE EXPENDIO DE BEBIDAS CON SERVICIOS DE MESA Y/O MOSTRADOR, SALONES DE TE, SERVICIOS).	GUIDO CASTIELLO	743661
E/2023-27220	8/5/23	RESTOSOPA	SERVICIOS DE ELABORACIÓN Y VENTA DE CALDOS.	GERMAN MONTERO JIMENEZ, MISRAIN FRUCTUOSO ARVELO	743955
E/2023-26511	10/5/23	REVISTA DOMINICANITA INTERNACIONAL REVISDOM	ACTIVIDAD DE CREACIÓN, PRODUCCIÓN Y EDICIÓN DE UNA REVISTA DE CIRCULACIÓN FÍSICA Y DIGITAL, DEDICADA A INFORMAR SOBRE LA PROYECCION DE LOS PUEBLOS Y COMUNIDADES DE LA REPÚBLICA DOMINICANA…	MANUEL ENRIQUE CEBALLOS PEÑA	744409
E/2023-23122	9/5/23	REVIVE	SERVICIOS DE ESTÉTICA EN BELLEZA, CUIDADOS CORPORALES, SERVICIOS DE MASAJES DE REDUCCIÓN Y RELAJACIÓN, TRATAMIENTOS FACIALES Y CORPORALES, VENTA DE PRODUCTOS DE BELLEZA.	SERVICES DE SANTÉ HAITIANO DOMINICAINE SESAHD S.R.L.	744201
E/2023-29239	17/5/23	REYCAT STUDIO	SERVICIOS DE PUBLICIDAD, MARKETING DIGITAL.	CARMEN CECILIA MARTINEZ MIESES	745591
E/2023-22729	5/5/23	RHP CRIADERO GOLDEN TIME#	CRIADERO DE MASCOTAS DE VARIAS DE RAZAS Y ESPECIES. SERVICIOS CONEXOS, HOTEL, ENTRENAMIENTO, CUIDADOS, PROMOCIÓN, COMERCIALIZACIÓN, ETC.	FRANCISCO ROBERTO DE JESUS HENRIQUEZ PEREYRA	743660
E/2023-11641	5/5/23	RICHIEZ & ALVAREZ LEGAL CONSULTING LAWYERS	SERVICIOS DE ASUNTOS JURÍDICOS EN GENERAL TALES COMO SERVICIOS JURÍDICOS LABORAL, ADMINISTRATIVO, PENAL, INMOBILIARIO, CIVIL, EMPRESARIAL, CONSTITUCIÓN DE COMPAÑÍAS Y MAS…	PEDRO ALVARO RICHIEZ JULIAN	743552
E/2023-26739	9/5/23	RIJARO INVESTMENTS	COMPRA Y VENTA DE BIENES RAICES	RICHARD VITO SIMONE III	744179
E/2023-28354	12/5/23	RINCON PLASTICOS	MPORTACION, EXPORTACION, COMERCIALIZACION, ALMACENAMIENTO DE ARTICULOS DESECHABLES Y ENVASES PREFABRICADOS DE PAPEL, CARTON, ALUMINIO, PLASTICO…	YOHANNA ANABELL CORDERO REYES	744932
E/2023-28653	15/5/23	RINCON S. BILLING	SERVICIOS DE GESTIÓN Y TRAMITE DE COBROS DE SEGUROS MÉDICOS ENTRES CLIENTES Y ASEGURADORA, SERVICIOS CALL CENTER.	RODOLFO ESMAIRIS RINCON SANTANA	745199
E/2023-28804	16/5/23	RIVERA TOURS PUNTA CANA	VENTA DE EXCURSIONES POR LUGARES TURÍSTICO DEL TERRITORIO NACIONAL, TURISMO DE CAMPO Y MONTAÑA	JESUS MOTA RIVERA	745447
E/2023-29096	17/5/23	RIVERSIDE CAR WASH NEGOCIOS DIVERSOS	SERVICIOS DE LAVADO EXTERIOR E INTERIOR DE TODO TIPO DE VEHICULOS Y MOTOCICLETAS.	EMILIA ALTAGRACIA CARPIO, ELVIN FULGENCIO CALDERON	745711
E/2023-28683	15/5/23	RIVIERA CAPITAL	OTORGAR FINANCIAMIENTOS A TÍTULO PERSONAL O A COMERCIOS DESTINADOS A LA COMPRA DE VEHÍCULOS DE MOTOR Y CUALQUIER TIPO DE VEHÍCULO…	EMMANUEL EDUARDO RIVERA PICHARDO	745173
E/2023-28973	17/5/23	RMC RECLAMACIONES MEDICAS CABRERA	SERVICIOS DE MANEJO DE RECLAMACIONES MEDICAS DE MANERA GENERAL, DÍGASE RECOLECCIÓN DE RECLAMACIONES MEDICAS, SERVICIOS DE AUDITORIAS…	ERLINK RAFAEL CABRERA NUÑEZ	745657
E/2023-27971	11/5/23	RND INVERSIONES PATRIMONIALES	SERVICIOS DE ADMINISTRADORA DE BIENES MUEBLES E INMUEBLES, CONDOMINIOS, NEGOCIOS, SOCIEDADES COMERCIALES.	RENE NESRALA DAUHAJRE	744483
E/2023-18371	27/3/23	ROADWAY AUTO SERVICES	COMPRA Y VENTA DE REPUESTOS, ACCESORIOS Y NEUMATICOS PARA VEHICULOS, COMPRA Y VENTA AL POR MAYOR Y DETALLE DE TODO TIPO DE VARIEDAD DE LUBRICANTES, GRASAS, ACEITES, ADITIVOS, FILTROS…	YANCARLOS ALCANTARA LORENZO	743586
E/2023-29227	17/5/23	ROAIRE	SERVICIOS DE MANTENIMIENTO PREVENTIVO Y CORRECTIVO EN AIRES ACONDICIONADOS, REPARACIÓN, INSTALACION Y MANTENIMIENTO DE EQUIPOS DE AIRE ACONDICIONADOS, IMPORTACION…	LUIS ANTONIO ROA RODRIGUEZ	745604
E/2023-27630	10/5/23	ROCAFORT RL	CONSULTORÍA Y DESARROLLO DE COMUNICACIÓN ESTRATÉGICA INTEGRAL, MANEJO DE MEDIOS DE COMUNICACIÓN Y PUBLICIDAD.	RANDOPH DE JESÚS LUNA MORALES	744257
E/2022-63767	9/5/23	ROCALD	VENTA AL POR MAYOR EN COMISION O CONSIGNACION DE ALIMENTOS, BEBIDAS Y TABACO. SERVICIOS INMOBILIARIOS REALIZADOS POR CUENTA PROPIA CON BIENES PROPIOS O ARRENDADOS.	ROBINSON JOSELITO CALDERON ESTEVEZ	744098
E/2023-29188	17/5/23	ROCÍO D OLEO VISUALS	OFRECER SERVICIOS DE FOTOGRAFÍA, AUDIOVISUALES, MERCADEO, PUBLICIDAD, ASÍ COMO TAMBIÉN CUALQUIER SERVICIO RELACIONADO A ESTOS FINES.	ROCIO ALTAGRACIA D'OLEO CABRERA	745567
E/2023-27334	9/5/23	ROJAS CAMINERO GROUP	SERVICIOS Y OBRAS DE INGENIERIA CIVIL, TRABAJOS GENERALES DE CONSTRUCCION Y EDIFICACION EN GENERAL PARA LOS DIFERENTES SECTORES.	YAMIRELIS ROJAS MALDONADO	744047
E/2023-29209	17/5/23	ROKAMAR RESIDENCES	DESARROLLO DE PROYECTO INMOBILIARIO Y NOMBRE DE RESIDENCIAL.	FRANKLIN MIGUEL VICTORIA MEDRANO	745580
E/2023-28342	16/5/23	ROKK RECORDS D.R.	SERVICIOS DE CASA DISQUERA.	RAKESH RAMESH	745406
E/2023-26555	5/5/23	ROLLOS DEL CARIBE - RODECA	IMPORTACION DE PRODUCTOS DE PAPELERIA Y EQUIPOS DE OFICINA .	JESUS DE PEÑA PEREZ	743448
E/2023-27908	11/5/23	ROMA TECH	COMERCIALIZACIÓN DE DE ARTÍCULOS Y COMPONENTES TECNOLÓGICOS (TECLADO, MOUSE, COMPUTADORAS, ALTAVOCES, ENTRE OTROS)	ROBERTO ANTONIO AMPARO GARCIA	744471
E/2023-26928	8/5/23	ROMPACK SECURITY	SERVICIO DE EMPAQUETADO DE MALETAS.	REBECA ORTEGA MORENO	743726
E/2023-25337	9/5/23	RONAMI CONSTRUCTION GROUP	ACTIVIDAD DE CONSTRUCCIÓN DE EDIFICACIONES, REMODELACIONES DE ESTRUCTURAS Y ESPACIOS, DISEÑOS, SUPERVISIÓN DE OBRAS Y PRESUPUESTOS.	HELEM NAOMIS CEDANO PERDOMO	744122
E/2023-26776	9/5/23	RONDON ROSARIO MULTI SERVICES	SERVICIOS DE GRABACIÓN DE VIDEOS 360, VIDEOS REGULARES Y SERVICIOS FOTOGRÁFICOS.	RONALD RONDON RODRIGUEZ, JOSE MANUEL DEL ROSARIO GUANTE	744185
E/2023-22037	5/5/23	RONNAND AUTO IMPORT	IMPORTACION, EXPORTACION, COMERCIALIZACION Y FINANCIAMIENTO DE VEHICULOS DE MOTOR NUEVOS Y USADOS	RONNY GUARIONEX GARCÍA ROSARIO , ANDY JULIÁN PAYERO CABRERA	743545
E/2023-26075	11/5/23	ROOTS REAL STATE	MEDIACIÓN O INTERMEDIACIÓN EN TODO TIPO DE OPERACIONES INMOBILIARIAS. GESTIÓN Y ADMINISTRACIÓN DE INMUEBLES. ADQUISICIÓN, CONSTRUCCIÓN, PROMOCIÓN…	LORENZO ALEJANDRO MARTE VARGAS	744603
E/2023-29147	17/5/23	ROPA DE PACA GISSELLEVD	COMERCIALIZACIÓN, VENTA Y DISTRIBUCIÓN DE PRENDAS Y ACCESORIOS DE VESTIR.	GISSELLE DEL PILAR BERNAL DE COMPRES	745534
E/2023-28743	15/5/23	ROSE LOGIC	SERVICIO DE TRANSPORTE NACIONAL E INTERNACIONAL Y SERVICIO DE LOGÍSTICA NACIONAL E INTERNACIONAL.	ISAIAS JOSUE ROSARIO LUCIANO	745220
E/2023-27239	10/5/23	ROSELIA COMERCIAL	VENTA AL POR MENOR DE PRODUCTOS ALIMENTARIOS N.C.P., EN COMERCIOS ESPECIALIZADOS.	DIANA DEVERS HIDALGO	744428
E/2023-29316	17/5/23	ROSFEST	VENTA DE ARTÍCULOS DE FIESTAS, DECORACIONES Y ALQUILERES DE ARTÍCULOS DE EVENTOS.	CARINA ROSARIO DE DE LOS SANTOS	745681
E/2023-24937	10/5/23	ROTE BAPER	VENTA DE CIGARRILLOS ELECTRÓNICOS, VAPER, REPARACIÓN DE LOS MISMOS, ADEMÁS DE VENTA DE ACCESORIOS.	MERCEDES MARIA RODRIGUEZ TEJADA	744276
E/2023-27034	15/5/23	ROYAL TEAM SUPLIDORES	IMPORTACIÓN, COMPRA, DISTRIBUCIÓN, EXPORTACIÓN, COMERCIALIZACIÓN Y VENTA DE MATERIALES GASTABLES, EQUIPOS, IMPRESOS, MUEBLES, SUMINISTROS Y ARTÍCULOS DE OFICINA…	EDWIN SUSAÑA CÁCERES	745054
E/2023-29129	16/5/23	RPK PAINT MARKET	VENTA, FABRICACIÓN Y DISTRIBUCIÓN DE PINTURAS EN GENERAL. IMPORTACIÓN Y EXPORTACIÓN DE PRODUCTOS QUÍMICOS Y MATERIA PRIMA.	SAMUEL ANTONIO KELLY	745510
E/2023-28091	15/5/23	RPR MARTÍNEZ DEVICES	REPARACIÓN DE COMPUTADORAS, CELULARES, LAPTOPS, DISPOSITIVOS ELECTRÓNICOS.VENTA DE PIEZAS PARA LAPTOPS, PIEZAS PARA COMPUTADORAS, CELULARES, DISPOSITIVOS TECNOLÓGICOS…	ALY VERNABE MARTÍNEZ ARIAS	745038
E/2023-27452	9/5/23	RUBÍ & JOHN	SERVICIOS DE TRANSPORTE, MECÁNICA Y TALLER AUTOMOTRIZ, VENTA DE ALIMENTOS Y BEBIDAS.	SILVIO TEODORO SOSA TAVAREZ	744183
E/2023-26306	5/5/23	RUBINSKY K&R FOODS	SERVICIOS DE RESTAURACIÓN, ELABORACIÓN, VENTA Y DISTRIBUCIÓN DE ALIMENTOS Y BEBIDAS PARA CONSUMO EN ESTABLECIMIENTOS Y A DOMICILIO…	RUBINSKY GARCIA JIMENEZ	743550
E/2023-28880	16/5/23	RUIZ-IBERT LEGAL	SERVICIOS DE OFICINA DE ABOGADOS.	MARIA FERNANDA RUIZ IBERT DE FERNANDEZ	745326
E/2023-27003	8/5/23	RULIFES RD	SERVICIO DE GIMNASIO, VENTA AL POR MAYOR Y DISTRIBUCION DE EQUIPOS, MATERIALES FITNESS Y WELLNESS, EXPORTACION E IMPORTACION DE EQUIPOS FITNESS…	RAUL GONZALEZ BORREGO	744028
E/2023-27746	15/5/23	RUMBADERA EN LA ISLA SAONA	SERVICIOS DE TOUR OPERADOR, SERVICIOS TURISTICOS. EXCURSIONES, ORGANIZACION DE EVENTOS, FIESTAS.	ADAM DE JESUS CEPEDA	745160
E/2023-26504	4/5/23	RUSTICANA	DESARROLLO INMOBILIARIO.	GUILLERMO NICOLAU SALLERAS	743409
E/2023-27785	10/5/23	RUTA DE PRESTAMOS BETANIA	SERVICIOS DE PRESTAMOS.	BETANIA MERCEDES FERNANDEZ	744384
E/2023-26704	5/5/23	RYM SOLANO STUDI4S	ACTIVIDAD DE PRODUCCIÓN DE AUDIOVISUALES, MULTIMEDIA, DISEÑO GRÁFICO, CREACIÓN DE CONTENIDO PARA REDES SOCIALES, DISTRIBUCIÓN Y COMERCIALIZACIÓN DE DISTIPOSITIVOS TECNOLÓGICOS.	RODRIGO AVIMAEL SOLANO MOJICA	743562
E/2023-23665	10/5/23	S Y B ELECTRONICA	VENTA DE ARTÍCULOS Y PIEZAS ELECTRÓNICAS	YERANNI MATOS PIANTINI	744256
E/2023-27116	8/5/23	SABORES DEL FUTURO	ENTIDAD SIN FINES DE LUCRO. GESTIONAR Y PROVEER ALIMENTOS PARA PERSONAS DE ESCASOS RECURSOS. IMPARTIR TALLERES Y CHARLAS SOBRE ELABORACIÓN Y MANIPULACIÓN DE LOS ALIMENTOS Y BEBIDAS…	JUAN JACOBO MILADEH JAAR	743871
E/2023-26740	15/5/23	SABORES FAST FOOD BY DASHLEY	NEGOCIO DE COMIDA RÁPIDA, VENTA DE COMIDA RÁPIDA Y BEBIDAS ALCOHÓLICAS.	JUAN MARCOS ARIAS MIESES	745237
E/2023-24945	16/5/23	SABUESO GPS TRACKER	SERVICIOS DE INSTALACIÓN DE GPS PARA VEHÍCULOS.	YOHANY FRANCISCO AGRAMONTE PEREZ	745363
E/2023-29189	17/5/23	SADASHI	BRINDAR SERVICIOS DE SALUD Y ESTÉTICOS DE LA MÁS ALTA CALIDAD DENTRO DEL MERCADO, CUIDANDO DEL BIENESTAR Y ARMONÍA DE NUESTROS CLIENTES, INNOVANDO CON TÉCNICAS PARA SATISFACER SUS NECESIDADES.	SACHI DAIALA DURÁN, GREY WILLIAMS GÓMEZ FIGUERA	745570
E/2023-28615	15/5/23	SADI	SERVICIO DE CUIDADO INFANTIL, REFORZAMIENTO ACADÉMICO, CLASES DE LECTOESCRITURA Y ESTIMULACIÓN TEMPRANA.	ELIBETH MARGARITA LOPEZ PEREZ	745132

[210] EXPEDIENTE	[220] FECHA	[561] NOMBRE COMERCIAL	[510] ACTIVIDAD	[730] SOLICITANTE	REGISTRO
E/2023-27943	15/5/23	SAFE MOBILE STORE SAMOS	COMPRA, VENTA Y SUPLIDOR DE EQUIPOS CELULARES, TABLETS, LAPTOPS, COMPUTADORAS DE MESA, CÁMARAS PROFESIONALES, DRONES, RELOJES INTELIGENTES, AURICULARES, AUDÍFONOS…	SAMUEL OGARIS JIMENEZ RAMIREZ	745020
E/2022-72220	10/5/23	SAHR REALTY AND INVESTMENTS	COMPRA Y VENTA DE MUEBLES E INMUEBLES, ADMINISTRACION DE PROPIEDADES, COMPRA, VENTA Y ALQUILERES DE VEHICULOS.	ROY WOLF STEVEN	744449
E/2023-29035	16/5/23	SALA DE TAREAS PEQUEÑOS RETOÑOS	SERVICIOS DE SALA DE TAREAS Y TUTORIA.	MARIFEL ALMONTE REYES	745456
E/2023-27857	10/5/23	SALDAÑA GROUP	DESARROLLO DE SOFTWARE.	ELIAS NOE CORSINO SALDAÑA, NOEL IVAN PEREZ SALDAÑA	744426
E/2023-26606	10/5/23	SALDAÑA MARTÍNEZ AUTO IMPORTS AND SERVICES	SERVICIOS DE ADUANAS, COMPRA DE VEHÍCULOS NUEVOS Y USADOS, IMPORTACIÓN DE PARTES AUTOMOTRICES, IMPORTACIÓN DE CAMIONES, SERVICIOS DE REPARACIÓN VEHICULAR.	JUAN CARLOS RODRIGUEZ GALLARDO	744266
E/2023-27543	9/5/23	SALIMA DISTRIBUCIONES	DISTRIBUCIÓN DE PRODUCTOS ALIMENTICIOS.	DANIEL MANZUETA ABAD, RIQUELVIN BATISTA FERRERAS	744202
E/2023-26204	5/5/23	SALON DE BELLEZA JUDELKA GARCIA	CENTRO DE BELLEZA DEDICADO A PEINAR CABEZAS, PELUCAS Y POSTIZOS. ONDULAR Y DESRIZAR EL CABELLO MEDIANTE REACCIONES QUIMICAS. CORTAR EL CABELLO ADAPTANDOLO AL GUSTO, ESTILO…	MELANEA JUDELKA GARCIA REYES	743449
E/2023-27458	9/5/23	SALON LAS ESPERANZAS	SERVICIOS DE CENTRO DE BELLEZA.	YULY MARIA FRANCISCA FERMIN CORCINO	744132
E/2023-27953	11/5/23	SAMBO VAN PIZZA CAFETERIA	VENTAS DE COMIDA RAPIDA Y EMPRESARIAL, ARROZ,HABICHUELA ,CARNE GUISADA ENSALADAS, PIZZA,CHIMI, SANDWICH, POLLO FRITO, YAROA BARIADA , BURRITO, HAMBURGUESA…	JOHNNY RADHAMES MOQUETE SEGURA	744688
E/2023-27426	9/5/23	SAMMY RENT CAR	RENTA DE VEHICULOS EN GENERAL	SAMUEL JOSE DOMINGUEZ HENRIQUEZ	744113
E/2023-20245	4/4/23	SAN ELIAS METAL	SERVICIOS DE GESTIÓN ADUANALES, MUDANZAS NACIONALES E INTERNACIONALES, ARTÍCULOS FERRETEROS, VENTA DE PIEZAS DE VEHÍCULOS DE MOTOR NUEVOS Y USADOS.	SAN ELIAS METAL, S.R.L.	742997
E/2023-28051	11/5/23	SAN PEDRO DE MACORÍS EN EL CARIBE AYER Y HOY	SERVICIOS DE DIFUNDIR INFORMACION SOBRE RELATOS HISTORICOS EN LOS DIFENTES MEDIOS DE COMUNICACION.	CARLOS JUAN ANTONIO MUSA HAZIM	744549
E/2023-29131	16/5/23	SANDBLUE LUXURY PROPERTIES	SERVICIOS DE BIENES RAICES, ADMINISTRACIÓN INMOBILIARIA, GESTION INMBILIARIA, SERVICIOS DE ASESORÍA INMOBILIARIA, SERVICIOS DE DESARROLLO INMOBILIARIO.	GENESIS ANTONIO SANTANA TEJADA	745513
E/2023-28193	12/5/23	SANDRA R&V COLCHAS & MAS	DISTRIBUCION Y VENTAS AL POR MAYOR Y DETALLES DE JUEGOS DE COLCHAS, JUEGOS DE SABANAS Y JUEGOS DE ALFOMBRAS	SANTA DE LA ROSA VALDEZ	744906
E/2023-26312	4/5/23	SANDRINE DESIGN	SERVICIO DE DISEÑO, DECORACION DE INTERIORES.	SANDRINE DUPONT	743423
E/2023-26209	5/5/23	SANPARTES AUTO REPUESTOS Y REPARACIONES DE SAN PEDRO AWM	VENTA DE PIEZAS, PRODUCTOS Y ACCESORIOS PARA AUTOMÓVILES, AUTOBUSES, CAMIONES Y EQUIPOS PESADOS, ADEMÁS DE REPARACIÓN DEL SISTEMA ELÉCTRICO DE DICHOS VEHÍCULOS.	LIZARDO AQUINO DE LA ROSA	743458
E/2023-28312	15/5/23	SANTA ESENCIA TROPICAL	ELABORACIÓN DE JUGOS NATURALES Y SUS CONCENTRADOS, DE FRUTAS, HORTALIZAS Y LEGUMBRES	JONATAN FORCHUE METIVIER	745143
E/2023-27124	8/5/23	SANTIAGO PARA CRISTO RD	SIN FINES DE LUCRO REALIZACION DE DONACIONES DE ALIMENTOS, MATERIALES BIBLICOS, MEDICAMENTOS Y PREDICACION DE LA PALABRA DE DIOS AL PUBLICO EN GENERAL.	JUAN MANUEL ALMONTE ROSARIO, CAROLINA ALTAGRACIA CORNIEL JIMENEZ	743901
E/2023-27690	12/5/23	SARAH ROA FABRICA DE SABORES	SE DEDICA A LA FABRICACIÓN, DISTRIBUCIÓN, IMPORTACIÓN, EXPORTACIÓN Y VENTA DE COMIDAS, ASÍ COMO SUMINISTROS AL POR MAYOR Y DETALLE PARA COCINA Y RESTAURANTES…	DOMINGO ANTONIO ROA MELO	744886
E/2023-28563	15/5/23	SAV ADVISORS	SERVICIOS DE CONSULTORÍA LEGAL Y DE NEGOCIOS.	MICHELLE ABREU VARGAS	745061
E/2023-28497	15/5/23	SAVEMA	SERVICIOS DE HOTEL, ALQUILER DE VILLA, ALQUILER HABITACIONES, ALQUILER APARTAMENTOS, GESTIÓN INMOBILIARIA , EXCURSIONES.	XAVIER EUGENE PHILIPPE A. APPIETTO	744995
E/2023-28969	16/5/23	SAZON CRIOLLO DEL NORTE RAQUEL	ELABORACION Y VENTA DE SAZONES, ESPECIAS, CONDIMENTOS Y AFINES.	RAQUEL ARCANGEL	745402
E/2023-27260	12/5/23	SC ROMERO GROUP	VENTA Y COMERCIALIZACION DE VEHICULOS DE MOTOR, TRANSPORTE DE PASAJEROS Y CARGA COMPRA Y VENTA DE INMUEBLES.	RAFAEL ROMERO MATEO	744922
E/2023-27518	9/5/23	SCARLETH BADIA TRAVEL	VENTA DE PASAJES AEREOS, TERRESTRES Y FERIES. ORGANIZACION Y VENTA DE EXCURSIONES NACIONALES Y PAQUETE TURISTICOS. ACTIVIDADES RELACIONADAS CON EL TURISMO INTERNO Y EXTERNO.	SCARLETH MARIA BADIA BRACHE	744176
E/2023-25871	16/5/23	SCH CONSTRUCCIONES DE SISTEMAS CIVILES E HIDRAULICOS	CONSTRUCCIONES DE OBRAS CIVILES, HIDRÁULICAS, SANITARIAS, PLUVIALES, VIALES EN GENERAL, ADMINISTRACIÓN, DIRECCIÓN Y GESTIÓN DE PROYECTOS Y ALQUILES DE EQUIPOS Y MAQUINARIAS EN GENERAL.	EDUARDO FELIZ PEREZ, ANYI TEJADA SANCHEZ	745415
E/2023-28149	11/5/23	SCINTILLARE	OFRECER SERVICIOS EDUCATIVOS MEDIANTE EL EMPLEO DE UN PROGRAMA DE ESPARCIMIENTO Y EXPLORACIÓN QUE GIRA EN TORNO AL JUEGO COMO HERRAMIENTA DE APRENDIZAJE Y NUEVOS DESCUBRIMIENTOS.	MARIA DEL PILAR ALBER FABIAN , MASSIEL DEL RIO PIÑA	745270
E/2023-27982	11/5/23	SECRET DU SUCRE	REPOSTERÍA (BROWNIES, GALLETAS, PASTELES, ETC.)	ELDIANA MADERA RAMIREZ DE TEJERA	744493
E/2023-24440	8/5/23	SEGROSS COMERCIAL	VENTAS DE IMPORTACIÓN, EXPORTACIÓN Y SERVICIOS DE “ARTÍCULOS FERRETERO PLOMERÍA Y ELECTRICIDAD ILUMINACIÓN, MEDICAMENTOS, GASTABLES Y DESECHABLES MÉDICO…	ORLANDO FRANCISCO DIAZ PAYANO, RANDY MOISES SEGURA ROSSIS	743702
E/2023-28571	15/5/23	SELNET SERVICES	SERVICIOS DE ELECTRICIDAD SEGURIDAD Y REDES.	JOSIA RAFAEL MOSCOSO TRINIDAD	745080
E/2023-27269	9/5/23	SENSEI RYOSHI UNAGI	COMERCIALIZACIÓN DE ALIMENTOS Y PRODUCTOS MARINOS TALES COMO: ANGUILAS, PESCADOS, MARISCOS Y ANIMALES MARINOS DE CONSUMO.	GRACIA SEURIN TAVERAS	744015
E/2023-27758	10/5/23	SERVICIO DE SEGURIDAD Y PROTECCION EL DIAMANTE	SERVICIOS DE SEGURIDAD RESIDENCIAL, COMERCIAL E INDUSTRIAL, VIGILANCIA, INVESTIGACIONES PRIVADAS, PROTECCIÓN Y VENTA DE EQUIPOS DE SEGURIDAD.	SERVICIO DE SEGURIDAD Y PROTECCION EL DIAMANTE SRL	744361
E/2023-24404	9/5/23	SERVICIOS ABECOPARK	SERVICIOS INMOBILIARIOS, ALQUILERES, SERVICIOS Y CONTRATACIONES DE ESTRUCTURAS COMERCIALES Y DE OCIO, ARRENDAMIENTO DE INSTALACIONES COMERCIALES O INDUSTRIALES.	ZULEYMY RAFELINA ABREU	744074
E/2023-28055	11/5/23	SERVICIOS AUTOMOTRIZ PABLO PEREZ	REPARACION DE VEHICULOS, MECANICA AUTOMOTRIZ EN GENERAL.	PABLO NOEL PEREZ VALDEZ	744562
E/2023-24936	27/4/23	SERVICIOS CONTABLES CASTRO & PAULINO SCCP	SERVICIOS JURÍDICOS Y DE CONTABILIDAD, TENEDURÍA DE LIBROS Y AUDITORÍA; ASESORAMIENTO EN MATERIA DE IMPUESTOS; ESTUDIOS DE MERCADOS Y REALIZACIÓN DE ENCUESTAS DE OPINIÓN PÚBLICA.	SAMUEL CASTRO BRITO	743361
E/2023-26819	5/5/23	SERVICIOS DE ALOJAMIENTO TURÍSTICOS ÉLITE-SATÉLITE	SERVICIOS DE ALOJAMIENTO, ADMINISTRACIÓN DE INMUEBLES TURÍSTICOS.	SERVICIOS DE ALOJAMIENTO TURÍSTICO ÉLITE-SATÉLITE	743650
E/2023-24589	4/5/23	SERVICIOS DE FRENOS LPSS	SERVICIOS Y REPARACIONES DE FRENOS Y REPUESTO DE PIEZA DE FRENOS DE VEHÍCULO DE MOTOR.	LUIS MIGUEL SOTO SANTIAGO	743425
E/2023-29308	17/5/23	SERVICIOS DE TRANSPORTE ROMELL VARGAS	SERVICIOS DE TAXIS LIVIANO EN LA ZONA METROPOLITANA Y EN EL INTERIOR DEL PAIS	ROMELL VARGAS LIMA	745708
E/2023-25494	8/5/23	SERVICIOS DIVERSIFICADOS PANIAGUA JIMENEZ	SERVICIOS Y/O ASESORÍAS ADMINISTRATIVAS, FINANCIERA, CONTABLE, ESTRATEGIA, OPERACIONES, ADMINISTRACIÓN DE CONDOMINIOS, MANTENIMIENTO/ CONSTRUCCIÓN CIVIL Y ELECTROMECÁNICO…	NEUTON PANIAGUA JIMENEZ	743692
E/2023-27525	9/5/23	SERVICIOS FAC-LOP	DEDICARSE A TODO TIPO DE TRANSPORTE, TERRESTRE Y ADUANAL, PESADOS Y LIVIANOS, ACARREOS, MUDANZAS, TURÍSTICOS.	RAMON FACUNDO LOPEZ	744203
E/2023-29185	17/5/23	SERVICIOS INDUSTRIALES FERNANDO DIAZ	SERVICIOS DE HERRERIA, FABRICACIÓN EN HIERROS TODO TIPO DE ESTRUCTURA.	FERNANDO DIAZ SANTOS	745563
E/2023-24563	25/4/23	SERVIMEDIC NEURO-ENDOVASCULAR	VENTA, SERVICIOS, DISTRIBUCIÓN, COMERCIALIZACIÓN, IMPORTACIÓN, EXPORTACIÓN DE EQUIPOS Y DISPOSITIVOS DEL ÁREA MÉDICA.	SERVIMEDIC SI,	744200
E/2023-28619	15/5/23	SERVIPREST MCP	SERVICIOS FINANCIEROS.	DOMINGO ANTONIO DE LOS SANTOS ROSARIO	745118
E/2023-21070	11/4/23	SERVISHOP	OPERAR COMO SUBAGENTE BANCARIO MEDIANTE LA PRESTACIÓN DE SERVICIOS DIGITALES O PRESENCIALES PARA GESTIÓN O TRAMITACIÓN DE PAGOS, FACTURAS, PRODUCTOS y SERVICIOS FINANCIEROS…	GLOBAL MEDICAL PROCESSING GMP, SRL	743992
E/2023-27162	8/5/23	SERVITRANS 24 HORAS	SERVICIOS DE ENVIOS (COURIER).	EMMANUEL JACQUES MAURICE DRICE	743905
E/2023-22441	17/4/23	SESIR PRODUCTIONS	PERSONALIZACIÓN DE PRODUCTOS DIVERSOS COMO ROPA DE VESTIR, DE TAZA, LLAVEROS, BROCHURE, TARJETAS, GORRAS Y AFINES, ARTÍCULOS PROMOCIONALES Y VENTAS AL POR MAYOR Y DETALLE DE DICHOS PRODUCTOS…	SAMUEL ENRIQUE SILVERIO REYES	743835
E/2023-28579	15/5/23	SETOPHAGA	SERVICIOS DE BIENES RAICES E INVERSIONES INMOBILIARIAS.	FELINO ENRIQUE HERNANDEZ AGUASVIVAS	745075
E/2023-25743	5/5/23	SEZ & SON	VENTA, ALQUILER DE CASAS, APARTAMENTOS Y SOLARES	SEZ & SON, S.R.L, STEVEN EUGENE ZINHAGEL	743527
E/2023-28366	17/5/23	SFM CAKES	SERVICIOS DE REPOSTERIA EN GENERAL.	JAVIER DAVID COMPRES HIDALGO	745638
E/2023-19969	12/5/23	SHEPEL MERCANTIL	REPRESENTACIÓN DE EMPRESAS COMERCIALES, NACIONALES E INTERNACIONALES Y REPRESENTACIÓN DE MARCAS, IMPORTACIÓN Y EXPORTACIÓN DE PRODUCTOS :ALIMENTICIOS…	CHELENIN OSVALDO LUIS CORCHO	744979
E/2023-27979	11/5/23	SHEROLYN RAIMELIS COMPANY	VENTAS DE UTENSILIOS DE COCINA Y ARTÍCULOS PARA EL HOGAR.	PABLO NOVAS BLAISE	744491
E/2023-26407	4/5/23	SHINESHOP AA	VENTA DE ROPA FEMENINA Y MASCULINA.	JULIO AMADO ALCOBER DEL ROSARIO, MANUEL ANTONIO ALCANTARA POLANCO	743322
E/2023-29181	17/5/23	SHINHUA CORPORATION	PRESTAR SERVICIOS DE RESTAURANTE, PREPARACIÓN, PRODUCCIÓN, COMERCIALIZACIÓN, DISTRIBUCIÓN Y VENTA DE COMIDA ESTILO COREANA; ASÍ COMO LA VENTA DE BEBIDAS ALCOHÓLICAS NACIONALES E INTERNACIONALES…	YOUNGTAK OH	745555
E/2023-27338	17/5/23	SHK CLUB MERCEDES	VENTA, DISTRIBUCIÓN, SUPLIDOR, PROVEEDOR, SURTIDOR E IMPORTADOR DE VAPES Y PRODUCTOS DERIVADOS.	STALIN JAVIER MERCEDES POLANCO	745526
E/2023-28293	12/5/23	SHOES CLEAN CS	SERVICIOS DE LAVANDERÍA	SAMUEL ANTONIO CASTRO AMPARO, CESAR ENDILEDY OGANDO DE LOS SANTOS	744795
E/2023-28746	15/5/23	SIAN KAAN RD 1	DISEÑO, INSTALACIÓN Y COMERCIALIZACIÓN DE PROYECTO DE ENERGÍA DE FUENTES RENOVABLES, COMO ENERGÍA SOLAR, EÓLICA, GEOTÉRMICA, HIDROELÉCTRICA, MAREOMOTRIZ, BIOMASA Y BIOCARBURANTES…	FRANCISCO JAVIER HIDALGO GUTIERREZ	745227
E/2023-28749	15/5/23	SIAN KAAN RD 2	DISEÑO, INSTALACIÓN Y COMERCIALIZACIÓN DE PROYECTO DE ENERGÍA DE FUENTES RENOVABLES, COMO ENERGÍA SOLAR, EÓLICA, GEOTÉRMICA, HIDROELÉCTRICA, MAREOMOTRIZ…	FRANCISCO JAVIER HIDALGO GUTIERREZ	745224
E/2023-28750	15/5/23	SIAN KAAN RD 3	DISEÑO, INSTALACIÓN Y COMERCIALIZACIÓN DE PROYECTO DE ENERGÍA DE FUENTES RENOVABLES, COMO ENERGÍA SOLAR, EÓLICA, GEOTÉRMICA, HIDROELÉCTRICA, MAREOMOTRIZ, BIOMASA Y BIOCARBURANTEA…	FRANCISCO JAVIER HIDALGO GUTIERREZ	745232
E/2023-28767	15/5/23	SIAN KAAN RD 4	DISEÑO, INSTALACIÓN Y COMERCIALIZACIÓN DE PROYECTO DE ENERGÍA DE FUENTES RENOVABLES, COMO ENERGÍA SOLAR, EÓLICA, GEOTÉRMICA, HIDROELÉCTRICA, MAREOMOTRIZ, BIOMASA Y BIOCARBURANTES…	FRANCISCO JAVIER HIDALGO GUTIERREZ	745228
E/2023-28768	15/5/23	SIAN KAAN RD 5	DISEÑO, INSTALACIÓN Y COMERCIALIZACIÓN DE PROYECTO DE ENERGÍA DE FUENTES RENOVABLES, COMO ENERGÍA SOLAR, EÓLICA, GEOTÉRMICA, HIDROELÉCTRICA, MAREOMOTRIZ, BIOMASA Y BIOCARBURANTES…	FRANCICO JAVIER HIDALGO GUTIERREZ	745229
E/2023-28769	15/5/23	SIAN KAAN RD 6	DISEÑO, INSTALACIÓN Y COMERCIALIZACIÓN DE PROYECTO DE ENERGÍA DE FUENTES RENOVABLES, COMO ENERGÍA SOLAR, EÓLICA, GEOTÉRMICA, HIDROELÉCTRICA, MAREOMOTRIZ, BIOMASA Y BIOCARBURANTES…	FRANCISCO JAVIER HIDALGO GUTIERREZ	745230
E/2023-26925	8/5/23	SIDEP, SERVICIO DE INTERVENCION DINAMICO, EDUCATIVO Y PSICOLOGICO	OFRECER UN PROGRAMA DE INTERVENCIÓN ESPECIALIZADO PARA NIÑOS Y ADOLESCENTES ENFOCADO EN LA ESTIMULACIÓN DEL APRENDIZAJE POR MEDIO DE TERAPIAS, ASESORÍAS, Y ACTIVIDADES RECREATIVAS…	YUANTY RIVERA POLANCO	743725
E/2023-28821	16/5/23	SIMELVAR GROUP	SERVICIOS DE COMERCIALIZACIÓN, GESTIÓN, PRODUCCIÓN, EXPORTACIÓN DE: PRODUCTOS DE CONSUMO MASIVO TALES COMO: ALIMENTOS, FRUTAS, VEGETALES, CARNES.	FRANCISCO ALEJANDRO LEBREAULT ACEVEDO	745295
E/2023-28467	15/5/23	SIN PAUSA IMPORT	VENTA, EXPORTACION E IMPORTACION DE ARTICULO SANITARIO, PAPEL, TOALLAS SANITARIA, PAÑALES.	JOSE OMAR CRUZ VARGAS	744991
E/2023-26578	5/5/23	SIN YOYO NI ROLLO	SERVICIOS EDUCATIVOS DE NUTRICION Y EJERCICIOS EN LINEA.	WENDY MARLIN RAMIREZ MARTINEZ	743482
E/2023-26924	8/5/23	SIPRIAN GONZALEZ TRAVEL & EVENTS - SIGOTRAVEL	VENTA DE EXCURSIONES TURISTICAS NACIONALES E INTERNACIONALES, TALES COMO: EXCURSIONES EN BUGGIES Y ACTIVIDADES ACUATICAS RECREATIVAS, BOLETOS AEREOS…	SHEIDIS DEL CARMEN GONZALEZ DIROCHE, JULIO ALSIBIADE SIPRIAN DE LOS SANTOS	743742
E/2023-24110	4/5/23	SISTEMAS ESTRUCTURALES BIEN EDIFICADOS SEBÉBIEN	CONSTRUCCIÓN Y REMODELACIÓN DE VIVIENDAS, EDIFICIOS RESIDENCIALES, COMERCIALES Y DE INFRAESTRUCTURAS COMO CARRETERAS, PUENTES Y TUBERÍAS…	JHONNY PEREZ TAVERAS	743653
E/2023-26491	4/5/23	SKIN AVENUE ESTÉTICA Y LASER	SERVICIOS DE ESTÉTICA CORPORAL Y FACIAL, DEPILACIÓN LÁSER, TODO TIPO DE MASAJES, TRATAMIENTOS FACIALES Y CORPORALES, LIMPIEZAS FACIALES.	ARLINE LOPEZ ASENCIO	743410
E/2023-28376	12/5/23	SKYDIVE PUNTA CANA SDPC	OFRECER SALTOS DE PARACAÍDAS TANDEM, DESARROLLAR EL DEPORTE DE PARACAIDISMO, PREPARACIÓN Y CERTIFICACIÓN A NUEVOS PARACAIDISTAS DEPORTIVOS CON INSTRUCTORES PROFESIONALES…	VERONIKA RUTZ, JANA RUTZ	744928
E/2023-27058	8/5/23	SKYESTILO	VENTAS DE ROPA, VENTA DE ROPA NUEVAS Y USADAS.	PATRICIA MARIA MERCEDES PAULINO	743826
E/2023-26698	8/5/23	SLUGGER BRAND	FABRICACIÓN, DISTRIBUCIÓN Y VENTA DE PRODUCTOS PARA EL CUIDADO PROFESIONAL DE LA BARBA, CHAMPÚ, HIDRATANTE, LIMPIADOR FACIAL, JABÓN Y ACEITES NATURALES.	WINNIFER CELESTE VIZCAINO ROSARIO	743806
E/2023-28824	16/5/23	SMASH TOWN	SERVICIOS DE ALIMENTACIÓN; PROVISIÓN DE ALIMENTOS Y BEBIDAS; SERVICIOS DE RESTAURANTES; SERVICIOS DE COMIDA RÁPIDA; PREPARACIÓN Y VENTA DE HAMBURGUESAS…	EDGAR OSCAR SANCHEZ CONTRERAS	745310
E/2023-26566	5/5/23	SMILE CLINIC DR. BENJAMIN GUILLERMO	ODONTOLOGÍA ESTÉTICA Y REHABILITADORA, IMPLANTE DENTALES, CIRUGÍA ORAL Y MAXILOFACIAL, ENDODONCIAS, PRÓTESIS, ORTODONCIA Y ARMONIZACIÓN OROFACIAL.	BENJAMIN GUILLERMO CEDANO	743480
E/2023-27178	8/5/23	SOCIEDAD DE ARTISTAS Y MÚSICOS INDEPENDIENTES DOMINICANOS SAMID	ENTIDAD SIN FINES DE LUCROS ESTABLECIDA CON EL OBJETIVO DE DIGNIFICAR LA CLASE ARTISTICA CREANDO MEDIOS PARA EL CRECIMIENTO PROFESIONAL…	NEWTON SAMUEL MEJIA SANTANA	743916
E/2023-26888	8/5/23	SOFTCONECTA	IMPLEMENTACIÓN DE SOFTWARE Y SOLUCIONES TECNOLÓGICAS, SOPORTE TÉCNICO, DESARROLLO DE APLICACIONES, VENTA DE LICENCIAS AS A SERVICE…	BREILIN ANTONY CEDEÑO ALVAREZ	743699
E/2023-25853	5/5/23	SOFT-TWO	DISEÑO, DESARROLLO E IMPLEMENTACIÓN DE SOFTWARE, MARKETING DIGITAL Y PUBLICIDAD, ELABORACIÓN DE PÁGINAS WEB, INSTALACIÓN DE REDES INFORMÁTICAS…	JUAN LUIS JOA FELICIANO	743590
E/2023-27689	10/5/23	SOJA'S BOUTIQUE	SERVICIOS DE VENTA, IMPORTACIÓN, EXPORTACIÓN Y DISTRIBUCIÓN DE PRENDAS DE VESTIR, TALES COMO ROPAS, ZAPATOS, CARTERAS, ACCESORIOS, ASÍ COMO DE MUEBLES Y ELECTRODOMÉSTICOS.	GEISA SOJAILIN OLIVERO MATOS	744313

[210] EXPEDIENTE	[220] FECHA	[561] NOMBRE COMERCIAL	[510] ACTIVIDAD	[730] SOLICITANTE	REGISTRO
E/2023-27189	8/5/23	SOLERDOM	LA SOCIEDAD TENDRÁ POR OBJETO PRINCIPAL EL DESARROLLO, OPERACIÓN Y PROMOCIÓN DE PROYECTOS DE ENERGÍA RENOVABLES.	JAIRO ANDRÉS JORGE UREÑA	743936
E/2023-28302	12/5/23	SOLUAIRE	COMERCIALIZACIÓN Y DISTRIBUCIÓN DE EQUIPOS Y COMPONENTES PARA EL SUMINISTRO Y MANEJO DE GASES Y AIRE COMPRIMIDO, INCLUYENDO COMPRESORES, BOMBAS DE VACÍO…	JUAN CARLOS RODRIGUEZ GALLARDO	744858
E/2023-29080	16/5/23	SOLUCIONES BLAMISS	ASESORÍA DE MERCADEO, NEGOCIOS DE PRÉSTAMOS, ADMINISTRACIÓN DE BIENES RAICES Y TODO LO RELACIONADO CON ASUNTOS JURÍDICOS. ASESORÍA LEGAL…	FRANCISCO ALEJANDRO LEBREAULT ACEVEDO	745487
E/2023-27866	10/5/23	SOLUCIONES CARLOS PÉREZ	SERVICIOS DE CASA DE EMPEÑO, HIPOTECAS, PRESTAMOS, VENTAS DE LUBRICANTES, SERVICIO DE MECÁNICA EN GENERAL, ALQUILERES DE AUTO, CAR WASH, COMPRA Y VENTA DE VEHÍCULO.	CARLOS EDUARDO MANUEL PÉREZ	744957
E/2023-28233	12/5/23	SOLUCIONES DE INGENIERIA MOYA QUESADA	COMERCIALIZACION, SERVICIOS Y SOLUCIONES ESPECIALIZADAS PARA LA CONSTRUCCION; GERENCIA, DISEÑO, PLANIFICACION Y EJECUCION DE PROYECTOS DE CONSTRUCCION…	ALLEN NORBERTO QUESADA MIRO	744861
E/2023-19917	4/5/23	SOLUCIONES HIDROMECANICAS SD	SERVICIOS DE EXTRACCIÓN DE AGUA SUBTERRÁNEAS SOLUCIONES TECNOLÓGICAS PARA APLICACIONES COMERCIALES, RESIDENCIAL, PREVENCIÓN CONTRA INCENDIO Y ELIMINACIÓN DE AGUAS RESIDUALES.	ARLETTE DEL CARMEN BAEZ REYES	743419
E/2023-21139	15/5/23	SOLUCIONES M & M MATEO	VENTA DE ARTÍCULOS DEL HOGAR, PRODUCTOS Y MATERIALES DE LIMPIEZA, MATERIALES GASTABLES PARA USO HOSPITALARIO…	SANYEIRI SIRDARIA MATEO ROMERO	745183
E/2023-25798	5/5/23	SOLUCIONES MILLY	VENTA DE MATERIALES, HERRAMIENTAS, MUEBLES Y UTENSILIOS PARA OFICINA, CONTRACIONES DE SERVICIOS TECNICOS ELECTRICOS	MIGUEL ANGEL BERROA HERNANDEZ	743613
E/2023-27624	10/5/23	SOLUCIONES MÚLTIPLES EMPRENDE SOMUEMP	SERVICIOS DE PRESTAMOS EN GENERAL, SERVICIOS INMOBILIARIOS, ALQUILER Y VENTA DE EQUIPOS DE CONSTRUCCION.	JOSE MIGUEL DE LOS SANTOS CASTILLO, ANDRES MIGUEL TEJEDA GERONIMO	744259
E/2023-27215	8/5/23	SOLUCIONES SAITE	ALQUILER DE ENFROSCADOS MÉTALICOS, MATERIALES Y EQUIPOS DE CONSTRUCCIÓN.	BUND IMPORT, S.R.L , EQUITRANSA, S.R.L.	743956
E/2023-25944	9/5/23	SOLUCIONES TECHNOLOGICAS FOSTNET	REVENTA DE SERVICIO DE INTERNET, CABLE Y TELEFONÍA, DISTRIBUCIÓN, IMPORTACIÓN, EXPORTACIÓN Y VENTA DE EQUIPOS TECNOLÓGICOS AL POR MAYOR Y DETALLES.	JOSE MANUEL FORTUNA MARTINEZ	743984
E/2023-29016	16/5/23	SOLVCIONES	LOGÍSTICA Y SOLUCIONES EMPRESARIALES.	MIGUEL ANTONIO LUNA DIAZ	745436
E/2023-26179	5/5/23	SOMA SADMS REAL ESTATE AND INVESTMENTS	VENTA, ALQUILER Y ADMINISTRACION DE CASAS, APARTAMENTOS, SOLARES Y NAVES INDUSTRIALES. INVERSION DE BIENES RAICES EN GENERAL.	ALEXANDRA DEL CARMEN MARTE GARCIA, SANDY SAMUEL SOSA SANTOS	743625
E/2023-26949	12/5/23	SOMEONE´S FLOWERS RD	SERVICIOS DE FLORISTERIA, DECORACION DE EVENTOS, VENTA DE FLORES Y GLOBOS Y VENTA DE MATERIALES PARA FLORISTERIA.	ANGÉLICA MARÍA BENÍTEZ PIERRE	744984
E/2023-28461	12/5/23	SOPHIA AK STORE	VENTA DE PRENDAS DE VESTIR DE MUJERES, HOMBRE Y NIÑOS, ACCESORIOS BISUTERÍA, ARTÍCULOS DE TIENDA DE REGALOS,TALES COMO: BOLSOS PERSONALIZADOS, SOUVENIR, LLAVEROS Y AFINES.	KAREN KRISTAL ENCARNACION POLANCO	744982
E/2023-22924	9/5/23	SORAYA TERMINACIONES	VENTA Y DISTRIBUCIÓN AL POR MAYOR Y DETALLE DE MATERIALES PARA LA CONSTRUCCIÓN.	MANUEL ENRIQUE DE JESUS NOVA PATIN	744155
E/2023-28938	16/5/23	SORELLE	DISEÑO, COFECCION, FABRICACION, VENTA E IMPORTACION DE PRENDAS DE VESTIR, TALES COMO ROPAS, ZAPATOSY ACCESORIOS PARA DAMAS, CABALLEROS Y NIÑOS.	CHANTAL BARBARA FONCK	745365
E/2023-26567	5/5/23	SOSA RODRÍGUEZ SR ABOGADOS	ASESORÍA Y PRESTACIÓN DE SERVICIOS JURÍDICOS, ASÍ COMO LA PRESTACIÓN DE SERVICIOS DE ASESORAMIENTO EMPRESARIAL Y DE INVERSIÓN, Y DE SERVICIOS DE CONSULTORÍA EN MATERIA PRIVADA, COMERCIAL Y DE GESTIÓN DE ACTIVOS.	MATHEW ALBERTO SOSA DE LOS SANTOS	743471
E/2023-26897	12/5/23	SOSUA ECOLODGE SAINT	RUTA ECOLÓGICA Y ECOTURISTICA ENFOCADA EN LA ECOLOGÍA Y EL DESARROLLO TURÍSTICO COMUNITARIO , SENDERISMO, CAMPING, EXCURSIONES DE CAMPO, CHARLAS MEDIO AMBIENTAL…	JONATHAN SAINT EUSTACHE MESQUITA	744838
E/2023-27726	10/5/23	SOTO F RENT CAR	EXPORTACIONES PARA LA COMPRA Y POSTERIOR VENTA Y RENTA DE VEHÍCULOS DE MOTOR.	FRANKLIN RAFAEL SOTO PEREZ	744354
E/2023-25836	16/5/23	SOTO GURIDYS CONSULTORES EMPRESARIALES	SERVICIOS DE ASESORÍA JURÍDICA EN GENERAL Y GESTIÓN EMPRESARIAL Y DE NEGOCIOS.	ILONKA CALUSCA SOTO SOTO , MANUELA GURIDYS SOSA DE CHECO	745280
E/2023-26083	5/5/23	SOUTHTOWN STUDIO AND POST	PRODUCCIONES AUDIOVISUALES, CREACIÓN DE CONTENIDO DIGITAL PARA CINE Y TELEVISIÓN, ADEMÁS DE PRODUCCIÓN, DIRECCIÓN DE CONTENIDOS AUDIOVISUALES TALES COMO ANUNCIOS…	VICTOR JACOBO PEREZ MANCEBO	743677
E/2023-26678	5/5/23	SPA MEDICO DR. GABRIEL SERRANO	SERVICIOS DE SPA, ASÍ COMO TRATAMIENTO DE LA PIEL.	GABRIEL SERRANO SANMIGUEL	743538
E/2023-26485	4/5/23	SPECIAL EDUCATION & THERAPY SERVICES RELIEF	SERVICIOS DE TUTORIAS ESPECIALIZADAS, CUIDO DE PERSONAS CON NECESIDADES ESPECIALES Y TERAPIAS A DOMICILIO.	INCLUSIVE SERVICE JMM, S.R.L	743675
E/2023-21373	12/4/23	SPECIAL NIGHT TOUR	SERVICIOS DE PROMOCION, GESTION Y COORDINACION DE ACTIVIDADES TURISTICAS Y RECREATIVAS TALES COMO PERO NO LIMITADO EXCURSIONES EN BOOGIES, PASEOS A CABALLO, VISITAS A CUEVAS NATURLES…	SANDRA ELKE TILLMANNS	745041
E/2023-26778	10/5/23	SPEEDWAY PARK LAS AMERICAS	ADMINISTRACIÓN, CONTRATACIÓN Y EVALUACIÓN DEL DESEMPEÑO DE RECURSOS HUMANOS.	RAMON AMAURYS HERNANDEZ DE LA CRUZ	744262
E/2023-27130	11/5/23	SPICY AW VAPE AND LIQUOR	VENTA DE BEBIDAS Y VAPE.	ANTONY RAFAEL CONCEPCION GARCIA	744509
E/2023-26372	9/5/23	SPO&C FIRMA LEGAL	OFICINA DE ABOGADOS, SERVICIOS JURÍDICOS EN GENERAL.	SOJAILIN ALTAGRACIA TINEO PEREZ, LUZ CARLINA INFANTE FERMIN, PATRICIA MICHELLE REINOSO COLLADO, RAFAEL OMAR SURIEL ABREU	744100
E/2023-27917	11/5/23	SR.VALETRD	EMPRESA DEDICADA A LA PRESTACION DE SERVICIOS DE TRANSPORTE Y VALET PARKING	JEFFREY GOMEZ GONZALEZ	744487
E/2023-29267	17/5/23	SSR PRODUCT INTERNATIONAL	IMPORTACIÓN, EXPORTACIÓN, COMPRA Y VENTAS DE PRODUCTOS AGROPECUARIOS.	JOSE ALTAGRACIA SORIANO MEJIA, PEDRO ERNESTO SMITH RAMIREZ	745639
E/2023-27099	9/5/23	STALVF SERVICIOS & IMPRESIONES	SERVICIO DE IMPRESIONES, COPIAS, DIGITACIÓN, VENTAS DE PRODUCTOS AGRÍCOLAS, VENTAS DE ARTÍCULOS ELÉCTRICOS, PUBLICIDAD DE TERRENOS…	STALEN VALDEZ FALCON	744096
E/2023-28920	17/5/23	STARLIN P&M SERVICIOS TECNICOS	REPARACIÓN, VENTA Y ALQUILER DE EQUIPOS DE CONSTRUCCIÓN DE JARDINERÍA Y PLOMERIA.	ESTALYN PEREZ MERAN	745597
E/2023-27698	11/5/23	STAVER TECHNOLOGY	BRINDAR SERVICIOS PARA SMARTPHONE: ACTIVACIÓN, REPARACIÓN, DESBLOQUEO, FLASHEO, ACCESORIOS, EQUIPOS Y MICROSOLDADURA	STARLYN JOEL VERAS DURAN, ANNIVETTE ALTAGRACIA REYES	744669
E/2023-26887	11/5/23	STELL AR AGUILAR STUDIO	TRATAMIENTOS DE CUIDADO DE LA PIEL, MICROPIGMENTACION, EXTENSIONES DE PESTAÑAS, COSMETOLOGIO, SERVICIOS ESTETICOS, MESAJES PROFESIONALES	ESTELLA MERCEDES AGUILAR PEREZ	744576
E/2023-29160	17/5/23	STEREO TOURS	SERVICIOS DE TOURS PARA CONCIERTOS.	MARIA FERNANDA GUERRA GOMEZ	745541
E/2023-27961	11/5/23	STICKY WALL	ELABORACIÓN DE VINILES Y ELEMENTOS PERSONALIZADOS DECORATIVOS, DISEÑO GRÁFICO, ETIQUETAJE, SEÑALIZACIÓN, DISEÑO DE INTERIORES.	ROSA IVETTE ESCOBAR DE STARK	744507
E/2020-48914	11/5/23	STONE RENTALS AND TRAVELS BY PERLA GONZALEZ	RENTAS Y VENTAS DE APARTAMENTOS, SERVICIOS DE TOURS, EXCURSIONES NACIONALES E INTERNACIONALES	WILFRAN SANDY CABRERA MARTE, YONDY WILFRAN CABRERA MARTE	744644
E/2023-28590	15/5/23	STOP TREN HIDRAULICA	SERVICIOS DE TALLER MECANICA TREN DELANTERO Y SISTEMA HIDRAULICO.	DARLING OSIRIS JIMENEZ GARCIA	745087
E/2023-27002	8/5/23	STORE Q DOMINICANA	DISEÑOS Y CONSTRUCCIONES DE OBRAS CIVILES.	HECTOR JULIO FUENTES CEBALLOS	743785
E/2023-28562	15/5/23	STUDIO ABREU VARGAS SAV	FIRMA DE CONSULTORÍA LEGAL, EMPRESARIAL Y DE NEGOCIOS QUE OFRECERÁ SERVICIOS DE ASESORÍA A EMPRESAS Y NEGOCIOS.	MICHELLE ABREU VARGAS	745070
E/2023-27603	10/5/23	SUGERIDA-MENTE	SERVICIOS DE PSICOLOGÍA CLÍNICA EN GENERAL.	MARIANO MORENO JIMENEZ , GABRIELLA NICOLE CRUZ	744243
E/2023-27555	9/5/23	SULFOQUIMICA DOMINICANA	IMPORTACIÓN, PRODUCCIÓN, DISTRIBUCIÓN, VENTA DE SULFATO DE ALUMINIO, EQUIPOS PARA PLANTA DE TRATAMIENTO DE AGUA POTABLE Y RESIDUALES, MANTENIMIENTO Y DISEÑO DE ACUEDUCTOS Y PLANTAS DE TRATAMIENTO DE AGUAS.	JORGE NELSON SANCHEZ JIMENEZ	744212
E/2023-28015	11/5/23	SUNAISHI AUTO IMPORT	VENTA Y COMERCIALIZACION DE VEHICULOS DE MOTOR, REPUESTOS, PIEZAS Y SUS PARTES.	ANYI JOSEFINA BAEZ NOVA, RANDI GASPAL ORTIZ PERDOMO	744587
E/2023-27615	10/5/23	SUNPLACE DOMINICANA	DISTRIBUCIÓN Y COMERCIALIZACIÓN DE ALIMENTOS Y BEBIDAS, ACTIVIDADES DE DIVERSIÓN, ENTRETENIMIENTO.	SUNPLACE DOMINICANA, S.R.L.	744343
E/2023-27498	9/5/23	SUNSCAPE COCO DORADO PUNTA CANA	SERVICIOS DE ALOJAMIENTO EN HOTELES TURÍSTICOS; ORGANIZACIÓN DE ALOJAMIENTO EN HOTELES; REALIZACIÓN DE RESERVAS Y RESERVAS DE ALOJAMIENTO TEMPORAL…	THE CORYN GROUP II, LLC	744152
E/2023-26642	5/5/23	SUPER COLMADO SL ELIAN	COMERCIALIZACIÓN DE PRODUCTOS COMESTIBLES Y DEMÁS PRODUCTOS QUE SE COMERCIALIZAN EN COLMADOS	EDWARD ELIAN MATOS	743500
E/2023-28676	15/5/23	SUPER AHORRO EVANGELISTA MDS	COMERCIALIZACIÓN, DISTRIBUCIÓN Y EXPENDIO AL POR MAYOR Y DETALLES DESTINADOS A LA ALIMENTACIÓN HUMANA, BEBIDAS ALCOHÓLICAS, Y ALIMENTOS PERECEDEROS, ARTÍCULOS DE LIMPIEZA, HIGIENE…	MIZAEL EVANGELISTA UBIERA	745167
E/2023-27096	8/5/23	SUPER BODEGA SALMO 91	VENTA DE PROVISIONES ALIMENTICIAS, BEBIDAS EN GENERAL, PRODUCTOS DE LIMPIEZA Y DE HIGIENE PERSONAL.	NARCISO CUEVAS DIPRE	743851
E/2023-26906	8/5/23	SUPER COLKATHERINE	VENTA AL POR MENOR DE PRODUCTOS ALIMENTARIOS N.C.P., EN COMERCIOS ESPECIALIZADOS	KATHERINE FRANCISCO SANDOVAL	743728
E/2023-24977	10/5/23	SUPER COLMADO CUEVAS RAMOS	VENTA DE DIVERSOS TIPOS DE ALIMENTOS, BEBIDAS, PRODUCTOS DE LIMPIEZA DOMÉSTICA Y OTRAS MERCANCÍAS DESTINADAS PRINCIPALMENTE AL USO EN EL HOGAR.	FELICITO CUEVAS RAMOS	744235
E/2023-28632	15/5/23	SUPER COLMADO ELBIS ACOSTA LORA	COMPRA Y COMERCIALIZACIÓN DE PRODUCTOS COMESTIBLES, BEBIDAS ALCOHÓLICA Y NO ALCOHÓLICA, DE LIMPIEZA, EMBUTIDOS, VEGETALES, CARNES…	ELBIS ACOSTA LORA	745131
E/2023-27173	8/5/23	SUPER COLMADO LOS ROSARIO 3030	VENTA DE LOS PRODUCTOS DE LA CANASTA FAMILIAR, TALES COMO: PRODUCTOS COMESTIBLES, DE LIMPIEZA, DESECHABLES (VASOS, PLATOS, SERVILLETAS, CUBIERTOS, BANDEJAS, Y AFINES), BEBIDAS Y VEGETALES.	FELIX ROSARIO RUDESINDO	743910
E/2023-27763	10/5/23	SUPER GO	COMERCIALIZACIÓN DE PRODUCTOS COMESTIBLES, BEBIDAS, FRUTAS, VERDURAS, CARNES, PRODUCTOS LÁCTEOS, ACEITES, CHOCOLATES, AZÚCAR…	SANDY ABEL FIRPO FERNÁNDEZ	744360
E/2023-27764	11/5/23	SUPER MARKET KIARA C.J.M	COMERCIALIZACION Y VENTA DE ALIMENTOS, BEBIDAS, DETERGENTES, ARTICULOS PARA EL HOGAR, ARTICULOS DE CUIDADO PERSONAL Y TODO LO RELACIONADO AL PRESENTE OBJETO.	JAIRO PICHARDO	744673
E/2023-26784	5/5/23	SUPER TIENDA IMPORTADORA JUNJIE	VENTA, DISTRIBUCION DE ARTICULOS PARA EL HOGAR, PRODUCTOS ALIMENTICIOS, IMPORTACION, EXPORTACION DE MERCANCIAS Y ACCESORIOS DE BELLEZA.	JUNJIE WU	744135
E/2023-28620	15/5/23	SUPERAVIT CORPORATION	SERVICIOS DE CONSTRUCCIÓN DE OBRAS CIVILES, MECÁNICAS, ELÉCTRICAS Y DE ENERGÍA, PROCURA Y SERVICIOS…	JUAN ANDRES GUILARTE FUENMAYOR	745194
E/2023-21269	4/5/23	SUPERMARKET ERICK H.B	VENTA DE COMESTIBLES Y BEBIDAS.	ORQUIDEA ROCIO BURGOS DE HIDALGO	743378
E/2023-27478	10/5/23	SUPERMECADO RODRIGUEZ IRB	COMERCIALIZACIÓN Y VENTAS DE PROVISIONES ALIMENTICIAS TALES COMOS: GRANOS, PRODUCTOS AGRÍCOLAS, DERIVADOS DE LA LECHE, HUEVOS, PRODUCTOS ELABORADOS DE LA HARINA, ENLATADOS, AZÚCAR, BEBIDAS ALCOHÓLICAS, NO ALCOHÓLICAS Y PRODUCTOS DE LIMPIEZA.	IGNACIO RODRIGUEZ BRITO	744435
E/2023-27256	9/5/23	SUPLIAVES DEL CARIBE	SERVICIOS DE AVICULTURA, (CRÍA DE AVES DE CORRAL), PARA PRODUCCIÓN DE CARNE, CRIANZA Y VENTA DE POLLOS Y OTRAS AVES COMESTIBLES, COMERCIALIZACIÓN DE CONEJOS, GANADO BOVINO, PORCINO, OVINO, CAPRINO, PESCA.	NATASHA ESTEFANY AGUERO JIMENEZ	744164
E/2023-28104	11/5/23	SUPLIDORA HIBREA	SUPLIR ARTÍCULOS FERRETEROS, ELÉCTRICOS, REPUESTOS Y PIEZAS PARA VEHÍCULOS LIVIANOS Y PESADOS Y LUBRICANTES EN GENERAL, ASÍ COMO SUPLIR MATERIALES Y EQUIPOS MÉDICOS EN GENERAL.	VICTORIA MINERVA HIBREA DE MOTA	744649
E/2023-26864	17/5/23	SUPLIDORES INDUSTRIALES GAFERIN	SERCIOS DE VENTAS DE ELECTRODOMÉSTICO Y UTENSILIOS DE COCINA.	VICTOR MANUEL FIRME SEPULVEDA	745620
E/2023-27263	9/5/23	SUPLIMATCO XM	DISTRIBUCION Y VENTA DE MATERIALES DE CONSTRUCCION.	SUPLIMATCO XM, S.R.L.	744779
E/2023-28175	11/5/23	SUPLY MASA BRAINIELIS	FABRICACION Y VENTA AL POR MAYOR Y DETALLE DE MASA DE HARINA DE TRIGO PARA HACER EMPANADAS.	ALCANTARA MEDINA RECIO	744722
E/2023-28597	15/5/23	SUPLYCENTRO AMN	SUPLIDORES DE FAJAS, VENTA DE EQUIPOS DE BELEZA , ESTETICA Y COSMETICA , ALQUILER Y VENTA DE EQUIPOS PARA EVENTOS Y OFICINA, INSUMOS MEDICOS Y COMETICOS DE BELLEZA…	NANCY LORENZO DE JESUS	745095
E/2023-26737	5/5/23	SUPPLY CHAIN STUDIO	CONSULTORÍA Y ASESORÍA TÉCNICA EN CADENA DE SUMINISTROS DE BIENES Y SERVICIOS, TALES COMO DISEÑO, PLANIFICACIÓN, COMPRAS, PRODUCCIÓN, ALMACENAMIENTO Y LOGÍSTICA.	PEDRO JOSE CASTILLO HERRERA	743579
E/2023-24298	8/5/23	SUPPLYTODORD HNOS. JIMENEZ	VENTA, IMPORTACIÓN Y EXPORTACIÓN DE: •ELECTRO-HOGAR (FREIDORAS DE AIRE, LICUADORAS, BBQ, BATIDORAS, MICROONDAS, RADIOS, TELEVISORES, ESTUFAS, PLANCHAS).	JELYN JIMENEZ MARTINEZ , ELIZABETH JIMENEZ MARTINEZ	743939
E/2023-28794	16/5/23	SUSHI MAKE LUNA SUMAKE	RESTAURANTE FÍSICO PARA LA PREPARACIÓN Y VENTA DE SUSHI, COMIDA ASIÁTICA, Y COMIDA RÁPIDA DE TODO TIPO; VENTA DE BEBIDAS Y EVENTOS CULTURALES.	JOSÉ ALBERTO BERIGUETE BURGOS	745262
E/2023-25321	5/5/23	SVV MULTISERVICIOS	COMERCIALIZACIÓN, DISTRIBUCIÓN, IMPORTACIÓN, VENTA DE PRODUCTOS ALIMENTICIOS, MATERIAL GASTABLE DE OFICINAS, EQUIPOS DE OFICINAS Y MATERIALES DE LIMPIEZA…	KARLA STEPHANIA SOTO VIDAL	743605
E/2023-27468	11/5/23	SWEET FLAME	SERVICIOS DE VENTA AL POR MENOR DE PAN Y PRODUCTOS DE PANADERÍA, PRODUCTOS ALIMENTARIOS EN COMERCIOS ESPECIALIZADOS, CAFETERÍAS, RESTAURANTE Y VENTA DE POSTRES.	MAYELIN MARISOL MONTESINO OVALLES	744577
E/2023-28295	12/5/23	SWEETTLY	REPOSTERÍA: ELABORACIÓN Y VENTA DE BIZCOCHOS, BOCADILLOS DULCES Y SALADOS, PANADERÍA Y REPOSTERÍA ARTESANAL…	STHEPHANIE YAMILET MONTERO GONZALEZ	744814
E/2023-27890	10/5/23	SWR ENTERTAINMENT	CONTRATAR ARTISTAS Y REALIZAR GRABACIONES DE MÚSICA ASÍ COMO SU COMERCIALIZACIÓN Y DISTRIBUCIÓN DE LOS DISCOS.	EVENS SAINT-CLAIR	744443
E/2023-27216	8/5/23	SYH NAIL CENTER	SERVICIO DE CENTRO DE UÑAS, POSTURA, PEDICURE, MANICURE Y POSTURA DE PESTAÑAS	SANTA VALENZUELA COLAS	743964
E/2023-28635	15/5/23	TABACALERA PANAMERICANA, TABAPANA	PREPARACIÓN DE HOJAS DE TABACO Y VENTA AL POR MAYOR DE TABACO SIN MANUFACTURAR.	DOMINGA ALTAGRACIA NUÑEZ REYES	745134
E/2023-27279	9/5/23	TABERNA MUSEO DEL JAMÓN	IMPORTACIÓN, DISTRIBUCIÓN, VENTA DE ALIMENTOS, BEBIDAS Y ADMINISTRACIÓN DE RESTAURANTES.	GRUPENMAGER, S.R.L.	744013
E/2023-29039	16/5/23	TAD-56 CONSTRUCTORA	SERVICIOS DE OBRAS DE INGENIERÍA CIVIL, INCLUSO LOS TRABAJOS GENERALES DE CONSTRUCCIÓN PARA LA MINERÍA Y LA INDUSTRIA, CENTRALES ELÉCTRICAS.	TAD-56, S.R.L.	745459

[210] EXPEDIENTE	[220] FECHA	[561] NOMBRE COMERCIAL	[510] ACTIVIDAD	[730] SOLICITANTE	REGISTRO
E/2023-26577	5/5/23	TALLER DE EBANISTERIA EL MAESTRO DE NAZARET	SERVICIOS DE EBANISTERIA Y TAPICERIA EN GENERAL.	HECTOR MIGUEL GARCIA ARIAS	743469
E/2023-26524	4/5/23	TALLER MECÁNICO DE METAL DGO	SERVICIOS DE SOLDADURA DE METAL EN GENERAL, MECANIZADO DE PIEZAS EN GENERAL, CREACIÓN DE ESTRUCTURA EN METÁLICA (HERRERÍA), SERVICIOS DE MANTENIMIENTO DE ESTRUCTURA EN METAL.	ORLANDO DONATORG DE LA ROSA, ALI ESTEFANY MUÑOZ MATEO	743426
E/2023-29270	17/5/23	TALLERES ARKOSS PAINT & DETACHMENT	DESABOLLADURA, PINTURA Y MECÁNICA AUTOMOTRIZ.	MARGARET LIZBETH MOREL SOSA	745648
E/2023-26061	3/5/23	TALLERES NOLASCO MENDOZA	VENTA DE REPUESTOS NUEVO Y USADOS VEHICULOS DE MOTOR, MANTENIMIENTO, REPARACION DE ALTO CILINDRAJE VEHICULOS DE MOTOR.	WENDY BANEL NOLASCO CARABALLO	743767
E/2023-29076	16/5/23	TAMAN ECO DEVELOPMENT GROUP	DESARROLLO DE PROYECTOS TURÍSTICOS ECO SOSTENIBLES.	CLAUDE MARCUS BOEREAU	745485
E/2023-28019	11/5/23	TANUT	SERVICIOS DE FOTOGRAFÍA, PRODUCCIÓN AUDIOVISUAL Y PUBLICIDAD.	FERNANDO LUIS COMPRES REYES, CAROLINA MERCEDES TAVERAS TORRES DE COMPRES	744520
E/2023-29001	16/5/23	TAPICENTRO HNOS. GOMEZ ABREU	FABRICACIÓN Y REPARACIÓN DE MUEBLES, TAPICERÍA EN GENERAL. VENTA DE TELAS Y TODOS LOS ACCESORIOS RELACIONADOS CON LA TAPICERIA.	FRANCISCO ANTONIO GOMEZ ABREU, OCADIO GOMEZ ABREU	745426
E/2023-27151	8/5/23	TARP	SERVICIOS DE SALUD, MEDICINA.	TULIO ALEJANDRO RAMIREZ PANIAGUA	743900
E/2023-28777	15/5/23	TASHA GROUP	IMPORTACIÓN, EXPORTACIÓN, COMPRA Y VENTAS DE EQUIPO DE SEGURIDAD INDUSTRIAL, ELABORACIÓN DE SEÑALES DE SEGURIDAD, CONSULTORÍA EN SEGURIDAD, SALUD EN EL TRABAJO, MEDIO AMBIENTE…	SHANTAL ELAINE MATA LOPEZ DE GUILBAUD	745241
E/2023-27591	10/5/23	TASTE OF BROADWAY	PROGRAMA DE FORMACIÓN DE TEATRO MUSICAL.	MELISSA MOYA ALEMAR	744251
E/2023-26596	5/5/23	TAURO INVESTMENTS	CONSULTORÍA Y ASESORÍA EN TÉRMINOS ADMINISTRATIVOS Y GESTIONES DE NEGOCIOS.	EDUARDO GUARIONEX ESTRELLA CRUZ	743494
E/2023-27268	9/5/23	TAVA RECORDS	SERVICIOS ARTÍSTICOS, DÍGASE GRABACIONES, PROMOCIONES, CONTRATACIONES Y EVENTOS ARTÍSTICOS.	JOSE EUSEBIO TAVAREZ COLLADO	744005
E/2023-26478	4/5/23	TAVERAS & RODRIGUEZ FIRMA DE ABOGADOS	BRINDAR SERVICIOS LEGALES A INDIVIDUOS, EMPRESAS Y ORGANIZACIONES EN UNA AMPLIA GAMA DE ÁREAS LEGALES, ELABORACIÓN DE INFORMES Y DOCUMENTOS LEGALES, NEGOCIACIÓN DE CONTRATOS…	BENJAMIN TAVERAS ANGOMAS	743382
E/2023-25908	4/5/23	TBF SERVICES	TENDRA POR OBJETO LA ELABORACIÓN, Y EJECUCIÓN DE PROYECTOS DE INGENIERÍA, OBRAS CIVILES, ELÉCTRICAS, MECÁNICAS, METALÚRGICAS Y METALMECÁNICA…	GABRIEL ANTONIO GHIANO	743345
E/2023-23608	11/5/23	TC INDUSTRIAL GATE	LA REALIZACIÓN DE TODO TIPO DE ACTIVIDADES DE CARÁCTER INMOBILIARIO, EN ESPECIAL LAS RELATIVAS A LAS DE DISEÑO, CONSTRUCCIÓN, ADQUISICIÓN, TENENCIA, ARRENDAMIENTO, ENAJENACIÓN…	TC LATIN AMERICA PARTNERS, SOCIEDAD ADMINISTRADORA DE FONDOS DE INVERSION, S.A.	744617
E/2023-23618	12/5/23	TC LOGISTICS GATE	LA REALIZACIÓN DE TODO TIPO DE ACTIVIDADES DE CARÁCTER INMOBILIARIO, EN ESPECIAL, LAS RELATIVAS A LAS DE DISEÑO, CONSTRUCCIÓN, ADQUISICIÓN, TENENCIA, ARRENDAMIENTO…	TC LATIN AMERICA PARTNERS, SOCIEDAD ADMINISTRADORA DE FONDOS DE INVERSION, S.A	744780
E/2023-27471	9/5/23	TCM REPUBLICA DOMINICANA	SERVICIO DE ASESORAMIENTO, COMERCIO Y FABRICACION AL POR MENOR Y AL POR MAYOR DE APARATOS E INSTRUMENTOS MEDICO-QUIRURGICOS DE TODA CLASE	CARLOS HERNANDEZ GARCIA	744193
E/2023-26420	5/5/23	TE LO EXPLICO CON NAIROBI VILORIA	SERVICIOS DE PRODUCCIÓN Y CONTENIDOS PARA MEDIOS DE COMUNICACIÓN, MEDIOS DIGITALES Y REDES SOCIALES.	YSMELI NAIROBI VILORIA HERNANDEZ	743593
E/2023-27333	9/5/23	TEAM PANTERA MTB	EQUIPO DEPORTIVO, CICLISMO DE MONTAÑA.	CARLOS ALFREDO TAVERA RODRIGUEZ	744046
E/2023-25390	28/4/23	TEAM ULTRA BY JM	SERVICIOS DE ENTRENAMIENTO DEPORTIVO, CORRER, MONTAR BICICLETAS, NADAR.	JOSÉ MIGUEL RODRÍGUEZ BETHANCOURT	743435
E/2023-29091	16/5/23	TECHNOCAM	VENTA E INSTALACIÓN DE EQUIPOS DE SEGURIDAD ELÉCTRICA, EQUIPOS TECNOLÓGICOS Y MOBILIARIOS DE OFICINA.	EDINZON VALLEJO CASTILLO	745498
E/2023-28307	16/5/23	TECNERG INGENIERIA	SERVICIOS DE INSTALACIONES Y REPARACIONES ELÉCTRICAS EN GENERAL, FABRICACIÓN Y REPARACIÓN DE PANELES DE YESO, MANTENIMIENTO EQUIPOS ELÉCTRICOS INDUSTRIALES.	HIGINIO ALEJANDRO GONZALEZ, MARIA ANTONIA PINALES HERNANDEZ	745288
E/2023-23598	4/5/23	TÉCNICA LEGAL CONSULTORES HBP	SERVICIOS DE ASUNTOS JURÍDICOS EN GENERAL: ABOGADOS CONSULTORES, ABOGADOS LITIGANTES, REPRESENTACIÓN DE PERSONAS FÍSICAS Y/O EMPRESAS…	HECTOR BIENVENIDO PEÑA GARCIA	743311
E/2023-27816	10/5/23	TECNIPUERTAS	VENTA Y REPARACIÓN DE TODO TIPO DE MAQUINAS DE SUBIR VIDRIO MANUAL Y ELÉCTRICAS	HENRY RODRIGUEZ CORREA	744395
E/2023-28145	11/5/23	TECNO PROYECT HERMANOS PINO	SERVICIOS DE CONSTRUCCIÓN GENERAL DE EDIFICIOS, COMPRA Y VENTA DE MATERIALES Y EQUIPOS ELÉCTRICOS, DE CONSTRUCCIÓN Y PLOMERÍA.	LUIS ANGEL PINO GUACARAN	744684
E/2023-29244	17/5/23	TEDIMCA	SERVICIO DE INSTALACIONES ELECTROMECÁNICAS, INSTALACIÓN, MANTENIMIENTO DE EQUIPOS INDUSTRIALES, VENTA DE EQUIPOS INDUSTRIALES, VENTA DE PIEZAS PARA EQUIPOS INDUSTRIALES.	MARTIN DE JESÚS RIVERA CASTELLANO, ANGELA MARGARITA BARCLAY MARTE	745614
E/2023-27355	9/5/23	TELECABLE CENTRAL LA CANELA	SEVICIOS DE TELEVISION POR CABLE Y PUBLICIDAD.	TELECABLE CENTRAL SRL	744063
E/2023-16971	5/5/23	TELEMETRO 99 ALCARRIZOS	SERVICIOS DE PROGRAMA CRISTIANO, SOCIAL COMUNITARIO, NOTICIAS, DEPORTES Y FARÁNDULA.	RAMÓN ALBERTO MALDONADO MILIANO	743462
E/2022-7094	9/5/23	TELESEÑAL FERNANDEZ TF	TRANSMISIÓN DE CONTENIDOS AUDIO VISUALES POR MEDIO DE INTERNET, TELECABLE, TELEVISIÓN Y RADIO.	ERIK FERNANDEZ ANGELES	744215
E/2023-27161	9/5/23	TELETAXIS LUBIN	SERVICIOS DE TRANSPORTE Y (TAXIS).	LOURDY DUMERLUS	744094
E/2023-28549	15/5/23	TEMIZ	LIMPIEZA Y MANTENIMIENTO DE AREAS VERDES, PLOMERIA, ELECTRICIDAD, CONSERJERÍA, VENTA DE PRODUCTOS DE LIMPIEZA, SUMINISTROS Y EQUIPOS DE OFICINA.	CRISBIER ANTONIO ADAMES ROSA	745497
E/2023-28160	11/5/23	TENTAZIONE DELLA ROSA	SERVICIOS DE REPOSTERIA Y BOCADILLOS.	JOSE JEFFERSON VERAS DE LA ROSA	744694
E/2023-22188	14/4/23	TERCERIZAR	ALQUILER DE EQUIPOS DE TRANSPORTE TERRESTRE DE CARGA, EQUIPOS DE MOVILIZACIÓN DE CARGA MONTACARGAS, GRÚAS, ELEVADORES DE CONSTRUCCIÓN, OPERADORES DE EQUIPOS.	MIGUEL FRANCISCO SANTANA FERNÁNDEZ	743309
E/2023-28949	16/5/23	TERRAVANGERST INVESTMENT AND SERVICES	SERVICIOS DE PRESTAMOS, INVERSIONES Y CONSTRUCCIONES	JOSE EUGENIO SORIANO CAMINERO	745404
E/2023-25767	2/5/23	TERRENA WAVES	PARA CONTRATACION DE ARTISTA, GRABACION DE DISCOS, PRODUCION DE VIDEOS, DOCUMENTALES.	BOLIVAR REYES NUÑEZ , LEONARDO ANTONIO RODRIGUEZ NUÑEZ	743953
E/2023-26592	5/5/23	TERTULIA DE LOS V CONTINENTES	PROGRAMA RADIAL Y PUBLICIDAD	JULIO DE JESUS NUÑEZ ACOSTA, RAFAEL ANTONIO ELOY ANDUJAR	743490
E/2023-29250	17/5/23	TH3RD3Y3 VISION	SERVICIOS DE COMERCIALIZACION Y VENTA DE PRENDAS DE VESTIR Y ACCESORIOS.	YERY MENDEZ	745615
E/2023-27864	11/5/23	THE ALIDA UNIVERSAL Y MAS	VENTA DE CELULARES, PIEZAS, ARTICULOS Y ACCESORIOS DE CELULARES, EXPORTACION Y IMPORTACION, ASI COMO SU REPARACIÓN Y VENTA DE INSUMOS Y ARTICULOS PARA BEBE.	BELKYS ALIDA LOPEZ DE LEON	744505
E/2023-28666	15/5/23	THE AVOCAT RD	VENTA AL POR MAYOR Y AL DETALLE DE TODO TIPO DE ROPA DE DAMAS, CABALLEROS Y NIÑOS, ACCESORIOS DE DAMAS Y CABALLEROS.	DARLYN MANUEL PEREZ RODRIGUEZ	745154
E/2023-27511	9/5/23	THE BOTE FEYS PELUQUERIA	SERVICIOS DE PELUQUERIA	ELVYN MANUEL WILLIAMS CORCINO	744162
E/2023-28116	11/5/23	THE BREAD MAKING FACTORY	ELABORACION DE TODO TIPOS DE PAN, PUDINES, BISCOCHOS, GALLETAS, Y TODO DERIVADA DE LA HARINA EN GENERAL, ASI COMO TAMBIEN RESTAURANTE.	KEYLA SMIRNA REINOSO TAVAREZ	744643
E/2023-29277	17/5/23	THE BULLETA BARBER SHOP TBBS	SERVICIOS DE PELUQUERIA EN GENERAL	MELVIN JUNIOR TORIBIO MARTÍNEZ	745653
E/2023-26961	8/5/23	THE CLIQUE	EXPORTACIÓN, IMPORTACIÓN, DISTRIBUCIÓN Y VENTA AL POR MAYOR Y AL DETALLE DE TABACO Y SUCEDÁNEOS DEL TABACO; CIGARRILLOS Y PUROS.	MARVIN KILIAN REYES TRONCOSO, KARLA DESIREE ARACHE DINZEY	744420
E/2023-27361	9/5/23	THE KIKO SPORT	SERVICIOS DE VENTAS DE ROPAS SPORT HOMBRES Y MUJERES, ZAPATOS, TENIS, GORRAS, SUETERS, PERFUMES.	JOSE FRANCISCO VENTURA MATOS	744066
E/2023-29272	17/5/23	THE LAB PCD CLINICAL LABORATORY	SERVICIOS MEDICOS EN GENERAL Y ESPECIALIZADOS, CONSULTAS AMBULATORIAS Y PROCEDIMIENTOS MEDICOS.	JOSE ALBERTO ESMURDOC SALOMON	745652
E/2023-25875	8/5/23	THE LEXICOW SUPER FRIA	VENTA DE ALIMENTOS Y BEBIDAS AL POR MAYOR Y AL DETALLE.	JHONATTAN LEONEL GERONIMO SORIANO	743831
E/2023-28407	17/5/23	THE LOON	COMPRA, VENTA, DISTRIBUCIÓN Y EXPORTACIÓN DE TODO TIPO DE LIQUIDOS PARA CIGARRILLOS ELECTRONICOS Y DESECHABLES.	OMAR MISAEL REQUENA ALMANZAR	745690
E/2023-29056	16/5/23	THE MANNY CIGARS	ELABORACION, COMERCIALIZACION Y EXPORTACION CIGARROS.	EMMANUEL ABREU GERMOSEN	745516
E/2023-28847	16/5/23	THE MANY BOSS CIGARS	ELABORACIÓN, COMERCIALIZACIÓN, EXPORTACIÓN DE CIGARROS.	EMMANUEL ABREU GERMOSEN	745305
E/2023-29173	17/5/23	THE MARIPOSA FOUNDATION	ORGANIZACION COMUNITARIA SIN FINES DE LUCRO DE GESTION QUE PROPORCIONA SOLUCIONES SOSTENIBLES Y CREATIVAS PARA ELIMINAR LA POBREZA EXTREMA, ESPECIALMENTE ATRAVES DE LA AYUDA A NIÑAS Y MUJERES A ALCANZAR SU PLENO POTENCIAL.	THE MARIPOSA FOUNDATION INC, PATRICIA THORNDIKE SURIEL	745696
E/2023-27554	9/5/23	THE PLACE AT CHURCHILL	SERVICIOS DE BAR Y RESTAURANTE.	ELIEZER SALVADOR RIOS, JEOVANNY FERNANDA MUÑOZ SALVADOR	744218
E/2023-27168	8/5/23	THE SKIN ORG	ENTIDAD SIN FINES DE LUCRO DEDICADA A LA EDUCACION INTEGRAL, TALLERES, PRACTICAS CON LABORATORIOS, CONGRESOS NACIONALES E INTERNACIONALES.	JACQUELINE STEFANY HERNANDEZ LOPEZ	743912
E/2023-28832	16/5/23	THE TACONIC GROUP	ADMINISTRACIÓN, ORGANIZACIÓN, COMPRA Y VENTA DE TODO GENERO DE PROYECTOS, NEGOCIOS E INVERSIONES DE CARÁCTER TURÍSTICO-INMOBILIARIO RURAL Y URBANO.	THE TACONIC GROUP, S.R.L.	745307
E/2023-29108	17/5/23	THE VELDUGON STUDIO	SERVICIO DE ESTUDIO DE GRABACION.	CARLOS EMMANUEL FRIAS GOMEZ	745522
E/2023-26402	4/5/23	THG TRAVEL	SERVICIOS DE AGENCIA DE VIAJES.	KATHERINE DECENA JUAN	743327
E/2023-26552	5/5/23	THIOS IMPORT	IMPORTACION Y COMERCIALIZACION DE REPUESTOS DE VEHICULO NUEVO Y USADO.	JOSEFINA MARGARITA REYES RIVERA DE PICHARDO	743451
E/2023-26843	8/5/23	THUMBS UP	VENTAS Y ALQUILERES DE INMUEBLES.	ALY LAURENT	743915
E/2023-27749	11/5/23	TIENDA DE BEBIDAS EXPRESO ENCARNACION CE	IMPORTACIÓN Y VENTA DE BEBIDAS ALCOHÓLICAS.	CRISTIAN ENCARNACION ALBERTO	744621
E/2023-9630	16/5/23	TIENDA KLENB	COMERCIALIZACION, VENTA , DISTRIBUCION E IMPORTACION DE PRENDAS Y ACCESORIOS DE VESTIR, CALZADOS, COSMETICOS Y ROPA INTERIOR PARA DAMAS Y CABALLEROS.	ROSA ROSARIO CAMILO, ABEL IVAN JIMENEZ DURAN	745395
E/2023-27710	10/5/23	TIENDA MAFER SUPPLY	COMPRA IMPORTACIÓN Y VENTA DE ARTÍCULOS DE PELUQUERÍA Y SALONES DE BELLEZA.	FELIX JOSE MARTINEZ HERRERA	744619
E/2023-27697	11/5/23	TIENDA SANTA TORRES	VENTA DE TODO TIPO DE ROPAS Y ACCESORIOS PARA DAMAS, CABALLEROS Y NIÑOS, CALZADOS, PERFUMES, ZAPATOS, BOLSOS, CARTERAS, ELECTRODOMESTICOS Y ARTICULOS DEL HOGAR.	SANTA TORRES CONCEPCION	744537
E/2023-28133	16/5/23	TIENDA Y FANTASIA PATRICIA LORENZO	COMERCIALIZACION Y VENTA DE ARTICULOS DEL HOGAR, ACCESORIOS, PRENDAS DE VESTIR PARA DAMAS, CABALLEROS Y NIÑOS ASI COMO JOYERIA.	MARIA AMPARO LORENZO MARTES	745418
E/2023-28095	12/5/23	TIKAS MULTISERVICES	SERVICIOS DE AGENCIA DE VIAJES, RESERVACIONES DE HOTELES, ORGANIZACION DE EVENTOS, TRANSPORTE PASAJEROS, SERVICIOS Y TRAMITACION DE PASAPORTE, ACTAS DE NACIMIENTOS, LEGALIZACION DE DOCUMENTOS.	ANSLY CELESTIN	744759
E/2023-27687	10/5/23	TILAMASSAGE	SERVICIOS DE MASAJES CORPORAL Y CUIDADO PERSONAL.	NIKAURY NATHALY PÁEZ AVILA	744316
E/2023-27397	9/5/23	TILAUS ADMINISTRADORA	ADMINISTRACION DE PROPIEDADES, EVENTOS, COMPRA Y VENTA DE TAQUILLAS PARA FIESTAS, MANEJO DE MEMBRESIAS DE SOCIOS PARA CLUB	MIGUEL AGUDO GIMENO	744093
E/2023-24863	16/5/23	TILES INTERNATIONAL TRADING P.S.	ACTIVIDAD DE IMPORTACION, DISTRIBUCION Y VENTAS DE TODAS CLASES DE MATERIALES Y ACCESORIOS PARA LA CONSTRUCION.	PATRIZIA SALA	745391
E/2023-27072	8/5/23	TILT	DISEÑO, MERCADEO, PROMOCION DE NEGOCIOS TURISTICOS E INMOBILIARIOS	DIEGO ALESSANDRO DI TEODORO	743838
E/2023-28569	15/5/23	TIMANBEACH	ADMINISTRACIÓN DE PROPIEDADES; COMPRA Y VENTA DE TODO TIPO DE INMUEBLES; PROPOSICIONES DE PROYECTOS INMOBILIARIOS, ASÍ COMO TAMBIÉN PROMOVER Y FOMENTAR OPORTUNIDADES DE INVERSIÓN EN EL PAÍS.	CHRISTIAN MARCELO IRIANNI	745064
E/2023-27310	9/5/23	TINY CREATORS	SERVICIO DE TALLER ESTUDIO DE ARQUITECTURA	HENRY JOSE JORDAN SOLANO	744077
E/2023-27782	10/5/23	TIPICO LA PIEDRA DEL SUR	PREPARACION Y EXPENDIO DE ALIMENTOS Y BEBIDAS A LA CARTA Y/O MENU.	JOSE DANIEL BELTRE CUEVAS, JOSE AUGUSTO BELTRE REYES	744378
E/2023-26218	8/5/23	TMS ELECTROMECANICA	VENTAS Y SERVICIOS ELECTROMECÁNICOS.	CESAR RAMON CAMACHO ESPINAL	743927
E/2023-24914	4/5/23	TOBACCO MASTER TOBMAST	SERVICIOS DE CULTIVO DE TABACO.	LUIS MIGUEL PEREZ OLIVO	743359
E/2023-28263	12/5/23	TOKIO TRADING ACADEMY	SERVICIOS DE ACADEMIA DE TRADING, FONDO DE INVERSIONES, COPYTRADING, VENTAS DE CURSOS ONLINE, VENTA DE CRYPTOMONEDAS, MENTORÍAS, ASESORÍA FINANCIERA.	EMMANUEL MISSAEL FERMÍN MARTÍNES	744887
E/2023-26347	16/5/23	TOKIWAGASHI	BRINDAR SERVICIOS DE RESTAURACIÓN EN GENERAL, PREPARACIÓN DE ALIMENTOS Y BEBIDAS PARA SU CONSUMO, ELABORAR PLATOS Y BEBIDAS DE ORIGEN ASIÁTICO PARA SU CONSUMO,.	TOYOAKI MATSUNAGA YANO	745512
E/2023-24520	8/5/23	TOMAYA GROUP DOMINICANA	DISEÑO Y CONSTRUCCION DE OBRAS DE INGENIERIA CIVIL EN GENERAL Y SERVICIOS AFINES A LA CONSTRUCCION. LA INVERSION EN CONSTRUCCION DE PROYECTOS HOTELEROS, COMERCIALES Y HABITACIONALES…	TOMAYA GROUP DOMINICANA, SRL	743761
E/2023-28158	11/5/23	TONBRIGHT DR	COMPRA, VENTA Y DSITRIBUCION DE JOYAS.	RICARDO ALDAMA	744693
E/2023-28953	17/5/23	TOP PROPERTIES 31	COMPRA, VENTA, ALQUILER O ARRENDAMIENTO DE PROPIEDADES INMOBILIARIAS.	PAMELA DALAY DE ANGELIS UCETA	745588
E/2023-26987	11/5/23	TOP20 SUPPLYDULCES	VENTA Y DISTRIBUCIÓN DE GOLOSINAS, SUMINISTROS PARA FIESTAS, CREACIÓN DE REGALOS PERSONALIZADOS	YELISSA MAITE BENÍTEZ HERNÁNDEZ	744640
E/2023-23288	8/5/23	TOPIX DRIVE	SERVICIOS A TERCEROS A TRAVÉS DE UNA PLATAFORMA DIGITAL (TAXYS Y ENVÍOS).	IVAN CARABALLO, CARLOS DAGOBERTO GALAN PEPEN	743896
E/2023-27111	8/5/23	TORRE EJECUTIVA SONORA	PARA IDENTIFICAR UN EDIFICIO HABITACIONAL Y COMERCIAL.	JUAN JACOBO MILADEH JAAR	743874
E/2023-28258	12/5/23	TORRES RESIDENCIALES ELTON TOWER	NOMBRE DE TORRES RESIDENCIALES DE PROYECTOS INMOBILIARIOS.	DIONIS DE LEON MOTA	744772
E/2023-24727	9/5/23	TRADENC	INVERSIONES EN GENERAL, ALQUILER LE INMUEBLES, IMPORTACIÓN DE MATERIALES ELÉCTRICOS, TALES COMO: CABLES, PANELES, MATERIALES DE MEDIA TENSIÓN.	MIGUEL ANGEL ENCARNACION ESTRELLA	743979
E/2023-26454	8/5/23	TRAMARC	SERVICIOS DE ORGANIZACIÓN DE EVENTOS CORPORATIVOS Y PRIVADOS.	YANIBEL ESPINAL GARCIA	743847
E/2023-23750	8/5/23	TRANSERVICES RAMIREZ GALLARDO	TRANSPORTE DE TODO TIPO DE CARGA, TRANSPORTE DE CARGA PESADA.	MIGUEL ANGEL SORIANO MARTY	743926

[210] EXPEDIENTE	[220] FECHA	[561] NOMBRE COMERCIAL	[510] ACTIVIDAD	[730] SOLICITANTE	REGISTRO
E/2023-26959	8/5/23	TRANSFE PAM	SERVICIOS DE ENVIO DE REMESAS Y CASA DE CAMBIO.	JJJ ALLIANCE CORP, SRL	743727
E/2023-28732	16/5/23	TRANSPG4	SERVICIOS DE TRANSPORTE, VENTA DE MATERIALES DE CONSTRUCCION EN GENERAL, COMPRA Y VENTA DE AGREGADOS.	GIANCARLOS GARCIA GUZMAN	745379
E/2023-28102	11/5/23	TRANSPORTE & SERVICIOS ARISMENDIS ABREU	SERVICIOS DE MANIPULACIÓN DE CARGA (INCL. LOS SERV. DE CARGA Y DESCARGA DE MERCANCÍAS O EQUIPAJES DE PASAJEROS, SIN DISCRIMINAR MEDIOS DE TRANSP., LA ESTIBA Y DESESTIBA).	ARISMENDIS ABREU FELIZ	744636
E/2023-28031	11/5/23	TRANSPORTE & SERVICIOS TURÍSTICO BRITO MINAYA	SERVICIO DE TRANSPORTE TURÍSTICO.	JOSÉ ALBERTO BRITO MINAYA	744665
E/2023-23528	8/5/23	TRANSPORTE CATANO	SERVICIOS DE TRANSPORTE DE CARGA	JUAN CATANO CORREA	743673
E/2023-25584	5/5/23	TRANSPORTE CF 2030	SERVICIO DE TRANSPORTE DE PERSONAL, TURISTICO, TRANSPORTE TERRESTRE	JUAN ULISES CANELA FERNANDEZ	743454
E/2023-24912	16/5/23	TRANSPORTE DE CARGA ALIMENTICIA, JLFT	SERVICIOS DE TRANSPORTAR CARGA DE TODO TIPO DE PRODUCTO EN EL TERRITORIO NACIONAL	JUAN DE JESÚS LEÓN FERREIRA	745345
E/2023-26953	9/5/23	TRANSPORTE DE CARGA E.M.D	SERVICIO DE TRANSPORTE DE CARGA.	ERICK ANTONIO MORALES DIAZ	744092
E/2023-26388	4/5/23	TRANSPORTE EL AMERICANO	TRANSPORTE DE CARGA EN VEHÍCULO LIVIANO Y PESADO, TRANSPORTE EN GENERAL.	JUAN ALBERTO DIAZ CORNIELLE, JUAN SAMUEL DIAZ GENAO	743632
E/2023-29009	16/5/23	TRANSPORTE EL FRONTERIZO MT	SERVICIOS DE TRANSPORTE DE CARGAS EN GENERAL, AGENTE ADUANAL, CONSOLIDADOR Y TODO LO REFERENTE A LA LOGÍSTICA.	MARIEL TIBURCIO BALBUENA	745433
E/2023-28831	16/5/23	TRANSPORTE ESCOLAR TIA ANA	SERVICIOS DE TRANSPORTE ESCOLAR.	ANA SILVIA SOTERO SANCHEZ	745396
E/2023-21921	10/5/23	TRANSPORTE GUZMAN LA HISPANIOLA USARD	TRANSPORTE DE MUDANZAS, ELECTRODOMESTICOS, PAPELERIA, DOCUMENTOS, JUGUETES, ZAPATOS, ALIMENTOS ENLATADOS, CAMAS, COMPUTADORAS, DESDE Y HACIA ESTADOS UNIDOS	SOLANLLY GUZMAN LEIZON	744326
E/2023-26413	8/5/23	TRANSPORTE HARALD	SERVICIO DE CARGA PESADA ,CARGA LIVIANA, MOVIMIENTO DE TIERRA , GRÚAS, MAQUINARIA PESADA.	ADALBERTO CASTRO MEDINA	743921
E/2023-27964	11/5/23	TRANSPORTE LINARES CIPRIAN	SERVICIOS DE TRANSPORTE DE PRODUCTOS AGRICOLAS A TODAS PARTES DE PAIS. TRANSPORTE TURISTICO EN TODO EL TERRITORIO NACIONAL.	BRAUDY CIPRIAN BATISTA	744480
E/2023-26697	5/5/23	TRANSPORTE ROANDER	SERVICIO DE TRANSPORTE PRIVADO, EMPRESARIAL Y TURISTICO.	ALEXANDER RAFAEL PEREZ MEREJO	743556
E/2023-27400	15/5/23	TRANSPORTE ROSARIO TAVAREZ	TRANSPORTE DE MATERIALES FERRETEROS: VARILLAS, BLOCKS, CEMENTO, Y TRANSPORTE LIGERO Y PESADO	ROBERT EMMANUEL PEÑA VARGAS	745111
E/2023-28186	11/5/23	TRANSPORTE SOTO ARIAS	SERVICIOS DE TRANSPORTE GENERAL, DE PASAJERO Y DE MERCANCÍA.	ELISAUL SOTO ARIAS	744713
E/2023-26437	4/5/23	TRANSPORTE TURISTICO RONES NACONALES MENDEZ	SERVICIOS DE TRANSPORTE TURISTICO,PERSONAL,LUJO,CARGA,URBANO Y VENTAS DE CONBUSTIBLE DERIVADO DEL PETROLIO	RONES NACIONALES MENDEZ SRL	743352
E/2023-23952	8/5/23	TRANSPORTE Y DIVERSO FRANKLIN MM	SERVICIOS DE TRANSPORTE DE CARGA DE MERCANCÍA NACIONAL E INTERNACIONAL DE TODO TIPO DE PRODUCTOS.	FRANKLIN MARTINEZ MORENO	743680
E/2023-27699	10/5/23	TRANSPORTE YEYO	SERVICIOS DE TRANSPORTE.	TRANSPORTE YEYO SRL	744315
E/2023-26654	5/5/23	TRAP CONSULTORES GLOBALES	OFRECER LOS SERVICIOS DE INSTALACIÓN DE SISTEMAS CONTABLE, IGUALA CONTABLE, CONTABILIDAD GENERAL, AUDITORÍA EXTERNA, ASESORÍA FISCAL, AUDITORÍA FISCAL, PRESENTACIÓN DE ITBIS…	TAYRRON RAFAEL ALMANZAR PEREZ	743522
E/2023-22278	12/5/23	TRASCIENDE FILMS	PRODUCCIÓN Y REALIZACIÓN AUDIOVISUAL, GRABACIÓN DE VIDEOCLIPS, DOCUMENTALES, CORTOMETRAJES Y PROGRAMAS TELEVISIVOS.	JOSÉ ALBERTO RAMOS TAYLOR	744757
E/2023-28339	12/5/23	TRASMED	ACTIVIDADES COMERCIALES RELATIVAS A SERVICIOS DE TRADUCCIÓN DE TODO TIPO DE DOCUMENTOS, INTERPRETACIÓN DE IDIOMAS, TRANSCREACIÓN, TRANSCRIPCIÓN, SUBTITULADO…	SHANTAL MARIE ESPINAL DALMASÍ	744833
E/2023-28125	11/5/23	TRAVIESO CABARETE	DESARROLLO, OPERACIÓN, VENTA, RENTA Y ADMINISTRACIÓN DE RESIDENCIAS Y COMERCIOS.	DIEGO JOSE ABREU HAHN	744667
E/2023-25946	12/5/23	TRES CULTURAS	EXPLOTACIÓN TURÍSTICA E INVERSIONES.	ANTONIO ACOSTA DE LA CRUZ	744968
E/2023-25224	4/5/23	TRIBUS VENTURE SUPAL	SERVICIOS DE CONSTRUCCIÓN Y ARQUITECTURA, MATERIALES DE CONSTRUCCIÓN Y TERMINACIONES, MANTENIMIENTO Y REPARACIONES, INSTALACIONES ELÉCTRICAS Y SANITARIAS, GESTIÓN Y SUPERVISIÓN DE PROYECTOS.	STEPHANIE SUBERO DE LOS SANTOS	743388
E/2023-27164	8/5/23	TRILUX OFFICE	VENTA DE IMPRESORAS.	MARIE FRANCE JEAN BAPTISTE	743906
E/2023-19941	9/5/23	TRUST CORREDORES DE SEGUROS Y REASEGUROS TCSR	ACTUAR COMO INTERMEDIARIA EN LA PROMOCIÓN, VENTA Y RENOVACIÓN DE CONTRATOS DE SEGUROS EN GENERAL, REALIZAR PROYECTOS DE INVESTIGACIÓN Y DESARROLLO EN EL CAMPO DEL SEGURO.	CARLOS ENRIQUE CASTILLO PAGANELLA	744027
E/2023-25896	10/5/23	TU ALIADO RYN	OFRECER SERVICIOS DE LOGÍSTICA, TRANSPORTE DE CARGA INTERNACIONAL Y GESTIÓN ADUANAL. ADEMÁS, SE DEDICA A LA COMPRA, VENTA, DISTRIBUCIÓN, IMPORTACIÓN Y EXPORTACIÓN DE ALIMENTOS Y BEBIDAS, SERVICIOS DE CATERING…	RALVI JOSE ALMANZAR NUÑEZ	744425
E/2023-27867	10/5/23	TU MEJOR VERSION	PROGRAMA DE ENTRENAMIENTO FÍSICO Y ENTRENAMIENTO EN HABILIDADES DE COMUNICACIÓN Y DE LIDERAZGO QUE FOMENTAN EL AUTOCONOCIMIENTO Y EL CONTACTO DE LA PERSONA CON SU ENTORNO.	ANDREA NINOSHKA CORONADO PEREZ	744447
E/2023-29216	17/5/23	TUCATA SANTIAGO	SERVICIOS DE ASESORÍA DE MARIDAJE Y CATA DE CERVEZAS ARTESANALES Y COMERCIALES.	CARLOS ARTURO BOJOS SMESTER	745599
E/2023-28317	12/5/23	TUERCA MARKETING DIGITAL	SERVICIOS DE AGENCIA DE MARKETING, MANEJO DE REDES SOCIALES, BRANDING, PUBLICIDAD ONLINE Y OFFLINE, SERVICIOS DE PUBLICIDAD.	MANUEL ALEJANDRO SUAREZ GUZMAN	744835
E/2023-26713	5/5/23	TUKU CARNICERIA Y PESCADERIA	SERVICIOS DE VENTA DE TODO TIPO DE CARNES Y MARISCOS.	AMELFI PLASENCIA SANCHEZ	743561
E/2023-27663	10/5/23	TUNEL PLOMERIA	SERVICIOS DE PLOMERÍA A NIVEL GENERAL. COMPRA Y VENTA DE ARTÍCULOS FERRETEROS DEL ÁREA DE LA PLOMERÍA.	JOSE LUIS CASTILLO SURIEL	744290
E/2023-27347	9/5/23	TURNLAKE GROUP	VENTA, ALQUILER Y CONSTRUCCIÓN DE BIENES INMUEBLES.	LUIS FERNANDO JULIÁN CHALAS	744057
E/2023-27380	9/5/23	TXPRESS	SERVICIOS DE COURIER, IMPORTACIÓN Y EXPORTACIÓN TANTO POR MAR, TIERRA Y AIRE, GESTIONES ADUANALES TANTO AL POR MAYOR COMO AL POR MENOR, CORREO EXPRESO DE MERCANCÍA Y CORRESPONDENCIA, PAQUETES, TRASLADO DE DOCUMENTACIÓN, TRANSPORTE, EMBALAJE Y ALMACENAMIENTO DE MERCANCÍA, SERVICIO DE MENSAJERÍA, DEPÓSITOS, EMPAQUE Y ENTREGA.	TED MICHEL CRUZ SOURI	744085
E/2023-27721	10/5/23	ULTRASONIDO DEAN & ADRIEL	SERVICIOS DE TODO TIPOS DE SONOGRAFIAS MEDICA.	LUIS ALBERTO CEDEÑO SANCHEZ	744288
E/2023-26389	16/5/23	UN NUEVO YO CON GLUTATION	VENTAS DE PRODUCTOS QUE MEJORAN TU SALUD MUSCULARES, INTESTINALES, PROCESO DE ENVEJECIMIENTO, MENTE Y SUEÑO.	NAYELI RODRIGUEZ PEGUERO	745388
E/2023-29187	17/5/23	UN PODCAST CON SABOR A VINO	SERVICIOS DE CREACION DE CONTENIDO DIGITAL, PODCAST, PUBLICIDAD Y MERCADO DIGITAL.	MARJORIE MELINE HIDALGO GENAO, LENNY RODRIGUEZ HERNANDEZ	745566
E/2023-28136	11/5/23	UNA MILLA MAS TRANSPORTE	SERVICIOS DE TRANSPORTE DE MERCANCIAS.	CARLOS MELO ZABALA	744672
E/2023-27247	9/5/23	UNIDAD DE PROTECCION Y RESCATE, UPR	ENTIDAD SIN FINES DE LUCRO DEDICADA A BRINDAR SERVICIOS VOLUNTARIOS A LA COMUNIDAD, MEDIANTE LA PROTECCIÓN CIUDADANA Y EL RESCATE EN SITUACIONES DE EMERGENCIA, EN TODO TERRITORIO NACIONAL.	FRANCIS BRETÓN TEJADA	744001
E/2023-28052	11/5/23	UNIDAD DE TERAPIA FISICA LTS1	SERVICIO DE CENTRO DE ATENCIÓN MÉDICA, TERAPIA FÍSICA Y REHABILITACIÓN.	GREGORIS JANELIS MENDEZ DE LA CRUZ	744560
E/2023-28000	17/5/23	UNION CARNAVALESCA COTUISANA UCAC	ORGANIZACIÓN MISS CARNAVAL, REALIZAR DE LA GALA DE CARNAVAL DE SÁNCHEZ RAMÍREZ FOMENTAR, EDUCAR, PRESERVAR Y ORGANIZAR EL CARNAVAL EN SÁNCHEZ.	ELIGIO CESAR REYES SUAREZ	745549
E/2023-26495	4/5/23	UNIÓN NACIONAL DE MOTOCONCHISTAS RD- UMA	ENTIDAD SIN FINES DE LUCRO PARA AGRUPAR A SUS SOCIOS, MOTIVARLOS Y AYUDARLOS PARA LA LEGALIZACIÓN DE LOS MISMOS Y LA REGULARIZACIÓN DE LA PARADA DE MOTORISTAS.	JEIZON FELIZ PEÑA, ANGELA FAMILIA MARIÑEZ	743404
E/2023-29254	17/5/23	UNIPIED VASCULAR	SERVICIOS DE UNIDAD DE PREVENCIÓN Y TRATAMIENTO DEL PIE DIABÉTICO Y TRASTORNOS DE LA CIRCULACIÓN	MIGUEL JOSÉ SANTOS PICHARDO	745642
E/2023-26561	5/5/23	UNIXEX SHOP	VENTAS AL POR MAYOR Y AL DETALLE, PRODUCTOS PARA FUMADORES DE CIGARROS ELÉCTRICOS, VAPES, LÍQUIDOS, ROPA Y ACCESORIOS AL POR MAYOR Y DETALLES, CALZADOS, CARTERAS…	GANDY RAFAEL DE LOS SANTOS ROSARIO	743464
E/2023-27273	9/5/23	UP GRADE STUDIO RD	SERVICIO DE TALLERES SOBRE: UÑAS ACRILICAS, MANICURA, PEDICURA, MAQUILLAJE, ESTILISMO, PESTAÑAS Y CEJAS	ALEIKA ESPERANZA LUCIANO HIDALGO	744011
E/2023-27743	15/5/23	URBANO'S J.A REAL ESTATE	COMPRA Y VENTA DE INMUEBLES, GESTION DE VENTA DE INMUEBLES, DESARROLLO DE PROYECTOS INMOBILIARIOS Y ADMINISTRACION DE CONDOMINIOS	URBANO JIMENEZ ALVARADO	745085
E/2023-28294	12/5/23	URBANPALM	SERVICIOS DE CONSTRUCTORA, INMOBILIARIA Y DESARROLLO URBANISTICO, ASI COMO VENTA, COMPRA Y COMERCIALIZACION DE INMUEBLES.	CESAR JOSE RODRIGUEZ FERNANDEZ, FAUSTO ABELARDO LIRIANO ROSA	744807
E/2023-27360	9/5/23	USS UNITED SERVICE SECURITY	TODO TIPO DE SERVICIO DE SEGURIDAD PRIVADA Y DE EVENTOS, SERVICIO E INSTALACIÓN Y MONITOREO DE CÁMARA DE VIGILANCIA, VENTA Y ALQUILER DE EXTINTORES DE INCENDIOS.	BRYANT ALEXANDER DE DIOS DE LA CRUZ, FATIMA BRIZEIDA DE LA CRUZ VALDEZ	744061
E/2023-25839	12/5/23	V & D IMPEXPPRESTINV IMPORTACIONES, EXPORTACIONES, PRESTAMOS E INVERSIONES	OTORGAMIENTO DE MEDIANOS Y PEQUEÑOS PRESTAMOS CON O SIN GARANTIA. LA COMPRA Y VENTA DE PACAS DE ROPAS, EXPORTACION E IMPORTACIA DE EQUIPOS TEGNOLOGICOS…	VÍCTOR AMBIORYS MADRIGAL TRINIDAD	744877
E/2023-28905	16/5/23	VAG REAL ESTATE	COMPRA Y VENTA DE PROPIEDADES, ASÍ COMO EL CORRETAJE E INTERMEDIACIÓN DE INMUEBLES, EDIFICACIÓN, DISEÑO, CONSTRUCCIÓN Y ADMINISTRACIÓN DE CONDOMINIOS Y VIVIENDAS INDIVIDUALES.	VICTOR JOSÉ ARAMBOLES GARCÍA	745361
E/2023-28066	12/5/23	VALERIA COLLECTION BY CL	SERVICIOS DE COMPRA, VENTA DE ACCESORIOS, ROPAS Y CALZADOS.	CAROL ADRIANA LORA APOLINAR	744897
E/2023-26542	5/5/23	VALKE TRAVELS	ASESORÍAS Y SERVICIOS CONSULARES Y MIGRATORIOS, SERVICIO DE DIGITACIÓN, VENTAS DE BOLETOS AÉREOS, SEGURO DE VIAJES, TRAMITACIONES DE PAQUETES TURÍSTICOS NACIONALES E INTERNACIONALES, EXCURSIONES NACIONALES E INTERNACIONALES, RESERVA DE HOTELES.	KHADAFY CATALINO PÉREZ	743444
E/2023-26998	8/5/23	VALO SANTO DOMINGO EAST	DEDICADA A INSTALAR, EXPLOTAR Y MANTENER POSTES INTELIGENTES CON CARTELES PUBLICITARIOS DIGITALES EN LAS AVENIDAS PÚBLICAS DE LA REPÚBLICA DOMINICANA.	ISAAC SUTTON	743787
E/2023-27812	10/5/23	VAMOS A DANZAR	SERVICIO DE ESTUDIO Y/O ESCUELA DE DANZA.	DOLFI ALEJANDRA NOUEL VIDAL	744455
E/2023-28347	12/5/23	VANTEMAN GROUP	SERVICIOS DE GESTIÓN DE BIENES RAICES, SERVICIOS DE CONSULTORIA Y ASESORIA DE BIENES RAICES, ADMINISTRACIÓN DE PROPIEDADES, ADQUISICIÓN Y ALQUILER DE INMUEBLE…	EMANUEL VANTROY PEREZ DE PEÑA	744859
E/2023-26941	8/5/23	VAR+RO INGENIEROS & ARQUITECTOS	DISEÑO ARQUITECTÓNICO Y ESTRUCTURAL, DISEÑO DE INTERIORES, BIENES RAÍCES, DESARROLLO INMOBILIARIO, CONSTRUCCIÓN DE EDIFICACIONES, CONSULTORÍA PROFESIONAL Y TALLERES EDUCATIVOS.	CYNTHIA MARLENE VARGAS RODRIGUEZ, CHRISTOPHER MANUEL VARGAS RODRIGUEZ	743734
E/2023-28709	15/5/23	VARIEDADES CAROLINA FIGARO	VENTAS DE ELETRODOMESTICO, DECORACION DEL HOGAR. VENTAS DE ROPAS, PERFUMES, CARTERAS, CALZADOS PARA DAMAS CABALLEROS Y NIÑOS	CAROLINA FIGARO BOYER	745200
E/2023-25715	5/5/23	VARIEDADES LUCILANDIA	VENTAS NACIONALES E IMPORTACION DE EQUIPOS ELECTRODOMÉSTICOS, MUEBLES Y BISUTERÍAS PARA EL HOGAR, PRODUCTOS COSMÉTICOS, ROPA Y ACCESORIOS DE VESTIR…	CHRISTIAN SHAMIL PUENTE ERAZO	743440
E/2023-27927	11/5/23	VARIEDADES MELY Y MELANEA	VENTAS DE ROPAS, CALZADOS Y ACESORIOS PARA DAMAS CABALLEROS Y NIÑOS.	MELANEA PAVILIS NICOLAS	744458
E/2023-26714	5/5/23	VARIEDADES Y REGUERA JOHANDER	VENTA DE ROPAS, NUEVAS Y USADAS, ZAPATOS DE HOMBRES Y MUJERES.	JOANNY SEVERINO SANTANA	743573
E/2023-28013	11/5/23	VASO FOAM EN MANO, AQUI SE HABLA DE TODO	PODCAST DE CONTENIDO CONTROVERSIAL. ENTREVISTAS REALIZADAS A PERSONALIDADES REGIONALES, NACIONALES E INTERNACIONALES…	BARDILY RAFAEL LANTIGUA BERIGUETTE	744518
E/2023-23118	19/4/23	VASQUEZ Y ALVARADO INDUSTRIAL	VENTA AL POR MENOR DE ARTICULOS DE FERRETERIA.	VASQUEZ Y ALVARADO INDUSTRIAL, S.R.L.	744948
E/2023-28140	12/5/23	VE AUTO SERVICE	SERVICIOS DE MECANICA EN GENERAL.	VICENTE ESTRELLA SERRANO	744930
E/2023-26977	15/5/23	VEGA TRAVEL BY FREDDY GÓMEZ ESCUDER	AGENCIA DE VIAJES, DEDICADA A LA PLANIFICACIÓN DE VACACIONES PARA TODA LA FAMILIA, OFRECIENDO PAQUETES VACACIONALES NACIONALES E INTERNACIONALES…	FREDDY YUSEP GOMEZ ESCUDER	745100
E/2023-26852	8/5/23	VEGETALES CLEY ROSA	COMPRA Y VENTA DE TAYOTA	CLEY ALBERTO ROSA FERNANDEZ	743685
E/2023-28841	17/5/23	VELOCIUS LC	SERVICIOS DE TRANSPORTE PRIVADO Y EMPRESARIAL, SERVICIOS TURÍSTICOS, LOGÍSTICA EMPRESARIAL, MENSAJERÍA OUTSOURCING, MENSAJERÍA Y PAQUETERÍA EN GENERAL…	CAROLE MARGARITA MEDINA MORA, LEO HERNANDEZ PEREZ	745525
E/2023-26513	4/5/23	VENTAS E INSTALACIONES JOSE BF	VENTAS E INSTALACIONES DE PUERTAS Y VENTANAS	JOSE BELLO FAJARDO	743408
E/2023-26508	8/5/23	VENTURA MUÑOZ DEVELOPMENTS	ASESORÍA EN GENERAL; CONSTRUCCIÓN EN GENERAL; COMPRA Y VENTA DE MUEBLES E INMUEBLES; DESARROLLO INMOBILIARIO EN GENERAL; SERVICIOS DE MANTENIMIENTO…	FRANCISCO RAFAEL VENTURA MARTÍNEZ , MABEL ELIZABETH MUÑOZ SOSA	743676
E/2023-28692	15/5/23	VENTURISQUE REALTY	VENTA DE PROPIEDADES Y ALQUILERES. GESTIÓN DE COMPRA Y VENTA DE INMUEBLES, BIENES RAÍCES. TASACIONES DE VALUACIÓN INMOBILIARIA. INVERSIONES EN GENERAL.	ROSA ELBA RODRIGUEZ LAMA	745251
E/2023-27837	10/5/23	VESPA CAFE	VENTA DE TODO TIPO DE CAFÉ, COMIDA Y BEBIDA.	MARIO ROQUE CHABEBE FERNANDEZ	744410
E/2023-28143	11/5/23	VESTLANDET GROUP	VENTA DE COMIDAS EN RESTAURANTES Y CATERIN.	LUZ MARIA QUEZADA TORIBIO DE GARCIA	744680
E/2023-27658	10/5/23	VEXCOR ENTERPRISE	CONSTRUCCIÓN, ARQUITECTURA, COMPRA Y VENTA DE BIENES INMUEBLES, BIENES RAICES; IMPORTACIÓN, COMERCIALIZACIÓN, VENTA Y ALQUILER DE VEHÍCULOS Y EQUIPOS PESADOS A PERSONAS FÍSICAS…	FREDYS RAMÓN HASSET PÉREZ	744282
E/2023-28573	15/5/23	VHS INVESTMENTS	DESARROLLO, ADMINISTRACIÓN, TENENCIA Y COMERCIALIZACIÓN DE PROPIEDADES INMOBILIARIAS Y MOBILIARIAS, TALES COMO VEHÍCULOS, PARTES SOCIALES (ACCIONES, CUOTAS SOCIALES, ETC.)…	HECTOR SANCHEZ NAVARRO	745188
E/2023-28432	12/5/23	VIAGUS ENTERPRISE	IMPORTACION Y VENTA DE UTENSILIOS DEL HOGAR, PRODUCTOS DE USO DOMESTICOS, ELECTRODOMESTICOS Y PRODUCTOS RELACIONADOS.	JOHANNY ROSALY AGUASVIVA URIBE	744958
E/2023-27244	9/5/23	VIAJA CON BOLARIS	VENTA DE PAQUETES DE TOURS Y EXCURSIONES PARA NACIONALES Y EXTRANJEROS EN EL TERRITORIO DOMINICANO Y EN EL EXTERIOR…	ÁNGEL MANUEL PEÑA FRADEN , HILARY CRISTAL HIRALDO BONILLA	743988
E/2023-28179	11/5/23	VICAYA	PROMOCION Y DESARROLLO INMOBILIARIO, COMPRA Y VENTA DE INMUEBLES, ASESORIA Y CONSULTORIA, GESTION Y ADMINISTRACION DE PROYECTOS INMOBILIARIOS…	DANIEL ALEJANDRO MALKY HANDAL	744707
E/2023-26756	5/5/23	VICENTE PIMNETEL	SERVICIOS JURÍDICOS EN GENERAL, ASESORÍA LEGAL, REPRESENTACIÓN, DERECHO PENAL, DERECHO CIVIL, DERECHO LABORAL, DERECHO DE FAMILIA…	NOVIS VICENTE PIMENTEL, BELGICA MONTERO VICENTE	743592
E/2023-27219	8/5/23	VICTOR MATOS COMERCIAL	PRESTACIÓN DE SERVICIOS EN LA GESTIÓN ADMINISTRATIVA-FINANCIERA, SERVICIOS DE ASESORÍAS, SERVICIOS DE CONSULTORÍAS, GESTIÓN COMERCIAL, GESTIÓN LEGAL, GESTIÓN PROYECTOS OBRAS CIVILES Y COMERCIALES	VICTOR MANUEL MATOS CUEVAS	744743
E/2023-26824	5/5/23	VICYENNY	ELABORACION Y VENTA DE JUGOS NATURALES	YENNIFER PEÑA LORA, VICTOR MIGUEL MILIANO MEJIA	743645

[210] EXPEDIENTE	[220] FECHA	[561] NOMBRE COMERCIAL	[510] ACTIVIDAD	[730] SOLICITANTE	REGISTRO
E/2023-28523	15/5/23	VIDAIR - CENTRO INTEGRATIVO DE ATENCIÓN AL PACIENTE RESPIRATORIO, TRASTORNOS DEL SUEÑO E INMUNO NUTRICIÓN - MICROBIOTA.	ATENCIÓN MÉDICA A PACIENTES CON TRASTORNOS DEL SUEÑO, INMUNO NUTRICIÓN, TRASTORNOS DE LA MICROBIOTA.	JOHANNY ALTAGRACIA VARGAS RODRÍGUEZ	745042
E/2023-28114	12/5/23	VIDIX BUSINESS	DEDICADA A LA GESTIÓN Y MANEJO DE INVERSIONES MONETARIAS, ESTRATEGIAS DE NEGOCIOS, COMERCIALIZACIÓN Y REPRESENTACIÓN DE MARCAS COMERCIALES…	VIDA EXTREMA DIRECCIONADA, VIDIX SRL	744774
E/2023-28111	11/5/23	VIDIX REAL ESTATE	DEDICADA A LA GESTIÓN, CONSULTORÍA Y ASESORÍA EN EL MERCADO DE BIENES RAÍCES, COMPRAS, VENTAS Y ALQUILERES DE BIENES INMUEBLES…	VIDA EXTREMA DIRECCIONADA, VIDIX SRL	744648
E/2023-28113	11/5/23	VIDIX SMART CREDIT	DEDICADA A LA CONSULTORÍA, ASESORÍA Y GESTIÓN DE FINANCIAMIENTOS BANCARIOS, HIPOTECARIOS, FINANCIAMIENTOS EN GENERAL, PRÉSTAMOS PERSONALES, EMPRESARIALES, VACACIONALES, PRÉSTAMOS PARA ESTUDIOS.	VIDA EXTREMA DIRECCIONADA, VIDIX, S.R.L.	744638
E/2023-28112	11/5/23	VIDIX TOURS	DEDICADA A LA ASESORÍA, CONSULTORÍA Y GESTIÓN EN EL MERCADO DEL TURISMO, VIAJES, ESTADÍAS EN HOTELES, RESORTS, VILLAS, BOLETOS AÉREOS, CRUCEROS, EXCURSIONES, RENTA DE VEHÍCULOS…	VIDA EXTREMA DIRECCIONADA, VIDIX, S.R.L.	744639
E/2023-28500	16/5/23	VIDRIO ALUS ALCIBIADES	CREACIÓN E INSTALACIÓN DE PUERTAS Y VENTANAS.	NELSON ALCIBIADES BELTRE AMADOR	745287
E/2023-28836	16/5/23	VIGROUP GRUPO CONSTRUCTOR	CONSTRUCCION DE TODO TIPO DE EDIFICACIONES, DE CALLES,AVENIDAS, CARRETERAS Y PUENTES, COMPRA Y VENTA DE BIENES INMUEBLES, ASI COMO TODOS LOS TRABAJOS REFERENTES A LA INGENIERIA Y LA CONSTRUCCION.	MELVIN ORLAY IBARRA QUIÑONEZ	745299
E/2023-24680	26/4/23	VIKED	ACTIVIDADES DE ARTES PUBLICITARIAS, DISEÑOS, IMPRESOS, SERIGRAFÍA, MERCADEO, ASESORÍAS.	VIKED, SRL	745201
E/2023-28495	15/5/23	VILLA MARIA JUANA	SERVICIOS DE HOTEL, ALQUILER DE VILLA, ALQUILER HABITACIONES, ADMINISTRACIÓN DE PROPIEDADES Y VENTA DE EXCURSIONES.	XAVIER EUGENE PHILIPPE APPIETTO	745002
E/2023-24860	15/5/23	VILLA VISTA ENCANTADA	VILLA DESTINADA A LA RENTA; PARA ACTIVIDADES DE ESTADIA Y ALOJAMIENTO FAMILIAR Y/O GRUPAL, ACTIVIDADES EMPRESARIALES, DE OCIO, CUMPLEAÑOS, BODAS, Y DEMAS CELEBRACIONES.	YUDELKYS CONSUELO GARCIA LAGARES	745147
E/2023-28931	16/5/23	VILLAGRO	COMERCIALIZACION, VENTA, IMPORTACION Y DISTRIBUCION DE PRODUCTOS AGROQUIMICOS EN GENERAL.	FRANKLIN VILLAMIN GUTIERREZ BAEZ	745362
E/2023-26880	8/5/23	VILLANUEVA ARTE Y CONSTRUCCIONES INOX	SERVICIOS DE FABRICACION DE PRODUCTOS DE HERRERIA, SOLDADURA , CRISTALERIA, PUERTAS Y VENTANAS.	JOSE ALTAGRACIA VILLANUEVA ROMANO	743705
E/2023-28311	12/5/23	VILLAS EL PAPAYO ROMANA	VENTAS DE SOLARES.	GENARO SUERO JIEMENEZ	744819
E/2023-28545	15/5/23	VILLEROD CORPORATION	ASUNTOS JURÍDICOS, BIENES RAÍCES, GESTIÓN DE COBROS COMPULSIVOS, SERVICIOS INDUSTRIALES & TODO TIPO DE TRABAJOS EN METALES Y CRISTALES.	ANGEL EMILIO RODRIGUEZ MERCEDES, YUDY ROSENDO VILLEGAS SANTANA	745049
E/2023-26870	11/5/23	VIORMA INDUSTRIAL	ELABORACION, DISTRIBUCION Y VENTA DE PRODUCTOS QUÍMICOS Y PRODUCTOS PARA HIGIENE, LIMPIEZA INDUSTRIAL, INSTITUCIONAL Y DEL HOGAR…	TIM EMIR KRANWINKEL SCHERY	744666
E/2023-27416	11/5/23	VISAL SUPLIDORES	VENTAS DE ARTICULOS FERRETEROS, ELECTRICIDAD, EBANISTERIA, ELECTRODOMÉSTICOS, HERRAMIENTAS MECÁNICAS, AGREGADOS DE CONSTRUCCIÓN Y ALQUILER DE HABITACIONES Y APARTAMENTOS.	VICTOR SELIM MONTERO ARBAJE	744552
E/2023-8242	4/5/23	VISANTO MANAGEMENT	COMPRAR, VENDER, NEGOCIAR, ADMINISTRAR Y TENER BIENES INMUEBLES.	TERRA RD PARTNERS, INC.	743475
E/2023-8226	10/2/23	VISANTO PROPERTIES	COMPRAR, VENDER, NEGOCIAR, ADMINISTRAR Y TENER BIENES INMUEBLES, ASI COMO REALIZAR CUALQUIER OTRA ACTIVIDAD COMERCIAL LEGALMENTE PERMITIDA RELACIONADA	TERRA RD PARTNERS, INC.	745110
E/2023-27700	10/5/23	VITALSALE SOLUCIONES TECNOLÓGICAS	COMPRA Y VENTA DE PRODUCTOS TECNOLÓGICOS, INSTALACIONES E INVERSIONES EN MATERIA DE TELECOMUNICACIONES, REDES, CABLES, COMPUTADORAS, IMPRESORAS, FIBRAS ÓPTICAS Y DEMÁS PRODUCTOS TECNOLÓGICOS.	ERNESTINA ROSA LARANJO DOS REIS REBECA DE JESUS	744344
E/2023-28191	11/5/23	VIVERO LOS ROSALES	PRODUCCIÓN Y VENTA DE PLANTAS ORNAMENTALES Y FRUTALES.	JOSE ANTONIO DOMINGUEZ PLACENCIA	744716
E/2023-21266	12/4/23	VIVEROS PLANTA FACIL	SERVICIOS DE PRODUCCIÓN DE PLANTAS ORNAMENTALES, FRUTALES,FORESTALES, VENTA DE PRODUCTOS AGROPECUARIOS PARA JARDINERIA, CONTROL DE PLAGAS, SERVICIOS DE JARDINERIA…	PABLO GONZALEZ SOSA	739499
E/2023-20435	12/5/23	VIVI JAGUA	DESARROLLO TURÍSTICO Y REAL ESTATE.	OSE-16, S.R.L.	744940
E/2023-28608	15/5/23	VM LUX ET VITA	ABOGADO NOTARIO, LEGALES Y TRADUCCIONES. AGENTE INMOBILIARIOS Y SERVICIOS DE AGRIMENSURA Y TAZACIONES. AGENTES DE SEGURO EN GENERAL.	HINNA JOSELYN VELOZ MATOS	745103
E/2023-27363	9/5/23	VOCES DEL DIA A DIA CON LORGIO NUÑEZ	DIFUNDIR CONTENIDO CULTURAL, EDUCATIVO, ARTÍSTICO Y LITERARIO A TRAVÉS DE MEDIOS DE COMUNICACIÓN Y CENTROS EDUCATIVOS, PARA PROMOVER LA ENSEÑANZA DE LAS TECNICAS NARRATIVAS…	LORGIO ANTONIO NÚÑEZ VILORIA	744070
E/2023-27415	11/5/23	VORBEETFILS CONSTRUCTION	CONSTRUCCIÓN, VENTA DE MATERIALES DE CONSTRUCCIÓN, VENTA Y ALQUILERES DE EQUIPOS PARA LA CONSTRUCCIÓN, SUBCONTRATACIÓN Y CONTRATACIÓN DE PERSONAL…	FRED EMMANUEL LEVEILLE	744725
E/2023-28216	12/5/23	VORTBRIKC DEVELOPMENT	COMPRA SOLARES Y/O VILLAS TRUISTICAS, APARTAMENTOS, CON EL PROPOSITO DE DESAROLLARLOS, VENDERLOS, ARRENDARLOS Y/O ENTREGARLOS EN ADMINISTRATION A FINES TURISTICOS.	POLINA NAMAZGULOVA, RODION NAMAZGULOV	744986
E/2023-24766	26/4/23	VPM ELECTROMECANICA	DISEÑO, INSTALACIÓN, REHABILITACIÓN DE OBRAS ELECTROMECÁNICAS Y CIVILES.	VPM ELECTROMECANICA, S. R. L.	745442
E/2023-27329	11/5/23	VYD INVERSIONES	EMPRESA DEDICADA AL CRÉDITO Y PRÉSTAMOS Y QUE NO SE ENCUENTRAN REGULADOS POR LA SUPERINTENDENCIA DE BANCOS.	WILQUIN SALVADOR VALENZUELA DISLA	744581
E/2023-28478	15/5/23	W&Y INVERSIONES BENDICION	SERVICIOS DE PRESTAMOS, HIPOTECAS E INVERSIONES.	WENDY ARGENTINA ARIAS ALMONTE, YUNARI REINA LUZ ALMANZAR SOTO	745023
E/2023-28256	12/5/23	WALAX CELL BONILLA & ESTRELLA	VENTAS, REPARACIONES Y FINANCIAMIENTO DE CELULARES.	PEDRO PABLO BONILLA CAMPUSANO , GRISMAYDI ESTRELLA HIRALDO	744762
E/2023-27286	9/5/23	WANMINIT CLINIC	SERVICIOS DE ATENCIÓN MÉDICA PRIMARIA.	GRUPO CAROL, S.A.S. -	744016
E/2023-28388	15/5/23	WATSHERLY BEAUTY BAR	SALON DE BELLEZA, SUPLIDORA DE PRODUCTOS DE BELLEZA Y ACCESORIOS DE VESTIR, CENTRO DE UNAS	WATSHERLY LOUIS-JEAN	745027
E/2023-27376	11/5/23	WCP QUISQUEYA INTERNACIONAL	COMERCIALIZACION, VENTA, FABRICACION AL POR MAYOR Y DETALLE SUETERS, JUGUETES, CALZADOS, PERFUMERIAS, COMERCIALIZACION DE COMESTIBLES TALES COMO ENLATADOS, ARROZ, AZUCAR…	WILMER JONATHAN CABRERA HERNANDEZ, CHRISTOPHER PURNELL	744624
E/2023-24507	4/5/23	WCR RENTALS FOR EVENTS	ALQUILER DE ARTICULOS PARA EVENTOS EN GENERAL.	WANDA CECILIA REYNOSO DE FERNANDEZ	743370
E/2023-28247	12/5/23	WEHS INVERSIONES HERRERA	HIPOTECAS, PRESTAMOS PERSONALES, PRESTAMOS COMERCIALES, FINANCIAMIENTOS INMOBILIARIOS, COMPRAS Y VENTAS DE DIVISAS EXTRANJERAS Y FINANCIAMIENTOS PARA VEHÍCULOS.	WALTER EZEQUIEL HERRERA OVIEDO	744768
E/2023-28903	16/5/23	WELLNESS DAY TOUR LG	SOMOS UNA EMPRESA CON LA VISIÓN DE DESARROLLAR EL TURISMO ALTERNATIVO ENFOCADO EN LA BIENESTAR DE NUESTROS CLIENTES, TENIENDO COMO PRIORIDAD UNA EXPERIENCIA ÚNICA EN EL PAÍS.	GABRIEL CEDEÑO RIJO, LUIMAR JOSE SALAZAR SARABIA	745347
E/2023-28448	12/5/23	WENDY & L COMERCIAL	VENTA DE ARTÍCULOS DEL HOGAR.	WENDY FAMILIA ORTIZ	744975
E/2023-26117	4/5/23	WEPA SOLUTIONS	REALIZAR OPERACIONES COMERCIALES COMO INVERSIONES EN GENERALES, COMPRA, VENTA Y DISTRIBUCIÓN DE TODO TIPO DE EQUIPOS TECNOLÓGICOS, ELECTRODOMÉSTICOS…	YULEIKA MARLENE PACHE RIJO, ANGEL DARIO REYES RODRIGUEZ	743414
E/2023-28613	15/5/23	WERENT	ADMINISTRACIÓN DE APARTAMENTOS TURÍSTICO, ADMINISTRAMOS EL PROCESO COMPLETO DESDE LA RESERVACIÓN, CHECK IN, CHECK OUT, LIMPIEZA Y LAVANDERÍA.	REYSI VICTORIA SANTANA TORRES	745195
E/2023-27619	12/5/23	WESJI ELECTRIC SERVICES IMPORT	COMPRA,VENTA E IMPORTACION DE MATERIALES ELÉCTRICOS Y SERVICIOS DE INSTALACIONES ELÉCTRICAS INDUSTRIALES Y RESIDENCIALES.	WANDA MARÍA SORIANO SANTANA, JOSÉ MIGUEL CALDERÓN GARCÍA	744752
E/2023-28539	15/5/23	WHILMER ELECTRIC	SERVICIOS DE TALLER DE REPARACIÓN ELECTRICA DE AUTOMÓVILES.	WHILMER ANTHONY FAMILIA ROSARIO	745189
E/2023-8203	16/5/23	WILDHONEY	DISTRIBUCIÓN VENTA E IMPORTACIÓN Y EXPORTACIÓN DE MIEL DE ABEJA Y OTROS PRODUCTOS DERIVADOS.	MAGALYS MOTA MEJIA	745439
E/2023-27331	10/5/23	WILFREDO ARTE	FABRICACIÓN Y VENTAS DE OBRAS DE ARTES, TALLER DE ENMARCADOS Y DECORACIONES DE INTERIORES.	WILFREDO BIENVENIDO ABREU SALDIVAR	744382
E/2023-25446	28/4/23	WILL & HACHÉ CARIBBEAN SHOPPING	COMPRA Y VENTA DE PRENDAS DE VESTIR, VENTAS DE BEBIDAS ALCOHÓLICAS CIGARROS, PROVISIONES ALIMENTICIAS, PRODUCTOS DE FARMACIA, ACTIVIDADES ACUÁTICAS, SPA-BELLEZA Y PHOTO-SHOP.	WILNELIO RAMON SANCHEZ VENTURA, JOSÉ VENTURA PICHARDO	744302
E/2023-29252	17/5/23	WILMER DIGITAL CONTENT	SE DEDICARÁ A LA ACTIVIDAD DE CREACIÓN DE CONTENIDO DIGITALES, MANEJO DE PLATAFORMAS DIGITALES, SERVICIOS DE PUBLICIDAD Y PROMOCIÓN, A EMPRESAS, PRODUCTOS, INSTITUCIONES.	WILMER COMAS ROSARIO	745633
E/2023-26693	5/5/23	WINSLOW	VENTA Y COMPRA DE VEHICULOS E INMUEBLES.	VIANNY DEYANIRA DE LOS SANTOS MATEO	743541
E/2023-28195	11/5/23	WINTEX COMERCIAL CORP	PROMOVER, DESARROLLAR E INVERTIR EN EMPRESAS COMERCIALES E INDUSTRIALES, AGROPECUARIAS, TURISTICAS, SOCIEDADES, FINANCIERAS O DE BIENES RAICES…	WINTEX COMERCIAL CORP SRL	744753
E/2023-22634	25/4/23	WISE ADVERTISING GALLERY	SERVICIOS DE PUBLICIDAD, DISEÑO GRÁFICO, FOTOGRAFÍAS, FILMACIÓN Y DISEÑO, PROGRAMACIÓN DE PÁGINAS WEB Y APLICACIONES.	JESUS JUNIOR PEÑA RODRÍGUEZ	744966
E/2023-26974	8/5/23	WISSHOP	VENTAS DE ROPA IMPORTADA.	WISELY FERNANDEZ ZABALA	743882
E/2023-28027	11/5/23	WKEN-TECHNOLOGY SOLUCION	VENTA Y REPARACIÓN DE EQUIPOS DE COMPUTADORAS.	WALLY RAFAEL DE AZA	744571
E/2023-26903	8/5/23	WL CERAMICA	VENTA AL POR MAYOR DE ARTÍCULOS DE LOZA, PORCELANA Y CERÁMICA DE USO EN LA CONSTRUCCIÓN.	LONG GUI WENG	743716
E/2023-25235	9/5/23	WOMEN'S CLOTHING MRE	SERVICIOS DE VENTA DE ROPA, ACCESORIOS PARA DAMAS Y CABALLEROS, VENTA DE CARTERAS, ZAPATOS, ZAPATILLAS, ARETES, CORREAS, SPLASH, PERFUMES Y BISUTERÍAS, ENTRE OTROS SERVICIOS RELACIONADOS CON EL OBJETIVO PRINCIPAL.	ANA MARIA RODRIGUEZ ENCARNACION	744124
E/2023-27016	8/5/23	WORLD TRAVEL 480	SERVICIO DE TURISMO, VENTA DE PAQUETES DE HOTELES, EXCURSIONES, CAMPING, SEGURO DE VIAJES, VUELOS, SENDERISMO Y CRUCEROS.	ANA PAOLA PEREZ, JEAN CARLOS PEREZ DISLA	743794
E/2023-28572	15/5/23	WST SOLUTIONS	VENTA, DISTRIBUCIÓN Y COMERCIALIZACIÓN DE MATERIALES Y EQUIPOS PARA REDES, INFRAESTRUCTURA, VOZ, SEGURIDAD Y DATA. CONSULTORIA EN SERVICIOS TECNOLOGICOS.	YOEL ALBUINO FABIÁN CASTILLO	745071
E/2023-28289	17/5/23	WUBSA PHARMA	VENTA Y DISTRIBUCION INTERNACIONAL DE PRODUCTOS MEDICOS Y MEDICINAS.	SANJIV SAINI	745632
E/2023-27761	12/5/23	XPAPERINDUSTRY24/7	CENTRO DE IMPRESIÓN, COPIADO, DIGITACIÓN, SUBLIMACIÓN, LICITACIÓNES PUBLICAS Y PRIVADAS, SUMINISTRO DE MATERIAL GASTABLE Y SERVICIOS DE MARKETING DIGITAL.	JOSÉ GREGORIO BAUTISTA VARGAS	744823
E/2023-27232	9/5/23	XTERRA GROUP	TRANSPORTE DE AGREGADOS Y MATERIALES DE CONSTRUCCIÓN, MOVIMIENTO DE TIERRA Y CONSTRUCCIÓN.	BENNY DE LA PAZ PELAEZ	743966
E/2023-28652	15/5/23	XTORYMEDIA CONTENT CREATOR	SERVICIOS DE ENTRETENIMIENTO, PRODUCCIÓN Y DISTRIBUCIÓN DE PELÍCULAS, PRODUCCIÓN AUDIOVISUAL, ANIMACIÓN 2D Y 3D, PRODUCCIÓN DE DOCUMENTALES…	CARLOS JOSE MIRANDA SALAZAR, FREDDY IGNACIO VARGAS PEREZ	745152
E/2023-27080	9/5/23	Y&W BARBERIA	SERVICIOS DE BARBERÍA.	YELSY ANABEL BISONO DE LA CRUZ, WANDER MUÑOZ PAREDES	744224
E/2023-27926	11/5/23	YAN LUIS CONSTRUCCIONES & REMOZAMIENTOS	CONSTRUCCIONES, REFORMA Y REPARACIÓN DE TODO TIPO DE ESTRUCTURA EN CEMENTO, CONCRETO Y METALICAS, SERVICIOS DE PINTURA , ALBAÑILERIA, CARPINTERIA Y AFINES A LA CONSTRUCCION.	OLAN YASE YAN LUIS	744464
E/2023-26717	10/5/23	YANEIDA MARGARITA FASHION	VENTA DE TODO TIPO DE ROPAS Y ARTICULOS PARA EL HOGAR.	MARGARITA SANCHEZ CRUZ	744370
E/2023-29243	17/5/23	YANISH NAIL BAR & STUDIO	SERVICIOS DE SPA DE UÑAS, MANICURA, PEDICURA, ARREGLO DE UÑAS, UÑAS EN ACRÍLICO, GEL. EXPENDIO DE APERITIVOS Y BEBIDAS.	YANIBEL MARGARITA SÁNCHEZ	745610
E/2023-28239	16/5/23	YAO FC	OPERACION DE RESTAURANTE.	MMI GROUP SERVICES, S.R.L.	745536
E/2023-28208	12/5/23	YASMIRIS CAFETERÍA	CAFETERIA. SERVICIOS DE EXPENDIO DE COMIDAS Y BEBIDAS EN ESTABLECIMIENTOS	YASMIRIS DEL CARMEN GEREZ	744889
E/2023-28858	16/5/23	YASODIM	EXTRAER Y PROCESAR MATERIAS PRIMAS Y NATURALES O SINTETICAS CON EL FIN DE CREAR UN PRODUCTO COMERCIAL.	MANUEL RAMÓN PERALTA FERNÁNDEZ	745548
E/2023-25805	10/5/23	YAVELINE´S CLOSET	ESTABLECIMIENTO DE SALÓN Y PELUQUERÍA ASÍ COMO TAMBIÉN UNA ENTIDAD COMERCIAL DEDICADA A LA DISTRIBUCIÓN, EXPORTACIÓN, IMPORTACIÓN Y VENTA DE ROPA, MAQUILLAJE, Y CENTRO DE UÑAS.	YAVELINE DEL CARMEN COLLADO DE VARGAS	744324
E/2023-20658	11/5/23	YC 811SMARPHONE	TIENDA DE VENTAS DE TODO TIPO DE CELULARES Y ACCESORIOS, TABLETS, SERVICIO DE GESTIÓN DE PIEZAS, SERVICIO Y GESTIÓN DE ARREGLOS DE CELULARES Y EQUIPOS ELECTRÓNICOS.	YOVANNY JOSE CASTILLO PEREZ, ONEIDA PEREZ FERNANDEZ	744659
E/2023-28063	11/5/23	YC MI HOGAR	COMPRA, VENTA, IMPORTACIÓN, EXPORTACIÓN, FABRICACIÓN, DISTRIBUCIÓN, REPRESENTACIÓN, COMERCIALIZACIÓN, DE TODO TIPO DE ROPA, CONFECCIONES, HOGAR, TEXTILES, CRISTALERÍA.	HANG YU, YAOYAO CHEN	744584
E/2023-28834	17/5/23	YEISAC	ES UNA EMPRESA DOMINICANA DEDICADA A LA FABRICACIÓN, IMPORTACIÓN, EXPORTACIÓN, DISTRIBUCIÓN, VENTA AL DETALLE Y AL POR MAYOR DE PRENDAS DE VESTIR.	RAFAEL AMABLE DIAZ UREÑA, JULISSA GLORIBEETH BRITO DE DÍAZ	745537
E/2023-27644	10/5/23	YELLOW TRACE	PROPORCIONAR ESTRATEGIAS DE CRECIMIENTO FINANCIERO A FONDOS DE COMERCIO Y DESAROLLO ADMINISTRATIVO DE PROYECTOS EMPRESARIALES	RHINA LUCÍA GARCÍA OVALLE	744284
E/2023-26477	5/5/23	YERAL TECNOLOGY AND REPAIR	REPARACIÓN Y VENTAS DE CELULARES, COMPUTADORAS, EQUIPOS ELECTRÓNICOS, Y DESBLOQUEOS. VENTAS DE ACCESORIOS PARA CELULARES Y OROS EQUIPOS.	YERAL OSVALDO RODRIGUEZ RAMIREZ	743640
E/2023-21847	4/5/23	YESBAYY ONLINE	SERVICIOS DE TIENDA ELECTRÓNICA: VENTAS DE ARTÍCULOS TECNOLÓGICOS, BISUTERÍA, ROPA, SILLAS Y MUEBLES PLÁSTICOS, UTENSILIOS DE COCINA PLÁSTICOS, PIEZAS DE VEHÍCULOS DE MOTOR.	ELVIN REYES CASTRO	743346
E/2023-28202	11/5/23	YESSICA NAILS 2227	SERVICIOS DE CENTRO DE UÑAS.	YESSICA LEONOR DIAZ MIRABAL	744726
E/2023-28568	17/5/23	YHR BEAUTY ESTETIC	SERVICIOS: DEPILACIÓN CORPORAL, AXILAS, PIERNAS, CEJAS, LABIOS (BOZO), TINTADO DE CEJAS, DEFINICIÓN DE CEJAS, MAQUILLAJE PARA TODA OCASIÓN, MICRO PIGMENTACIÓN FACIAL, CEJAS (MICRO BLADING, OMBRE BROWS)…	YENNIFER CAROLINA HERNANDEZ RODRÍGUEZ	745637
E/2023-28414	12/5/23	YINELKA DE LEÓN BUSINESS CONSULTING & COUSELING	SERVICIOS JURÍDICOS, COACHING PROFESIONAL, COACHING DE EQUIPOS, MENTORÍA, CONFERENCISTA, TALLERES.	YINELKA CAROLINA DE LEÓN PÉREZ	744944
E/2023-27482	9/5/23	YMB CONSULTING	SERVICIOS PROFESIONALES DE IGUALAS DE IMPUESTOS, CONTABILIDAD OUTSOURCING, ASESORÍA FINANCIERA, AUDITORIAS, INVENTARIOS, CONSTITUCIÓN Y TRANSFORMACIÓN DE COMPAÑÍAS.	YINET ALTAGRACIA MOSQUEA BETANCES	744148

[210] EXPEDIENTE	[220] FECHA	[561] NOMBRE COMERCIAL	[510] ACTIVIDAD	[730] SOLICITANTE	REGISTRO
E/2023-26481	4/5/23	YMD CONSULTORÍA Y SERVICIOS	REALIZAR ESTUDIOS ECONÓMICOS, SOCIALES, DE MERCADO O DE VIABILIDAD TÉCNICA PARA LA PUESTA EN MARCHA DE NUEVAS ACTIVIDADES O EL LANZAMIENTO DE NUEVOS PRODUCTOS Y ASESORAMIENTO PARA EMPRESAS YA EXISTENTES Y NUEVOS EMPRENDEDORES…	YOVEIRY MERCADO DELGADO	743659
E/2023-26361	8/5/23	YONQUELIX	COMPRA Y VENTA DE TELEFONOS, ACCESORIOS, ELECTRODOMESTICOS Y SERVICIOS LEGALES.	YONMI MIGUEL NUÑEZ QUELIX	743771
E/2023-27033	8/5/23	YPE GROUP	COMPRA Y VENTA DE ELECTRODOMÉSTICOS, EQUIPOS TECNOLÓGICOS Y SERVICIO DE SOPORTE TÉCNICO, PODCAST, SERVICIOS AUDIOVISUALES, AUDIENCIA EN PLATAFORMAS DIGITALES, SERVICIO DE REPARACIÓN DE EQUIPOS TECNOLÓGICOS…	YEUDYS PARRA EVANS	743807
E/2023-28791	16/5/23	YUHOLKA TOURS	OFRECER UNA AMPLIA VARIEDAD DE SERVICIOS TURÍSTICOS A LA CLIENTELA EN SENTIDO GENERAL, QUE ABARQUEN DESDE EXCURSIONES HASTA PAQUETES VACACIONALES COMPLETOS Y BOLETOS AÉREOS.	YUHOLKA GONZALEZ DE MOLINA	745250
E/2023-28297	12/5/23	Z & B GOURMET	SERVICIOS DE EXPENDIÓ DE COMIDAS Y BEBIDAS EN ESTABLECIMIENTOS CON SERVICIO DE MESA Y/O EN MOSTRADOR - EXCEPTO EN HELADERÍAS.	ZOILA MARIA FELIPE RODRIGUEZ	744803
E/2023-26984	10/5/23	ZABDI HAIR CENTER	SERVICIO DE ESTETICA Y BELLEZA.	ANA MARIA QUEZADA MARTINEZ, MARISEL QUEZADA BAEZ DE CABRAL	744563
E/2023-26942	8/5/23	ZAILA NATURAL	ELABORAMOS PRODUCTOS CAPILARES DE LA PIEL CON INGREDIENTES NATURALES.	YOQUEILA KARINA BAUSTISTA CRUZ	743736
E/2023-28725	15/5/23	ZAPATA PROMOTION	SERVICIOS DE CONTRATACION Y PROMOCION DE ARTISTAS.	CESAR AUGUSTO PEÑA ZAPATA	745210
E/2023-27842	10/5/23	ZAWIL CORPORATION	SERVICIOS DE FABRICACIÓN Y COMERCIALIZACIÓN DE ROPA.	JENNIFFER MARLENES GERALDINO NOVAS	744413
E/2023-28515	15/5/23	ZELO	SERVICIOS PERSONALIZADOS DE INTERMEDIACIÓN PARA APOYO TECNOLÓGICO, ADMINISTRATIVO, OPERATIVO Y COMERCIAL PARA EMPRESAS EN EL EXTRANJERO.	EDUARDO JOSÉ LAMARCHE LUCIANO	745013
E/2023-21799	13/4/23	ZENITH AMERICAS	PRODUCCION DE PAPAS, TOMATES, CULTIVOS EN INVERNADEROS Y EXPORTACION E IMPORTACION DE INSUMOS Y/O PRODUCTOS AGRICOLAS.	ZENITH AMERICAS, S.R.L.	744856

PUBLICACIÓN SOLICITUD SIGNOS DISTINTIVOS

(MARCAS)

Esta publicación incluye todas las solicitudes con pago de publicación recibidas del 5 al 19 de Mayo de 2023

[210] EXPD.	[220] FECHA	[511] C.I.	[561] MARCA	[730] SOLICITANTE
E/2023-21343	12/4/23	1	AGUA FRESKA GABEALL (DENOMINATIVA)	JOSE MIGUEL BÁEZ TAVAREZ
E/2023-27202	8/5/23	1	BIVOTANIC (DENOMINATIVA)	Arvensis Agro, S.A.
E/2023-28166	11/5/23	1	BROTTADOR (DENOMINATIVA)	Arvensis Agro, S.A.
E/2023-24150	24/4/23	1	EKO GEL AMARILLO (DENOMINATIVA)	ANYELO BENEDICTO RODRIGUEZ VALERIO
E/2023-24151	24/4/23	1	EKO GEL ROJO (DENOMINATIVA)	ANYELO BENEDICTO RODRIGUEZ VALERIO
E/2023-24147	24/4/23	1	EKO GEL VERDE (DENOMINATIVA)	ANYELO BENEDICTO RODRIGUEZ VALERIO
E/2023-24148	24/4/23	1	FERTILIZANTE ELIXIR (DENOMINATIVA)	ANYELO BENEDICTO RODRIGUEZ VALERIO
E/2023-28167	11/5/23	1	FLORADDOR (DENOMINATIVA)	Arvensis Agro, S.A.
E/2023-27199	8/5/23	1	GELYFLOW (DENOMINATIVA)	Arvensis Agro, S.A.
E/2023-19857	31/3/23	1	PRIME SOURCE (DENOMINATIVA)	DISTRIBUIDORA SUPERIOR DOMINICANA DSD, S.R.L.
E/2023-27203	8/5/23	1	QUICELUM (DENOMINATIVA)	Arvensis Agro, S.A.
E/2023-26947	8/5/23	1	YAARN (DENOMINATIVA)	VITAZAD AGRICULTURAL FZE
E/2023-20405	4/4/23	1	ZURDAZO (DENOMINATIVA)	VITAZAD AGRICULTURAL FZE
E/2023-27640	10/5/23	2	DOMA PROJECT (DENOMINATIVA)	PINTURAS POPULAR, S.A.
E/2023-25459	28/4/23	2	INFINITI BADIA (DENOMINATIVA)	GR ESPECIALIDADES QUIMICAS S.A.
E/2023-28520	15/5/23	3	ABX MI HERENCIA (DENOMINATIVA)	INMOBILIARIA PINULA, SOCIEDAD ANÓNIMA
E/2023-24733	26/4/23	3	ASEPXIA PIEL PURA (LEMA COMERCIAL)	Genomma Lab Internacional, S.A.B. de C.V.
E/2023-25047	27/4/23	3	COLORESCIENCE (DENOMINATIVA)	Colorescience, Inc.
E/2022-49405	29/8/22	3	ELDERMAFILL (DENOMINATIVA)	ADILYA ASANOVA ACAHOBA
E/2023-17968	23/3/23	3	ESTEVEZ-CERA PIMPIADA (DENOMINATIVA)	TOMA RAMON GRULLON ESTEVEZ
E/2023-23923	24/4/23	3	EUTHYMOL (DENOMINATIVA)	LG HOUSEHOLD & HEALTH CARE LTD.
E/2022-62438	1/11/22	3	FRANKJEKA (DENOMINATIVA)	FRANCISCA RODRIGUEZ OLIVERO
E/2023-27712	10/5/23	3	FREELY (DENOMINATIVA)	FREELY GROUP LLC
E/2023-23213	19/4/23	3	GERSITOL (DENOMINATIVA)	APITER S.A.
E/2023-28130	11/5/23	3	GOICOECHEA HYDRADERMICS (DENOMINATIVA)	Genomma Lab Internacional, S.A.B. de C.V.
E/2023-23581	20/4/23	3	HALLOWEEN (DENOMINATIVA)	Perfumes y Diseño Comercial, S.L.
E/2023-25273	28/4/23	3	HK NATURALS (DENOMINATIVA)	HALKA INDUSTRIAL, S.R.L.
E/2023-25603	2/5/23	3	LATIN BLONDE (DENOMINATIVA)	LATIN BLONDE INC
E/2023-23580	20/4/23	3	MAKEUPSHE (DENOMINATIVA)	NERUCA INTERNACIONAL, S.R.L.
E/2023-26403	4/5/23	3	Negs (DENOMINATIVA)	GOOD BRANDS LATAM S.A.
E/2023-26718	5/5/23	3	ROBSON PELUQUERO (DENOMINATIVA)	ALIZON GREGORIO DIAZ SANCHEZ
E/2023-23801	21/4/23	3	Soluciones más profundas (LEMA COMERCIAL)	Genomma Lab Internacional, S.A.B. de C.V
E/2023-1466	11/1/23	3	VAGI'S CUABA (DENOMINATIVA)	S&C BUSINESS, S.R.L.
E/2023-28391	12/5/23	3	WATERLILY (DENOMINATIVA)	The Procter & Gamble Company
E/2023-24283	25/4/23	5	AMIKANEST (DENOMINATIVA)	MARCELO ANTONIO ANIBAL QUIROGA, CRISTIAN GABRIEL LEGUIZAMON
E/2023-23490	20/4/23	5	Andizol Combi (DENOMINATIVA)	CORPORACIÓN ANDIFAR, S.A.
E/2023-25580	2/5/23	5	ASTROGLIDE (DENOMINATIVA)	Biofilm IP, LLC
E/2023-27557	9/5/23	5	ASVENTOL (DENOMINATIVA)	LUVECK MEDICAL CORPORATION
E/2023-21265	11/4/23	5	BACTRO-URO (DENOMINATIVA)	GENERICOS DEL CARIBE, S.R.L.
E/2023-27010	8/5/23	5	BIOBACIL (DENOMINATIVA)	LEGACY PHARMA, S.R.L.
E/2023-24252	24/4/23	5	BIOGLIPTIN M (DENOMINATIVA)	BIONEX PHARMACEUTICALS, S.R.L.
E/2023-24243	24/4/23	5	BIOGLUDA M (DENOMINATIVA)	BIONEX PHARMACEUTICALS, S.R.L.
E/2023-20694	2/5/23	5	BKVITAL-IPD (DENOMINATIVA)	INSTITUCIONES PECUARIAS DOMINICANAS, S.A.
E/2023-28392	12/5/23	5	BUCOVAC (DENOMINATIVA)	INVERSIONES ORIDAMA S.A.
E/2023-26354	4/5/23	5	CALCEFOR (DENOMINATIVA)	LUVECK MEDICAL CORPORATION
E/2023-26360	4/5/23	5	Cam (DENOMINATIVA)	LUVECK MEDICAL CORPORATION
E/2023-20529	28/4/23	5	CANLEXTAN (DENOMINATIVA)	EMPRESAS RUBIO GENAO, S.R.L.
E/2023-24220	24/4/23	5	CARACOL (DENOMINATIVA)	GREGMART, S.R.L.
E/2023-26332	4/5/23	5	COLECART (DENOMINATIVA)	LUVECK MEDICAL CORPORATION
E/2023-9728	16/2/23	5	COMPAZ CRISTALIA (DENOMINATIVA)	CRISTALIA PRODUCTOS QUIMICOS FARMACEUTICOS LTDA
E/2023-23841	21/4/23	5	CONFORTME (DENOMINATIVA)	GENERICOS DEL CARIBE, S.R.L.
E/2023-23532	20/4/23	5	DAGGER KHOLY (DENOMINATIVA)	KHOLY CHEMICALS, S.R.L.
E/2023-24752	8/5/23	5	DAPAPLUS (DENOMINATIVA)	MACARIO FARMA, S.R.L.
E/2023-27560	9/5/23	5	Despex (DENOMINATIVA)	LUVECK MEDICAL CORPORATION
E/2023-22835	18/4/23	5	DOLORAY (DENOMINATIVA)	MANUEL DE JESUS DURAN LANGUMAS
E/2023-27567	9/5/23	5	Endoplex (DENOMINATIVA)	LUVECK MEDICAL CORPORATION
E/2023-24228	3/5/23	5	ESPIRON (DENOMINATIVA)	GREGMART, S.R.L.
E/2023-26331	4/5/23	5	ETOXIB (DENOMINATIVA)	JUAN ALBERTO BARREIRO AGRAMONTE
E/2023-8635	8/5/23	5	EUROFARMA TUZ (DENOMINATIVA)	Eurofarma Guatemala, S.A.
E/2022-71356	19/12/22	5	FALUXOL (DENOMINATIVA)	LABORATORIO LAPROFAR, S.R.L.
E/2023-26175	3/5/23	5	FERROTONIC (DENOMINATIVA)	Procaps, S.A.
E/2023-24223	24/4/23	5	FIUTON (DENOMINATIVA)	GREGMART, S.R.L.
E/2023-28396	12/5/23	5	FLEXITAB (DENOMINATIVA)	INVERSIONES ORIDAMA S.A.
E/2023-26432	4/5/23	5	FLEXITREX (DENOMINATIVA)	ZODIAC INTERNATIONAL CORPORATION
E/2023-23132	19/4/23	5	FLOXINAN (DENOMINATIVA)	LABOPHARMACOS, S.R.L.

[210] EXPD.	[220] FECHA	[511] C.I.	[561] MARCA	[730] SOLICITANTE
E/2023-26617	5/5/23	5	FLUTICONE-FT (DENOMINATIVA)	ZYDUS LIFESCIENCES LIMITED
E/2023-11112	25/4/23	5	GARRABAÑO (DENOMINATIVA)	SRV LAB CARIBE, S.R.L.
E/2023-26396	4/5/23	5	Gloranta (DENOMINATIVA)	GOOD BRANDS LATAM S.A.
E/2023-27561	9/5/23	5	GRIFOCIPROX (DENOMINATIVA)	LUVECK MEDICAL CORPORATION
E/2023-27558	9/5/23	5	GRIFOPARKIN (DENOMINATIVA)	LUVECK MEDICAL CORPORATION
E/2023-11425	23/2/23	5	HIDRATOR (DENOMINATIVA)	LABORATORIOS DE APLICACIONES MÉDICAS S.A. (LAM)
E/2022-71362	19/12/22	5	HIGIFEM (DENOMINATIVA)	LABORATORIO LAPROFAR, S.R.L.
E/2023-13095	3/3/23	5	IBEROCAPS (DENOMINATIVA)	IBERO FARMACOS, S.R.L.
E/2023-24224	24/4/23	5	INNER (DENOMINATIVA)	GREGMART, S.R.L.
E/2022-4274	27/1/22	5	IRBLESS (DENOMINATIVA)	LABORATORIOS ARSAL, SOCIEDAD ANONIMA DE CAPITAL VARIABLE
E/2022-4273	27/1/22	5	IRBLEX (DENOMINATIVA)	LABORATORIOS ARSAL, SOCIEDAD ANONIMA DE CAPITAL VARIABLE
E/2023-27201	8/5/23	5	Kal-D IQI (DENOMINATIVA)	INNOVACION QUIMICA INDUSTRIAL, S.R.L.
E/2023-25049	27/4/23	5	KARKINO (DENOMINATIVA)	BIOQUIMICA PANAMERICANA DE VP, S.R.L.
E/2023-25364	28/4/23	5	KUNELMI (DENOMINATIVA)	Novartis AG
E/2023-24414	25/4/23	5	LABECARDIO (DENOMINATIVA)	MARCELO ANTONIO ANIBAL QUIROGA, CRISTIAN GABRIEL LEGUIZAMON
E/2023-22455	17/4/23	5	LABORATORIOS DR. COLLADO EMPACOL (DENOMINATIVA)	LABORATORIOS DR. COLLADO, S.A.
E/2023-22443	17/4/23	5	LABORATORIOS DR. COLLADO EMPAGLICOL (DENOMINATIVA)	LABORATORIOS DR. COLLADO, S.A.
E/2023-24418	25/4/23	5	LEVECEL (DENOMINATIVA)	MARCELO ANTONIO ANIBAL QUIROGA, CRISTIAN GABRIEL LEGUIZAMON
E/2023-26176	3/5/23	5	LINE ITIS (DENOMINATIVA)	JUAN ALBERTO BARREIRO AGRAMONTE
E/2023-22624	18/4/23	5	LMG-CARDICETIL (DENOMINATIVA)	LMG BIO LLC
E/2023-22622	18/4/23	5	LMG-DAOAVANCE (DENOMINATIVA)	LMG BIO LLC
E/2023-15953	15/3/23	5	Lomecan, el botiquín de la mujer (LEMA COMERCIAL)	Genomma Lab Internacional, S.A.B. de C.V
E/2023-17476	8/4/23	5	LONITE (DENOMINATIVA)	CASTILLO LORA SOLUCIONES AGRICOLAS, S.R.L.
E/2023-27200	8/5/23	5	LUKS IQI (DENOMINATIVA)	INNOVACION QUIMICA INDUSTRIAL, S.R.L
E/2023-27395	9/5/23	5	LUMACISTIL (DENOMINATIVA)	LUMINA FARMACEUTICA, S.R.L.
E/2022-71375	19/12/22	5	MAXPIRIN (DENOMINATIVA)	LABORATORIO LAPROFAR, S.R.L.
E/2023-27396	9/5/23	5	MIKREN (DENOMINATIVA)	LUMINA FARMACEUTICA, S.R.L.
E/2021-62218	4/11/21	5	MIXEL (DENOMINATIVA)	LABORATORIOS SIEGFRIED, S.A.
E/2023-25890	3/5/23	5	MODUALZ (DENOMINATIVA)	TQ BRANDS S.A.
E/2023-26020	3/5/23	5	MONOFER (DENOMINATIVA)	Pharmacosmos Holding A/S
E/2023-22590	17/4/23	5	MURAMASA (DENOMINATIVA)	KUMIAI CHEMICAL INDUSTRY CO., LTD.,
E/2023-26336	4/5/23	5	Nasmarin (DENOMINATIVA)	LUVECK MEDICAL CORPORATION
E/2023-27568	9/5/23	5	Nebivox (DENOMINATIVA)	LUVECK MEDICAL CORPORATION
E/2023-25306	28/4/23	5	OFLOX ITIS (DENOMINATIVA)	JUAN ALBERTO BARREIRO AGRAMONTE
E/2023-24142	24/4/23	5	OLEXAM (DENOMINATIVA)	BLU PHARMA BY JULIO MEJIA, S.R.L.
E/2023-24409	25/4/23	5	OXYGINEC (DENOMINATIVA)	MARCELO ANTONIO ANIBAL QUIROGA, CRISTIAN GABRIEL LEGUIZAMON
E/2023-26816	5/5/23	5	PENCIL PRONTO CALBOS (DENOMINATIVA)	PEDRO RAMON DE JESUS PANTALEON RODRIGUEZ
E/2023-24388	25/4/23	5	PIXEL MULTICOPY (DENOMINATIVA)	LABORATORIOS BRITANIA, S.R.L.
E/2023-27145	8/5/23	5	QG5 DOL (DENOMINATIVA)	Genomma Lab Internacional, S.A.B. de C.V.
E/2023-27146	8/5/23	5	QG5 PLUS (DENOMINATIVA)	Genomma Lab Internacional, S.A.B. de C.V.
E/2023-23027	26/4/23	5	QUETIAMIDE (DENOMINATIVA)	FARMACOLAB NUMAR, S.R.L.
E/2023-26351	4/5/23	5	Reduscon (DENOMINATIVA)	LUVECK MEDICAL CORPORATION
E/2022-50309	17/3/22	5	RINODEX (DENOMINATIVA)	LABORATORIOS DE APLICACIONES MÉDICAS, S.A.
E/2023-26353	4/5/23	5	Rinoluv (DENOMINATIVA)	LUVECK MEDICAL CORPORATION
E/2023-22621	18/4/23	5	SILDEXETIN (DENOMINATIVA)	LMG BIO LLC
E/2023-23839	21/4/23	5	SUBLIME (DENOMINATIVA)	GENERICOS DEL CARIBE, S.R.L.
E/2023-27030	8/5/23	5	Teritener (DENOMINATIVA)	EMCURE PHARMACEUTICALS LIMITED
E/2022-61685	28/10/22	5	THIOCTODAR (DENOMINATIVA)	MANUEL DE LA CRUZ LOPEZ
E/2023-15655	14/3/23	5	TIMOREX PRO (DENOMINATIVA)	Stockton (Israel) Ltd.
E/2023-26813	5/5/23	5	TONIC B12 VILAVET (DENOMINATIVA)	PEDRO RAMON DE JESUS PANTALEON RODRIGUEZ
E/2023-24286	25/4/23	5	TRANEST (DENOMINATIVA)	MARCELO ANTONIO ANIBAL QUIROGA, CRISTIAN ANTONIO GABRIEL QUIROGA
E/2023-19470	30/3/23	5	TRIHERBAL (DENOMINATIVA)	J.A. GARCIA, S.R.L.
E/2023-22668	18/4/23	5	TYGLICIL (DENOMINATIVA)	LMG BIO, LLC
E/2023-17945	24/4/23	5	ULCEMAX (DENOMINATIVA)	ACROMAX DOMINICANA, S.A.
E/2023-23018	26/4/23	5	VALPAMIDE (DENOMINATIVA)	FARMACOLAB NUMAR, S.R.L.
E/2023-22583	17/4/23	5	VASOPRIL (DENOMINATIVA)	LMG BIO LLC
E/2023-22925	18/4/23	5	VERICAL (DENOMINATIVA)	LMG BIO LLC
E/2023-27403	9/5/23	5	VIRAFLU PLUS (DENOMINATIVA)	LABORATORIOS DE APLICACIONES MÉDICAS S.A. (LAM)
E/2023-27566	9/5/23	5	Vironida (DENOMINATIVA)	LUVECK MEDICAL CORPORATION

PASA A LA PÁGINA SIGUIENTE

VIENE DE LA PÁGINA ANTERIOR

[210] EXPD.	[220] FECHA	[511] C.I.	[561] MARCA	[730] SOLICITANTE
E/2023-21414	12/4/23	5	VITAKIDOX (DENOMINATIVA)	MARAL DISTRIBUIDORA, S.R.L.
E/2023-934	15/5/23	5	VONOPIRE (DENOMINATIVA)	LABORATORIOS DE APLICACIONES MÉDICAS S.A.
E/2023-2920	20/4/23	5	YPSIDOLON (DENOMINATIVA)	YPSILON PHARMA, S.R.L.
E/2023-20403	4/4/23	5	ZURDAZO (DENOMINATIVA)	VITAZAD AGRICULTURAL FZE
E/2022-61758	28/10/22	5	ZOLIDONE (DENOMINATIVA)	MANUEL DE LA CRUZ LOPEZ
E/2023-24149	24/4/23	9	ALLDOCUBE (DENOMINATIVA)	ANYELO BENEDICTO RODRIGUEZ VALERIO
E/2022-18050	29/3/22	9	Baterias Delta (DENOMINATIVA)	GRUPO COMETA, S.A.S.
E/2023-25415	28/4/23	9	LINK WELL (DENOMINATIVA)	RAMON ORLANDO DE LA ROSA BRITO
E/2023-14297	26/4/23	9	REMBOX (DENOMINATIVA)	JHONATAN RAFAEL MARTINEZ REYNOSO
E/2023-4423	8/2/23	10	AUTO FUSER BALLOON PUMP (DENOMINATIVA)	OVES-OFICINA DE VENTAS Y SERVICIOS, S.R.L.
E/2023-25365	28/4/23	10	GLUNEO LITE (DENOMINATIVA)	OSANG Healthcare Co., Ltd.
E/2023-25992	3/5/23	10	HYDRUS (DENOMINATIVA)	Alcon Inc.
E/2023-25998	3/5/23	10	INDUS (DENOMINATIVA)	Alcon Inc.
E/2022-67375	25/11/22	10	MOTIVA IMPLANTS MATRIX (DENOMINATIVA)	ESTABLISHMENT LABS S.A.
E/2023-21261	11/4/23	10	ORTHETICS (DENOMINATIVA)	GENERICOS DEL CARIBE, S.R.L.
E/2023-23569	20/4/23	10	SYNDEO (DENOMINATIVA)	HydraFacial LLC
E/2023-19974	8/5/23	10	ZEROFLU (DENOMINATIVA)	INHALA SRL
E/2023-23551	20/4/23	11	FUELFLEX (DENOMINATIVA)	FLSmidth A/S
E/2023-24430	25/4/23	16	"HOY SIN QUERER" (DENOMINATIVA)	PALOMA MASSIEL ALMONTE REYNOSO
E/2023-23481	20/4/23	16	CreaDO (DENOMINATIVA)	JOSUE EMMANUEL FATULE TORRES, YANNA HUALESCA ROSAURA GONZALEZ HERRERA
E/2023-23128	19/4/23	16	MASTER HQP TAPE (DENOMINATIVA)	IMDICORP, S.R.L.
E/2023-24146	24/4/23	18	TOP UNO BY HK (DENOMINATIVA)	YIKAI REN, DORABLE IMPORT, S.R.L
E/2023-21855	13/4/23	20	POLYMAX (DENOMINATIVA)	SERVICIOS ELECTRICOS, MECANICOS Y SANITARIOS, SEMS, S.R.L.
E/2023-25872	3/5/23	20	WOODGREEN (DENOMINATIVA)	JOLUSAN FURNITURE, S.R.L.
E/2023-24279	25/4/23	21	ENCASA (DENOMINATIVA)	REPRESENTACIONES MICASO, S.R.L.
E/2023-28076	11/5/23	21	ESCOBA LA BARREDORA DOÑA FELITA (DENOMINATIVA)	TONY MANZANA, S.R.L.
E/2023-23925	24/4/23	21	EUTHYMOL (DENOMINATIVA)	LG HOUSEHOLD & HEALTH CARE LTD.
E/2020-41564	20/10/20	25	ART IS HISTORY, HISTORY IS FASHION (LEMA COMERCIAL)	RINALDI JN CLAUDE
E/2023-23582	20/4/23	25	BEN SHERMAN (DENOMINATIVA)	Ben Sherman IP Holdings LP
E/2023-4213	29/3/23	25	CA2H (DENOMINATIVA)	DERWIN DARIO GONZALEZ RAMOS
E/2023-10895	25/4/23	25	INFLUENCER FASHION WZ2 (DENOMINATIVA)	WANG WEI
E/2023-22559	17/4/23	25	JADI BLUE (DENOMINATIVA)	FRANCISCO JAVIER PADILLA
E/2023-23721	21/4/23	25	NIKE INFINITYRN (DENOMINATIVA)	NIKE Innovate C.V.
E/2023-23101	19/4/23	25	NIKE INVINCIBLE (DENOMINATIVA)	NIKE Innovate C.V.
E/2023-23240	19/4/23	25	Rhude (DENOMINATIVA)	BHRAYAN NOVO RODRIGUEZ
E/2022-59797	19/10/22	25	THE AGENCY (DENOMINATIVA)	The Agency Ip Holding Co., LLC
E/2023-22453	17/4/23	25	TMT (DENOMINATIVA)	MICHAEL ZORRILLA TAVAREZ
E/2023-25636	2/5/23	29	Embutidos Y Comercial Jey La muralla (DENOMINATIVA)	YULEIKY LARISSA MEJIA GIRON
E/2023-23980	24/4/23	29	mi (DENOMINATIVA)	LIANA MARGARITA MOREL CASTILLO DE ALMONTE
E/2022-37473	29/9/22	29	RICA COLADO DE FRUTAS 2GO (DENOMINATIVA)	PASTEURIZADORA RICA, S.A.
E/2023-28453	12/5/23	29	SEAQUEEN (DENOMINATIVA)	MEH CAPITAL LLC
E/2023-17980	23/3/23	30	ANITA GELATO (DENOMINATIVA)	HELADERIA VALENTINO, S.R.L.
E/2022-68995	5/12/22	30	CAFE TAMBORILERO (DENOMINATIVA)	MARCO ANTONIO ARIAS VENTURA
E/2023-26630	5/5/23	30	Don Homero (DENOMINATIVA)	PAULETTE & ANGEL SOLUTIONS, S.R.L.
E/2023-26398	4/5/23	30	GLORANTA (DENOMINATIVA)	GOOD BRANDS LATAM S.A.
E/2023-25807	2/5/23	30	HABIBI'S HELADOS (DENOMINATIVA)	INDHIRA ESPERANZA GARDEN HANDAL
E/2023-24763	26/4/23	30	HIELO PENSAKOLA (DENOMINATIVA)	LUCAS FERREIRAS GOMEZ
E/2023-26441	4/5/23	30	KROKANS (DENOMINATIVA)	GRUPO BIMBO, S.A.B. DE C.V.
E/2023-26746	5/5/23	30	SALLY (DENOMINATIVA)	UNION NACIONAL DE MARCAS
E/2023-15599	14/3/23	30	SAN REMO (DENOMINATIVA)	EMPRESAS CAROZZI S.A.
E/2023-19744	31/3/23	30	SWEETLAND (DENOMINATIVA)	MINYU CEN
E/2023-26807	5/5/23	31	PIENSO MANTENIMIENTO MAX PORCINO (DENOMINATIVA)	AGRIFEED, S.A.S.
E/2023-26811	5/5/23	31	PIENSO MANTENIMIENTO MAX VACUNO (DENOMINATIVA)	AGRIFEED, S.A.S
E/2023-24095	24/4/23	32	AGUA H2O SANTANA (DENOMINATIVA)	FAUSTO SANTANA FERRERAS
E/2023-21535	12/4/23	32	AGUA RABEL (DENOMINATIVA)	MIGUEL THOMAS
E/2023-26620	5/5/23	32	FRIDAY INDIA PALE ALE (DENOMINATIVA)	ROYAL TRADING GROUP, S.R.L
E/2023-27754	10/5/23	32	H2O Quisqueya (DENOMINATIVA)	GILBERTO JOSUE CORNIELLE POLANCO
E/2023-28540	15/5/23	32	La Rubiota (DENOMINATIVA)	NORTH COAST BREWERS, S.R.L.
E/2023-26622	5/5/23	32	SATURDAY LAGER (DENOMINATIVA)	ROYAL TRADING GROUP, S.R.L.
E/2023-13414	4/5/23	32	SPRKL (DENOMINATIVA)	NEPA WHOLESALE DR, S.R.L.
E/2023-26629	5/5/23	32	SUNDAY PALE ALE (DENOMINATIVA)	ROYAL TRADING GROUP, S.R.L.
E/2023-26619	5/5/23	32	WEDNESDAY WHEAT BEER (DENOMINATIVA)	ROYAL TRADING GROUP, SRL
E/2023-26753	5/5/23	33	818 (DENOMINATIVA)	K & Soda, Inc.
E/2023-26754	5/5/23	33	EIGHT RESERVE BY 818 (DENOMINATIVA)	K & Soda, Inc.
E/2023-27444	9/5/23	33	JALDA (DENOMINATIVA)	ALEXANDER POLANCO AMADIS
E/2023-23784	21/4/23	33	Lambreo (DENOMINATIVA)	OLIVER & OLIVER INTERNATIONAL, INC.
E/2022-6867	8/2/22	33	OLIVER'S RON PUERTOPLATA CLUB (DENOMINATIVA)	OLIVER & OLIVER INTERNATIONAL, INC.
E/2022-27109	13/5/22	33	RFRSH CUBATA (DENOMINATIVA)	RFRSH BRANDS & CO, CORP.
E/2023-18824	28/3/23	34	ABUELO'S CIGARS (DENOMINATIVA)	RAFAEL ALFONSO DE MOYA SABA
E/2023-15641	14/3/23	34	INDIBLUE (DENOMINATIVA)	Philip Morris Products S.A.
E/2023-24903	26/4/23	34	KARAIA CIGARS (DENOMINATIVA)	JOHANNY CRISTINA GARCIA LOPEZ
E/2023-21649	13/4/23	34	LA QUINTA JOYA (DENOMINATIVA)	MARTÍN MIGUEL ALFREDO RODRIGUEZ SANCHEZ
E/2023-19075	29/3/23	34	lil PROUDLY SIMPLE (DENOMINATIVA)	KT & G CORPORATION
E/2023-28057	11/5/23	34	SPLIFFY (DENOMINATIVA)	SPLIFFY LLC
E/2023-25282	28/4/23	34	WILDHORSE (DENOMINATIVA)	KING MAKER MARKETING, INC.
E/2023-2105	13/1/23	35	24 HORAS (LEMA COMERCIAL)	AMPM, SOCIEDAD ANONIMA
E/2023-18935	28/3/23	35	AMROP (DENOMINATIVA)	THE AMROP PARTNERSHIP
E/2023-25004	27/4/23	35	APLICACIÓN LIRA (DENOMINATIVA)	LIRA FINANCE S.A.S
E/2023-27765	10/5/23	35	AUTOZONE (DENOMINATIVA)	AUTOZONE PARTS, INC
E/2023-27556	9/5/23	35	CORAZÓN INDUSTRIAL (DENOMINATIVA)	ASOCIACIÓN DE INDUSTRIAS DE LA REPÚBLICA DOMINICANA, INC. (AIRD)
E/2023-24705	26/4/23	35	CYZONE (DENOMINATIVA)	BELCORP SA
E/2023-22945	12/5/23	35	EVENTEAM (DENOMINATIVA)	EVENTEAM Y&M, S.R.L.
E/2023-26319	4/5/23	35	GRUPO TORRES G T (DENOMINATIVA)	FE MARIA MARTE MORONTA
E/2023-25002	27/4/23	35	LIRA APP (DENOMINATIVA)	LIRA FINANCE S.A.S
E/2023-25008	27/4/23	35	LIRA MONEY (DENOMINATIVA)	LIRA FINANCE S.A.S

[210] EXPD.	[220] FECHA	[511] C.I.	[561] MARCA	[730] SOLICITANTE
E/2023-24997	27/4/23	35	LIRA PAY (DENOMINATIVA)	LIRA FINANCE S.A.S
E/2023-12426	1/3/23	35	MBG EMPRESAS (DENOMINATIVA)	MICALO ESTEBAN BERMUDEZ GARCIA
E/2023-18457	27/3/23	35	PUBLICITARIA CUMBRE (DENOMINATIVA)	GRUPO FIRENZE, S.R.L.
E/2023-19327	30/3/23	35	VALUGE (DENOMINATIVA)	VALUGE SA
E/2023-24284	25/4/23	35	VRA GRUPO EMPRESARIAL (DENOMINATIVA)	FEDERICO JOSE VILLANUEVA HERNANDEZ
E/2023-27388	9/5/23	36	AMBAR BANRESERVAS (DENOMINATIVA)	BANCO DE RESERVAS DE LA REPUBLICA DOMINICANA, BANCO DE SERVICIOS MULTIPLES
E/2023-25345	28/4/23	36	CREDIAGIL BANRESERVAS (DENOMINATIVA)	BANCO DE RESERVAS DE LA REPUBLICA DOMINICANA, BANCO DE SERVICIOS MULTIPLES
E/2023-25341	28/4/23	36	CREDITO AGIL BANRESERVAS (DENOMINATIVA)	EL BANCO DE RESERVAS DE LA REPUBLICA DOMINICANA, BANCO DE SERVICIOS MULTIPLES
E/2023-23767	21/4/23	36	GENTE GNIAL (LEMA COMERCIAL)	BANCO POPULAR DOMINICANO, S. A. -BANCO MÚLTIPLE
E/2023-23768	21/4/23	36	GNIALES (LEMA COMERCIAL)	BANCO POPULAR DOMINICANO, S. A. -BANCO MÚLTIPLE
E/2023-29411	17/5/23	36	GOLDFIAO (DENOMINATIVA)	GOLD APPLE HOLDING, S.R.L.
E/2023-23738	21/4/23	36	MUNDO GNIAL (LEMA COMERCIAL)	BANCO POPULAR DOMINICANO, S. A.-BANCO MÚLTIPLE
E/2023-27386	9/5/23	36	PREMIER BANRESERVAS (DENOMINATIVA)	BANCO DE RESERVAS DE LA REPUBLICA DOMINICANA, BANCO DE SERVICIOS MULTIPLES
E/2023-19770	31/3/23	37	LE DALISS RESIDENCES (DENOMINATIVA)	CROUSSETT ENTERPRISE, S.R.L.
E/2023-19771	31/3/23	37	LE DALISS RESIDENCES DELUXE (DENOMINATIVA)	CROUSSETT ENTERPRISE, S.R.L.
E/2023-26520	4/5/23	38	DESPELUÑE CON EL LIDER (DENOMINATIVA)	SOMOSTOPOPOINT.NET, S.R.L.
E/2023-26519	4/5/23	38	SIN PELOS EN LA LENGUA CON TOPO POINT (DENOMINATIVA)	SOMOSTOPOPOINT.NET, S.R.L.
E/2023-26767	5/5/23	39	Haya (DENOMINATIVA)	GAETAN ERNESTO BUCHER MARTINEZ
E/2022-25058	4/5/22	40	Renova (DENOMINATIVA)	CMI IP Holding
E/2023-21705	13/4/23	41	60 SEGUNDOS X EL 15 (DENOMINATIVA)	IVAR RENE BREA AQUINO
E/2023-25546	2/5/23	41	AL CIERRE DE GRUPO PANORAMA (DENOMINATIVA)	GRUPO DE MEDIOS PANORAMA GMP, S.R.L.
E/2023-27876	10/5/23	41	CAMINANDO CON LA Z (DENOMINATIVA)	G.T.B. RADIODIFUSORES, S.R.L.
E/2023-23694	27/4/23	41	CAROL DAY (DENOMINATIVA)	GRUPO CAROL, S.A.S.
E/2023-25027	27/4/23	41	CERTAMEN REINA NACIONAL DE TURISMO RNT (DENOMINATIVA)	JUAN CARLOS DITREN FLORES
E/2023-25859	3/5/23	41	CHELO MONEY (DENOMINATIVA)	ANEUDY ANTONIO TORRES HERNANDEZ
E/2023-25026	27/4/23	41	CONCURSO NACIONAL DE BELLEZA MISS TURISMO DOMINICANA MISSTD (DENOMINATIVA)	JUAN CARLOS DITREN FLORES
E/2023-25029	27/4/23	41	CONCURSO NACIONAL MÍSTER TURISMO REPÚBLICA DOMINICANA MRTRD (DENOMINATIVA)	JUAN CARLOS DITREN FLORES
E/2023-27877	10/5/23	41	DERECHO EN LA Z (DENOMINATIVA)	G.T.B. RADIODIFUSORES, S.R.L.
E/2023-17236	3/5/23	41	DOCMEDIA MARCA PARA MÉDICOS (DENOMINATIVA)	NIJSHME VIRGINIA MASCARO NÚÑEZ
E/2023-25491	2/5/23	41	EL AVIONRD (DENOMINATIVA)	CESAR ANTONIO PEREZ GUERRERO
E/2023-21706	13/4/23	41	EL COCINAO (DENOMINATIVA)	IVAR RENÉ BREA AQUINO
E/2023-27880	10/5/23	41	EL GOBIERNO DE LA MAÑANA DIGITAL (DENOMINATIVA)	G.T.B. RADIODIFUSORES, S.R.L.
E/2023-27106	8/5/23	41	EL GRUPO ADECUADO (DENOMINATIVA)	LUIS ENRIQUE TAPIA MEDINA
E/2022-15381	17/3/22	41	EL PODER DE LA RADIO (DENOMINATIVA)	G.T.B. RADIODIFUSORES, S.R.L.
E/2023-3789	20/1/23	41	EMPOWER BY BAIGUATE (DENOMINATIVA)	ANYA MARGARITA RODRIGUEZ ROS
E/2023-27881	10/5/23	41	EN FAMILIA DESDE LA Z (DENOMINATIVA)	G.T.B. RADIODIFUSORES, S.R.L.
E/2023-26105	3/5/23	41	EXPO CONGRESO MUJER, PODER Y DESARROLLO, PREMIOS INNOVATI (DENOMINATIVA)	LUIS ALBERTO SANCHEZ NOBLE
E/2023-23427	20/4/23	41	GRUPO AURORA (DENOMINATIVA)	KELVIN MANUEL PEREZ MACARIO
E/2023-26338	4/5/23	41	LA GACETA DE LA Z (DENOMINATIVA)	G.T.B. RADIODIFUSORES, S.R.L.
E/2023-23073	19/4/23	41	LA VOZ FINA VENTRILOCUO (DENOMINATIVA)	NATHANAEL VALERA SANCHEZ
E/2023-27871	10/5/23	41	LA Z CON EL PUEBLO (DENOMINATIVA)	G.T.B. RADIODIFUSORES, S.R.L.
E/2023-27873	10/5/23	41	LOS SABIOS EN LA Z (DENOMINATIVA)	G.T.B. RADIODIFUSORES, S.R.L.
E/2023-26370	4/5/23	41	Mr. Animalito (DENOMINATIVA)	KITECODING, S.R.L.
E/2023-24549	25/4/23	41	NOWEL (DENOMINATIVA)	JESUS NOEL PEÑA CORTORREAL
E/2023-15934	15/3/23	41	OGPICHON420 (DENOMINATIVA)	FELIX DAVID DE JESUS POZO
E/2023-25559	2/5/23	41	PANORAMA SEMANAL DE GRUPO PANORAMA (DENOMINATIVA)	GRUPO DE MEDIOS PANORAMA GMP, S.R.L.
E/2023-26633	5/5/23	41	PERDIENDO EL JUICIO (DENOMINATIVA)	PICAPLEITO FILMS, S.R.L.
E/2023-25548	2/5/23	41	QUEREMOS SABER DE GRUPO PANORAMA (DENOMINATIVA)	GRUPO DE MEDIOS PANORAMA GMP, S.R.L.
E/2023-25146	27/4/23	41	RONAL BLACK DR (DENOMINATIVA)	RONAL ALEJANDRO MERCEDES DE LA CRUZ
E/2023-25574	2/5/23	41	RUMBO ELECTORAL DE GRUPO PANORAMA (DENOMINATIVA)	GRUPO DE MEDIOS PANORAMA GMP, S.R.L.
E/2023-27104	8/5/23	41	SANTO DOMINGO DIXIELAND JAZZ BAND (DENOMINATIVA)	LUIS ENRIQUE TAPIA MEDINA
E/2023-25560	2/5/23	41	SIN CORTES DE GRUPO PANORAMA (DENOMINATIVA)	GRUPO DE MEDIOS PANORAMA GMP, S.R.L.
E/2023-25558	2/5/23	41	TODA LA VERDAD DE GRUPO PANORAMA (DENOMINATIVA)	GRUPO DE MEDIOS PANORAMA GMP, S.R.L.
E/2023-16932	20/4/23	42	DESCO. (DENOMINATIVA)	ISABEL VIRGINIA ACRA GONZALEZ
E/2023-26362	4/5/23	42	eMarket365 (DENOMINATIVA)	ERICK RAFAEL MINAYA PEREZ
E/2023-26111	3/5/23	42	ISLA DE PAZ (DENOMINATIVA)	VIRGINIA ELOISA MARTI GARDEN
E/2023-26951	8/5/23	42	LICITAHOY.COM (DENOMINATIVA)	OSCAR VELOZ ARENCIBIA
E/2023-23433	20/4/23	42	SIAFIGE (DENOMINATIVA)	CONFIHOG, S.R.L.
E/2023-21153	11/4/23	42	Sistema Integrado para Suplidores del Programa de Alimentación Escolar, SISPAE (DENOMINATIVA)	TULADY RODRIGUEZ MARTINEZ
E/2023-28131	11/5/23	43	FLAVOR IS OUR MISSION (DENOMINATIVA)	FRG, LLC
E/2023-28132	11/5/23	43	MADE FOR EVERYDAY HEROES (DENOMINATIVA)	FRG, LLC
E/2023-19343	30/3/23	43	OCOA BAY MARINA (DENOMINATIVA)	GORA KARDAN INVESTMENT, S.A.S.
E/2023-19342	30/3/23	43	OCOA BAY VIEW (DENOMINATIVA)	GORA KARDAN INVESTMENT, S.A.S
E/2023-25014	27/4/23	43	ZABELA (DENOMINATIVA)	MACAO BEACH REAL ESTATE, INC.
E/2023-24464	25/4/23	44	PARA TUS CONSULTAS MÉDICAS UNIT (DENOMINATIVA)	UNIT, S.A.
E/2023-24470	25/4/23	44	TELEMEDICINA PLUS UNIT (DENOMINATIVA)	UNIT, S.A.
E/2023-24467	25/4/23	44	TELEMEDICINA UNIT (DENOMINATIVA)	UNIT, S.A.
E/2023-21594	12/4/23	45	CAMINANDO DE LA MANO HACIA EL FUTURO QUE HOY TENEMOS PRESENTE (LEMA COMERCIAL)	ADMINISTRADORA DE FONDOS DE PENSIONES POPULAR, S. A.

PASA A LA PÁGINA SIGUIENTE

VIENE DE LA PÁGINA ANTERIOR

[210] EXPD.	[220] FECHA	[511] C.I.	[561] MARCA	[730] SOLICITANTE
E/2023-21592	12/4/23	45	CONFIANZA QUE NOS DA LA FUERZA PARA LOGRAR CUALQUIER OBJETIVO (LEMA COMERCIAL)	ADMINISTRADORA DE FONDOS DE PENSIONES POPULAR, S. A.
E/2023-21603	12/4/23	45	PRESENTES EN TU FUTURO (LEMA COMERCIAL)	ADMINISTRADORA DE FONDOS DE PENSIONES POPULAR, S. A.
E/2023-24253	24/4/23	1 3	MASH (DENOMINATIVA)	REPRESENTACIONES MICASO, S.R.L.
E/2023-25635	2/5/23	1 3 5	productos yussepy (DENOMINATIVA)	VICTOR RAMON PIÑA BAEZ
E/2023-19422	19/4/23	1 8 21 31	DOMIPLANT (DENOMINATIVA)	DOMIPLANT INTERNATIONAL, S.R.L.
E/2023-23489	20/4/23	11 12 25	Fucy (DENOMINATIVA)	COMERCIAL ELIAGNI, S.R.L.
E/2023-19807	31/3/23	14 18	Etnia by Patricia Bencosme (DENOMINATIVA)	GABINO ERNESTO ANGELES RAMOS
E/2023-12838	2/3/23	16 18	CLASSIC SCHOOL (DENOMINATIVA)	LILIANA MERCEDES BELLIARD DE JIMENEZ
E/2022-5825	3/2/22	25 34	SKWEZED (DENOMINATIVA)	VPR Collection
E/2023-23252	20/4/23	29 30	BLUE HEAT (DENOMINATIVA)	GRUPO BIMBO, S.A.B. DE C.V.
E/2023-23266	20/4/23	29 30	TAKIS DRAGON SWEET CHILI (DENOMINATIVA)	GRUPO BIMBO, S.A.B. DE C.V.
E/2021-61967	3/11/21	29 30 35	MM Food Market (DENOMINATIVA)	M & M Meat Shops Ltd./Les Aliments M & M Ltee
E/2023-18262	24/3/23	29 32	FRUTA 2GO (LEMA COMERCIAL)	PASTEURIZADORA RICA, S.A.
E/2023-19776	31/3/23	29 32 33 34 35 43	CHITO (DENOMINATIVA)	RANCHO CHITO, S.R.L
E/2023-21714	28/4/23	3 5	PAUX (DENOMINATIVA)	PAULETTE & ANGEL SOLUTIONS, S.R.L.
E/2023-23249	20/4/23	3 5 29 30 32	REINA ALICIA (DENOMINATIVA)	FRED DUMOULIN BOSSE
E/2023-19346	30/3/23	33 43	OCOA BAY VINEYARD (DENOMINATIVA)	GORA KARDAN INVESTMENT, S.A.S.
E/2023-25010	27/4/23	35 36	BANCO DE AHORRO Y CRÉDITO LIRA (DENOMINATIVA)	LIRA FINANCE S.A.S
E/2023-18490	26/4/23	35 36	BIZNESS POPULAR (DENOMINATIVA)	BANCO POPULAR DOMINICANO, S. A.-BANCO MÚLTIPLE
E/2023-25017	27/4/23	35 36	LIRA BANCO DIGITAL (DENOMINATIVA)	LIRA FINANCE S.A.S
E/2023-12834	2/3/23	35 36 41	Chasquido (DENOMINATIVA)	QIK BANCO DIGITAL DOMINICANO, S.A. -BANCO MÚLTIPLE
E/2023-23491	20/4/23	35 36 43	APARTMENTS BY MARRIOTT BONVOY (DENOMINATIVA)	Marriott Worldwide Corporation
E/2023-14829	10/3/23	35 40	MAMAJUANA RUM CAKE (DENOMINATIVA)	FELIX ADALBERTO BAUTISTA
E/2023-27647	10/5/23	35 41 42	EYR NEWS (DENOMINATIVA)	MARIO MANUEL DAVALOS PERDOMO
E/2023-23138	19/4/23	36 41	Entérate con Primera (DENOMINATIVA)	ADMINISTRADORA DE RIESGOS DE SALUD PRIMERA (ARS PRIMERA), S.A.
E/2023-25278	28/4/23	37 42	TORRE STANZA (DENOMINATIVA)	ENDEL ESTEBAN GUERRA CEDANO
E/2022-44935	3/8/22	5 10	MY.SIZE PRO (DENOMINATIVA)	R&S consumer goods GmbH
E/2023-6932	6/2/23	5 10 16	DYSA MEDICAL CARE (DENOMINATIVA)	ARQUIMEDES CONCEPCION ESPINAL
E/2022-43782	28/7/22	7 11 16 21 43	POWERXL (DENOMINATIVA)	Empower Brands, LLC
E/2023-25462	28/4/23	8 13 28	GLOCK (DENOMINATIVA)	Glock Gesellschaft m.b.H.
E/2023-23430	20/4/23	9 35 41	REEF CINEMA SERVICE (DENOMINATIVA)	GUAICAIPURO AMARU ALVAREZ FEREIRA
E/2023-28129	11/5/23	9 42	OKTA (DENOMINATIVA)	Okta, Inc.

FUSIÓN

MARCAS DE FÁBRICA

[111] # REG.	[511] CL. INT.	[561] MARCA DE FABRICA	[732] NUEVO TITULAR
159343	12	ELECTRA GLIDE (DENOMINATIVA)	HARLEY-DAVISON MOTOR COMPANY, INC.
78853	12	FIGURATIVA	HARLEY-DAVISON MOTOR COMPANY, INC.
78340	12	HARLEY-DAVISON (DENOMINATIVA)	HARLEY-DAVISON MOTOR COMPANY, INC.
117716	12	REVOLUTION (DENOMINATIVA)	HARLEY-DAVISON MOTOR COMPANY, INC.
159344	12	ROAD KING (DENOMINATIVA)	HARLEY-DAVISON MOTOR COMPANY, INC.
137643	12	SPORTSTER (DENOMINATIVA)	HARLEY-DAVISON MOTOR COMPANY, INC.
117989	12	V-ROD (DENOMINATIVA)	HARLEY-DAVISON MOTOR COMPANY, INC.
80217	25	FIGURATIVA	HARLEY-DAVISON MOTOR COMPANY, INC.
80288	25	FIGURATIVA	HARLEY-DAVISON MOTOR COMPANY, INC.
103676	25	FXRG (DENOMINATIVA)	HARLEY-DAVISON MOTOR COMPANY, INC.
103693	25	FXRG (DENOMINATIVA)	HARLEY-DAVISON MOTOR COMPANY, INC.
124095	25	HARLEY-DAVISON (DENOMINATIVA)	HARLEY-DAVISON MOTOR COMPANY, INC.
78381	25	HARLEY-DAVISON (DENOMINATIVA)	HARLEY-DAVISON MOTOR COMPANY, INC.
124542	25	HARLEY-DAVISON MOTORCLOTHES AN AMERICAN LEGEND & DESIGN (MIXTA)	HARLEY-DAVISON MOTOR COMPANY, INC.
78383	25	HARLEY-DAVISON MOTORCLOTHES AND AMERICAN LEGEND Y DISEÑO	HARLEY-DAVISON MOTOR COMPANY, INC.
159455	12, 14, 18, 25, 26	FAT BOY (DENOMINATIVA)	HARLEY-DAVISON MOTOR COMPANY, INC.
159407	12, 14, 18, 25, 26	SOFTAIL (DENOMINTIVA)	HARLEY-DAVISON MOTOR COMPANY, INC.
78571	3, 5, 37, 43, 45	HARLEY-DAVISON (DENOMINATIVA)	HARLEY-DAVISON MOTOR COMPANY, INC.
159395	9, 12, 14, 18, 25, 26	SCREAMIN' EAGLE (DENOMINATIVA)	HARLEY-DAVISON MOTOR COMPANY, INC.

CAMBIO TITULAR

MARCAS DE FÁBRICA

[111] # REG.	[511] CL. INTL	[561] MARCA DE FABRICA	[732] TITULAR
12123	2	EPIKOTE (DENOMINATIVA)	WESTLAKE EPOXY B.V.
12190	2	EPIKURE (DENOMINATIVA)	WESTLAKE EPOXY B.V.
279509	3	BODYNATUR (MIXTA)	A&S IN BRANDS, S.R.L.U.
144089	3	LIMACOL (DENOMINATIVA)	LUPO, SRL
293545	3	MELL HAIR (MIXTA)	MARIA ELOISA LUNA LIBERATO
170554	5	ATDOS-UNION (DENOMINATIVA)	LUPO, SRL
172100	5	BIOBLOC (DENOMINATIVA)	LABORATORIOS ROWE, S.R.L.
60156	5	ECAPRINIL (DENOMINATIVA)	LUPO, SRL
188410	5	FEX (DENOMINATIVA)	NOVOSWISS PHARMACEUTICALS, S.A.
188507	5	FLAPEX (DENOMINATIVA)	LABORATORIOS SILESIA S.A.
E/2023-13831	5	FOOD DETECTIVE PROFESSIONAL (MIXTA)	OMEGA DIAGNOSTICS LIMITED
25502	5	GOAL (DENOMINATIVA)	NUTRICHEM COMPANY LIMITED
160469	5	GOAL TENDER (DENOMINATIVA)	NUTRICHEM COMPANY LIMITED
227370	5	QUEEN HERBS NATURE (DENOMINATIVA)	CENTRO NATURALISTA ORTIGA, S.R.L.
164257	5	ROEMMERS IBRADIN (DENOMINATIVA)	MEGA LABS S.A.
170651	5	SUBLIMAX (DENOMINATIVA)	LUPO, SRL
152285	7	G-POWER (MIXTA)	NITERRA CO., LTD.
193143	7	LASER IRIDIUM (DENOMINATIVA)	NITERRA CO., LTD.
18332	7	NGK (MIXTA)	NITERRA CO., LTD.
135273	7	NGK CON DISEÑO	NITERRA CO., LTD.
168963	7	NGK IRIDIUM IX (MIXTA)	NITERRA CO., LTD.
192273	7	NGK LASER PLATINUM (MIXTA)	NITERRA CO., LTD.
257766	7	NGK V-POWER (DENOMINATIVA)	NITERRA CO., LTD.
219060	7	NTK (MIXTA)	NITERRA CO., LTD.
57165	9	SUNGLASS HUT INTERNATIONAL (DENOMINATIVA)	OAKLEY, INC.
118085	10	AVANTI (DENOMINATIVA)	CORDIS US CORP
191536	10	ESMERALD (DENOMINATIVA)	CORDIS US CORP
282009	10	HEUS (DENOMINATIVA)	INGENIERIA INDEMEX
282009	10	HEUS (DENOMINATIVA)	INGENIUM DEUS MACHINA, S.R.L.
207264	10	NEURON MAX SYSTEM (DENOMINATIVA)	PENUMBRA INC.
259092	10	ON CONDOMS (DENOMINATIVA)	R&S CONSUMER GOODS GMHH
191509	10	OPTA (DENOMINATIVA)	CORDIS US CORP.
197933	10	VISTA BRITE (DENOMINATIVA)	CORDIS US CORP.
154291	10	VITALIS (DENOMINATIVA)	R&S CONSUMER GOODS GMHH
18336	12	NGK (DENOMINATIVA)	NITERRA CO., LTD.
203223	19	DURAFLORR (MIXTA)	DEXCO S.A.
215757	25	ARKITECT (DENOMINATIVA)	ÉXITO INDUSTRIAS S.A.S.

[111] # REG.	[511] CL. INTL	[561] MARCA DE FABRICA	[732] TITULAR
204421	25	BRONZINI (DENOMINATIVA)	ÉXITO INDUSTRIAS S.A.S.
215035	30	CAFÉ CROWN (DENOMINATIVA)	BEYDA GIDA URUNLERI SANAYI VE TICARET ANONIM SIRKETI
246309	30	CAFÉ EXCELSIOR (DENOMINATIVA)	INDUSTRIAS BANILEJAS, S.A.S.
179557	30	THOMAS (DENOMINATIVA)	BIMBO BAKERIES USA, INC.
210602	30	THOMAS (MIXTA)	BIMBO BAKERIES USA, INC.
247621	30	THOMAS´(MIXTA)	BIMBO BAKERIES USA, INC.
247757	30	THOMAS´NOOKS & CRANNIES (DENOMINATIVA)	BIMBO BAKERIES USA, INC.
281532	34	SKWEZED (DENOMINATIVA)	VPR COLLECTION
176344	39	ALKASA TRAVEL CLUB (MIXTA)	VIAJES ALKASA, S.R.L.
175773	39	VACACIONES VIAJES ALKASA (MIXTA)	VIAJES ALKASA, S.R.L.
138260	39	VIAJES ALKASA (DENOMINATIVA)	VIAJES ALKASA, S.R.L.
138354	39	VIAJES ALKASA (MIXTA)	VIAJES ALKASA, S.R.L.
278443	41	QÜINTO, LA QUINTA PERFECTA (MIXTA)	TOMAS ALFONSO DE JESUS MENDEZ MENDEZ / NATACHA CAROLINA HERNANDEZ MARIA / MENCIA ALEJANDRA REYES MATOS / DIANA RAFAELA RAMOS SANTIAGO / REYNALDO EMANUEL VASQUEZ MUNGUIA
282639	42	INLUHUB (DENOMINATIVA)	JOEL ALEJANDRO GUERRERO LORA
176174	43	ALKASA TRAVEL CLUB (MIXTA)	VIAJES ALKASA, S.R.L.
115960	43	EMBASSY SUITES (PALABRAS)	HILTON INTERNATIONAL LLC
115960	43	EMBASSY SUITES (PALABRAS)	HILTON WORLDWIDE HOLDING LLP
115960	43	EMBASSY SUITES (PALABRAS)	HILTON INTERNATIONAL IP HOLDING LIMITED
115960	43	EMBASSY SUITES (PALABRAS)	HILTON WORLDWIDE MANAGE LIMITED
115959	43	EMBASSY SUITES HOTEL (LOGO)	HILTON INTERNATIONAL LLC
115959	43	EMBASSY SUITES HOTEL (LOGO)	HILTON WORLDWIDE HOLDING LLP
115959	43	EMBASSY SUITES HOTEL (LOGO)	HILTON INTERNATIONAL IP HOLDING LIMITED
115959	43	EMBASSY SUITES HOTEL (LOGO)	HILTON WORLDWIDE MANAGE LIMITED
12139	1, 2, 17, 19	EPIKOTE (DENOMINATIVA)	WESTLAKE EPOXY B.V.
12191	1, 5, 10	EPIKURE (DENOMINATIVA)	WESTLAKE EPOXY B.V.
271343	1, 5, 10	NATTURE-NACOG- (MIXTA)	DISTRIBUIDORA NATTURA COSMETIC GROUP NCG, S.R.L.
12137	1, 5, 10	PIKOTE (DENOMINATIVA)	WESTLAKE EPOXY B.V.
296956	25, 28	BABOLAT (DENOMINATIVA)	BABOLAT VS
284726	29, 32	SANTAL (DENOMINATIVA)	PARMALAT, S.P.A.
286649	29, 32	SOY REAL COMO SANTAL LEMA COMERCIAL)	PARMALAT, S.P.A.
233086	3, 5, 9, 10, 11	PIC SOLUTION (MIXTA)	PIKDARE-SOCIETÁ PER AZIONI
209493	35 . 38 41	ESIKA (DENOMINATIVA)	BELCORP SA
253428	5, 42, 44	UNION ¡ SU MEJOR OPCION ! (MIXTA)	LUPO, SRL

RENOVACIONES

MARCAS DE FÁBRICA

[111] # REG.	[511] CL. INT.	[561] MARCA DE FABRICA	[732] TITULAR
205160	1	ASR GROUP (DENOMINATIVA)	AMERICAN SUGAR REFINING, INC.
205195	1	ASR GROUP (MIXTA)	AMERICAN SUGAR REFINING, INC.
135123	1	OPTICOAT (DENOMINATIVA)	ARKEMA INC.
207182	3	ACTIVE FRESH (DENOMINATIVA)	THE PROCTER & GAMBLE COMPANY
136078	3	AJAX ROCIE-Y-YA (DENOMINATIVA)	COLGATE- PALMOLIVE COMPANY
137110	3	BABY BLUES PERSONAL CARE (DENOMINATIVA)	DISTRIBUIDORA CUSCATLAN, S.A. DE C.V. EL SALVADOR

[111] # REG.	[511] CL. INT.	[561] MARCA DE FABRICA	[732] TITULAR
137109	3	BLUES PERSONAL CARE (DENOMINATIVA)	DISTRIBUIDORA CUSCATLAN, S.A. DE C.V.
35460	3	CHLOE (DENOMINATIVA)	CHLOE S.A.S.
205689	3	DERMACOLOR (DENOMINATIVA)	KRYOLAN GMBH CHEMISCHE FABRIK
203813	3	FIGURATIVA	DAVINES, S.P.A.
135245	3	FINE PLUS (DENOMINATIVA)	JUAN MARIA RODRIGUEZ ARIAS
205602	3	FISIOGEL BIOMIMIC TECHNOLOGY (DENOMINATIVA)	LG HOUSEHOLD & HEALTH CARE LTD.

PASA A LA PÁGINA SIGUIENTE

VIENE DE LA PÁGINA ANTERIOR

[111] # REG.	[511] CL. INT.	[561] MARCA DE FABRICA	[732] TITULAR
137111	3	FRUTALIA PERSONAL CARE (DENOMINATIVA)	DISTRIBUIDORA CUSCATLAN, S.A. DE C.V.
206734	3	GILLETTE ULTIMATE FRESH (DENOMINATIVA)	THE GILLETTE COMPANY LLC.
137112	3	HAIR STUDIO PERSONAL CARE (DENOMINATIVA)	DISTRIBUIDORA CUSCATLAN, S.A. DE C.V.
205192	3	HEADSHOTS (MIXTA)	DISTRIBUIDORA CUSCATLAN, S.A. DE C.V. EL SALVADOR
137440	3	HERBAL ESSENCES (DENOMINATIVA)	PROCTER & GAMBLE COMPANY
133638	3	MAJA (MAJA)	GRISI HNOS., S.A. DE C.V.
36330	3	MIXA (DENOMINATIVA)	L' OREAL
35483	3	MUST DE CARTIER (DENOMINATIVA)	CARTIER INTERNATIONAL AG
203817	3	NATURALTECH (MIXTA)	DAVINES, S.P.A.
204184	3	OI/OIL (MIXTA)	DAVINES, S.P.A.
207597	3	ORAJEL (DENOMINATIVA)	CHURCH & DWIGHT CO. INC.
204945	3	PERWOLL (DENOMINATIVA)	HENKEL AG & CO. KGAA
205720	3	THB (MIXTA)	DISTRIBUIDORA CUSCATLAN, S.A. DE C.V. EL SALVADOR
204987	3	TROPICAL CARE (MIXTA)	DISTRIBUIDORA CUSCATLAN, S.A. DE C.V. EL SALVADOR
59037	4	DARINA (DENOMINATIVA)	SHELL BRANDS INTERNATIONAL AG
59035	4	IRUS (DENOMINATIVA)	SHELL BRANDS INTERNATIONAL AG
59033	4	ONDINA (DENOMINATIVA)	SHELL BRANDS INTERNATIONAL AG
36281	5	ACRONYSTAL (DENOMINATIVA)	ACROMAX DOMINICANA, S. A.
57574	5	ACT-HIB (DENOMINATIVA)	SANOFI PASTEUR
60868	5	ALKAYA Y (ETIQUETA)	FARMAMEDICA, S.A.
35913	5	AMOXIDIN (DENOMINATIVA)	ACROMAX DOMINICANA, S.A.
206539	5	ANGIOCURE (DENOMINATIVA)	DISTRIBUIDORA PHARMACURE, SRL.
204920	5	ASR GROUP (DENOMINATIVA)	AMERICAN SUGAR REFINING, INC.
204939	5	ASR GROUP (MIXTA)	AMERICAN SUGAR REFINING, INC.
57874	5	ASTEMIFEL (DENOMINATIVA)	LABORATORIOS FELTREX, S.A.
36280	5	BACTRIZOLE (DENOMINATIVA)	ACROMAX DOMINICANA, S.A.
36403	5	BENEURAL (DENOMINATIVA)	ACROMAX DOMINICANA, S.A.
59542	5	BISMUTAL COMPUESTO (DENOMINATIVA)	ACROMAX DOMINICANA, S.A.
59517	5	BRONCOBACTRIZOLE (DENOMINATIVA)	ACROMAX DOMINICANA, S. A.
206569	5	CANDERCURE (DENOMINATIVA)	DISTRIBUIDORA PHARMACURE, SRL.
203044	5	CANDEVEX (DENOMINATIVA)	INNOVEX PHARMA SRL
205450	5	CISTICRAN PLUS (DENOMINATIVA)	PROFARMACO, S.A.
58390	5	CLAMOXFEL (DENOMINATIVA)	LABORATORIOS FELTREX, S.A.
134521	5	CLAVOBAY (DENOMINATIVA)	BAYER INTELLECTUAL PROPERTY GMBH
56898	5	CONVERTAL (DENOMINATIVA)	MEGA LABS, S.A.
205489	5	COPLAVIX (DENOMINATIVA)	SANOFI
203497	5	CORTICAS (DENOMINATIVA)	LABORATORIOS CASASCO, S.A.I.C.
58778	5	CYMALIT (DENOMINATIVA)	LABORATORIO CYMACLA, S.A.
207341	5	DERMILUX (DENOMINATIVA)	MODELFARMA SRL
205188	5	DIALPHA (DENOMINATIVA)	SANOFI
207345	5	DOLO-AXION (DENOMINATIVA)	INMENOL INDUSTRIAL LABORATORIOS S.R.L.
36406	5	DOLO-BENEURAL (DENOMINATIVA)	ACROMAX DOMINICANA, S.A.
207348	5	DROFORMIN (DENOMINATIVA)	INMENOL INDUSTRIAL LABORATORIOS SRL
207683	5	ELEBRATO (DENOMINATIVA)	GLAXO GROUP LIMITED
205992	5	ESCOVERANCE (DENOMINATIVA)	SANOFI
60871	5	FARMA24 (ETIQUETA)	FARMAMEDICA, S.A.
207257	5	FLUCANOATO (DENOMINATIVA)	LABORATORIO CYMACLA, S.R.L.
138305	5	FLUCODERM (DENOMINATIVA)	ACROMAX DOMINICANA, S.A.
207254	5	FOLIL-B12 (DENOMINATIVA)	INMENOL INDUSTRIAL LABORATORIOS S.R.L.
138306	5	FORTEVIT (DENOMINATIVA)	ACROMAX DOMINICANA, S. A.
203749	5	GADADERM (MIXTA)	GADAL LABORATORIES, INC.
35919	5	GASTRIL (DENOMINATIVA)	ACROMAX DOMINICANA, S. A.
58767	5	GASTROSANOL (DENOMINATIVA)	JULIAN FERNANDEZ CORREA
206293	5	GLAZ (DENOMINATIVA)	SANOFI
206282	5	GOLECERT (DENOMINATIVA)	SANOFI BIOTECHNOLOGY
58632	5	HIPERLIPEN (DENOMINATIVA)	SANOFI
21973	5	IBARIL (DENOMINATIVA)	SANOFI-AVENTIS DEUTHSCHLAND GMBH
203131	5	JUGADOR (DENOMINATIVA)	MARINO RENES PERALTA CARRASCO
207262	5	KAPI CONTROL PLUS (DENOMINATIVA)	INMENOL INDUSTRIAL LABORATORIOS S.R.L.
57877	5	KETOFEL (DENOMINATIVA)	LABORATORIOS FELTREX, S.A.
207253	5	L' IL CRITTERS (DENOMINATIVA)	CHURCH & DWIGHT CO. INC.
207572	5	LAXIDER (DENOMINATIVA)	JULIAN FERNANDEZ CORREA
205593	5	LINLIF (DENOMINATIVA)	SANOFI
206642	5	LIPICURE (DENOMINATIVA)	DISTRIBUIDORA PHARMACURE, SRL.
201004	5	MARTIVAL FORTE (DENOMINATIVA)	LABORATORIO INNOVACION QUIMICA INDUSTRIAL, S.R.L.
35915	5	MIGRAGESIC (DENOMINATIVA)	ACROMAX DOMINICANA, S.A.
35918	5	MIGRALEN (DENOMINATIVA)	ACROMAX DOMINICANA, S.A.
59509	5	NIFEDILAT RETARD (DENOMINATIVA)	ACROMAX DOMINICANA, S.A.
203788	5	NORDOX (MIXTA)	NORDOX AS
137818	5	ONICIT (DENOMINATIVA)	HELSINN HEALTHCARE, S.A.
204302	5	ORGAFEL (DENOMINATIVA)	LABORATORIOS FELTREX, S.A.
205003	5	OZZION (DENOMINATIVA)	SANOFI
201864	5	PARA TU CORAZON LA MEJOR OPCION (DENOMINATIVA)	C. FEDERICO GOMEZ, S.R.L.
60867	5	PENSOL Y (ETIQUETA)	FARMAMEDICA, S.A.
133916	5	PETRIFILM (DENOMINATIVA)	3M COMPANY
56900	5	POLILAX (DENOMINATIVA)	MEGA LABS, S.A.
59516	5	PREDSOL FORTE (DENOMINATIVA)	ACROMAX DOMINICANA, S. A.
12989	5	PREVENTOL (DENOMINATIVA)	LANXESS DEUTSCHLAND GMBH
56883	5	PRILACE (DENOMINATIVA)	HEALTHCO LIMITED
138307	5	PSORICAL (DENOMINATIVA)	ACROMAX DOMINICANA, S.A.
204990	5	REDUGLIC (DENOMINATIVA)	LABORATORIOS FELTREX, S.A.
206870	5	REFLEX MAX (DENOMINATIVA)	GUZMAN & DIAZ SRL
206558	5	REMICALMANS (DENOMINATIVA)	SOUBEIRAN CHOBET S.R.L.
206541	5	RESUCURE (DENOMINATIVA)	DISTRIBUIDORA PHARMACURE, SRL.
202978	5	ROSUVEX (DENOMINATIVA)	INNOVEX PHARMA SRL
137235	5	SANIGEL (DENOMINATIVA)	ACROMAX DOMINICANA, S.A.
205011	5	SENSIBELLE (DENOMINATIVA)	SANOFI
205214	5	SENSUALE (DENOMINATIVA)	SANOFI
206337	5	SLIVICA (DENOMINATIVA)	SANOFI
60869	5	SUKROL Y (ETIQUETA)	FARMAMEDICA, S.A.
205453	5	TADSIOX (DENOMINATIVA)	SANOFI
56911	5	TEOBID (DENOMINATIVA)	HEALTHCO LIMITED
57581	5	TETAVAX (DENOMINATIVA)	SANOFI PASTEUR
210937	5	TETRAMUTIN (DENOMINATIVA)	ELANCO TIERGESUNDHEIT AG
138334	5	TM (MIXTA)	LABORATORIOS TERAPEUTICOS MEDICINALES (TERAMED)
205124	5	TORVACARD (DENOMINATIVA)	SANOFI
57573	5	TRIMOVAX (DENOMINATIVA)	SANOFI PASTEUR

[111] # REG.	[511] CL. INT.	[561] MARCA DE FABRICA	[732] TITULAR
203824	5	TYENNE (MIXTA)	Fresenius Kabi Deutschland GmbH
57579	5	TYPHIM VI (DENOMINATIVA)	SANOFI PASTEUR
206537	5	VALSARCURE (DENOMINATIVA)	DISTRIBUIDORA PHARMACURE, SRL.
206023	5	VAXIGRIP TETRA (DENOMINATIVA)	SANOFI PASTEUR
57580	5	VERORAB (DENOMINATIVA)	SANOFI PASTEUR
205149	5	VIACORAM (DENOMINATIVA)	BIOFARMA
60872	5	VITAL FUERTE Y ETIQUETA (DENOMINATIVA)	FARMAMEDICA, S.A.
60870	5	VITAMARKE (ETIQUETA)	FARMAMEDICA, S.A.
205445	5	ZIMVAKEN (DENOMINATIVA)	SANOFI
203752	6	POLI (MIXTA)	ASSA ABLOY CHILE LTDA
57010	7	CHANNELING (DENOMINATIVA)	OTIS ELEVATOR COMPANY
131187	8	CENTINEL (DENOMINATIVA)	CENTRAL AMERICAN BRANDS INC.
137731	8	FERIA (MIXTA)	CENTRAL AMERICAN BRANDS INC.
131196	8	FESTIVAL (DENOMINATIVA)	CENTRAL AMERICAN BRANDS INC.
207064	8	FLEXBALL (DENOMINATIVA)	THE GILLETTE COMPANY LLC.
137187	8	FUERTE (MIXTA)	CENTRAL AMERICAN BRANDS INC.
137189	8	KRISTAL (MIXTA)	CENTRAL AMERICAN BRANDS INC.
203537	8	MIRACURL (DENOMINATIVA)	CONAIR LLC
135180	9	ADTRAN (DENOMINATIVA)	ADTRAN, INC.
205027	9	ASR GROUP (DENOMINATIVA)	AMERICAN SUGAR REFINING, INC.
205233	9	ASR GROUP (MIXTA)	AMERICAN SUGAR REFINING, INC.
138771	9	BENQ (DENOMINATIVA)	BENQ AMERICA CORP
205235	9	D- LINK (MIXTA)	D-LINK CORPORATION
135459	9	DSC (DENOMINATIVA)	TYCO SAFETY PRODUCTS CANADA LTD./ PRODUITS DE SECURITE TYCO CANADA LTEE
207556	9	SP SILICON POWER (MIXTA)	SILICON POWER COMPUTER & COMMUNICATIONS INC.
57165	9	SUNGLASS HUT INTERNATIONAL (DENOMINATIVA)	OAKLEY, INC.
203246	9	VIMAR ARKE' (DENOMINATIVA)	VIMAR S.P.A.
204721	10	CLEARLINK (DENOMINATIVA)	BAXTER INTERNATIONAL INC.
204722	10	CONTROL-A-FLO (DENOMINATIVA)	BAXTER INTERNATIONAL INC.
207279	10	PENUMBRA DELIVERY MICROCATHETERS (DENOMINATIVA)	PENUMBRA, INC.
207340	10	PENUMBRA SYSTEM MAX (DENOMINATIVA)	PENUMBRA, INC.
137795	10	SOLOSTAR (DENOMINATIVA)	SANOFI-AVENTIS DEUTHSCHLAND GMBH
203780	11	CONFORAMA (MIXTA)	CONFORAMA HOLDING
202343	12	AKEBONO (MIXTA)	AKEBONO BRAKE INDUSTRY CO., LTD.
59663	12	MAXXIS (DENOMINATIVA)	CHENG SHIN RUBBER IND. CO., LTD.
203830	12	MU-X (MIXTA)	ISUZU JIDOSHA KABUSHIKI KAISHA (ISUZU MOTORS LIMITED)
135101	14	DISEÑO DE LA LETRA F (MIXTA)	FENDI ADELE S. R. L.
135102	14	FENDI (DENOMINATIVA)	FENDI ADELE S. R. L.
35506	14	MUST DE CARTIER (DENOMINATIVA)	CARTIER INTERNATIONAL AG
35484	14	MUST DE CARTIER (DENOMINATIVA)	CARTIER INTERNATIONAL AG
136237	14	PROMASTER (DENOMINATIVA)	CITIZEN TOKEI KABUSHIKI KAISHA ALSO TRADING AS CITIZEN WATCH CO., LTD.
35667	14	SANTOS DE CARTIER (DENOMINATIVA)	CATIER INTERNATIONAL AG
137055	16	BOLSARROLLO (DENOMINATIVA)	CENTRAL AMERICAN BRANDS INC.
137600	16	BRINKS (DENOMINATIVA)	BRINK´S NETWORK, INC.
131268	16	CENTINEL (DENOMINATIVA)	CENTRAL AMERICAN BRANDS INC.
131900	16	ESCUDO (DENOMINATIVA)	CENTRAL AMERICAN BRANDS INC.
137050	16	FERIA (MIXTA)	CENTRAL AMERICAN BRANDS INC.
131083	16	FESTIVAL (DENOMINATIVA)	CENTRAL AMERICAN BRANDS INC.
137049	16	FUERTE (MIXTA)	CENTRAL AMERICAN BRANDS INC.
59182	16	INSTITUTO CERVANTES (DISEÑO)	INSTITUTO CERVANTES
131099	16	KANGURO (DENOMINATIVA)	CENTRAL AMERICAN BRANDS INC.
57486	16	OFFICE DEPOT (DENOMINATIVA)	OFFICE DEPOT, LLC.
142662	16	VIKINGO (DENOMINATIVA)	CENTRAL AMERICAN BRANDS INC.
21157	17	BANDAG (DENOMINATIVA)	BRIDGESTONE BANDAG, LLC.
203223	19	DURAFLOOR (MIXTA)	DURATEX, S.A.
35472	20	STEELCASE (DENOMINATIVA)	STEELCASE INC
131146	21	CENTINEL (DENOMINATIVA)	CENTRAL AMERICAN BRANDS INC.
135938	21	ENJO (DENOMINATIVA)	JOHANNES ENGL
137906	21	ESSENTIALFLOSS (DENOMINATIVA)	THE GILLETTE COMPANY LLC.
137025	21	FERIA (MIXTA)	CENTRAL AMERICAN BRANDS INC.
131148	21	FESTIVAL (DENOMINATIVA)	CENTRAL AMERICAN BRANDS INC.
137024	21	FUERTE (MIXTA)	CENTRAL AMERICAN BRANDS INC.
136988	21	KRISTAL (MIXTA)	CENTRAL AMERICAN BRANDS INC.
206845	25	BELLA AMELLE (DENOMINATIVA)	PABE COMERCIAL, S.R.L. (PABECOSA)
57026	25	CHIN-CHIN (DENOMINATIVA)	MICROTEXTIL, S.A.
201278	25	COMPAY Y SEGUNDO (MIXTA)	SALVADOR REPILADO LABRADA
135077	25	DCSHOECOUSA (DENOMINATIVA)	DC SHOES, INC.
206829	25	ELINDA (DENOMINATIVA)	PABE COMERCIAL, PABECOSA, S.R.L.
206839	25	TORINO (DENOMINATIVA)	PABE COMERCIAL, S.R.L. (PABECOSA)
203396	25	USHUAÏA HOTEL (MIXTA)	FIESTA HOTELS & RESORTS, S.L./YANN PISSENEM
206822	25	ZATZ (DENOMINATIVA)	PABE COMERCIAL, PABECOSA, S.R.L.
207434	28	BASEBALL DE LEIDSA (DENOMINATIVA)	LOTERIA ELECTRONICA INTERNACIONAL DOMINICANA, S.A. (LEIDSA)
207437	28	BINGO DE LEIDSA (DENOMINATIVA)	LOTERIA ELECTRONICA INTERNACIONAL DOMINICANA, S.A. (LEIDSA)
207433	28	DINERO FACIL DE LEIDSA (DENOMINATIVA)	LOTERIA ELECTRONICA INTERNACIONAL DOMINICANA, S.A.
207408	28	DOMINO DE LEIDSA (DENOMINATIVA)	LOTERIA ELECTRONICA INTERNACIONAL DOMINICANA, S.A. (LEIDSA)
199597	28	EL FRACATAN EN LEIDSA (DENOMINATIVA)	LOTERIA ELECTRONICA INTERNACIONAL DOMINICANA, S.A. (LEIDSA)
199595	28	EL GORDO DE LEIDSA (DENOMINATIVA)	LOTERIA ELECTRONICA INTERNACIONAL DOMINICANA, S.A. (LEIDSA)
199599	28	EL RAYADITO DE LEIDSA (DENOMINATIVA)	LOTERIA ELECTRONICA INTERNACIONAL DOMINICANA, S.A. (LEIDSA)
207411	28	LA RULETA DE LEIDSA (DENOMINATIVA)	LOTERIA ELECTRONICA INTERNACIONAL DOMINICANA, S.A.
207409	28	MINA DE ORO DE LEIDSA (DENOMINATIVA)	LOTERIA ELECTRONICA INTERNACIONAL DOMINICANA, S.A.
204539	28	SPALDING AMERICA'S FIRST BASEBALL COMPANY (MIXTA)	SGG LISCO LLC
207207	28	SUELDAZO DE LEIDSA (DENOMINATIVA)	LOTERIA ELECTRONICA INTERNACIONAL DOMINICANA, S.A. (LEIDSA)
207198	28	SUPER SORTEO DOMINICANO DE LEIDA (DENOMINATIVA)	LOTERIA ELECTRONICA INTERNACIONAL DOMINICANA, S.A.
205202	29	ASR GROUP (DENOMINATIVA)	AMERICAN SUGAR REFINING, INC.
205243	29	ASR GROUP (MIXTA)	AMERICAN SUGAR REFINING, INC.
207482	29	FIGURATIVA	RICOS INTELLECTUAL PROPERTY, LTD.
202352	29	HUEVOS CRIOLLOS DON JULIO (DENOMINATIVA)	GRUPO AGROPECUARIO DON JULIO S.R.L.

PASA A LA PÁGINA SIGUIENTE

VIENE DE LA PÁGINA ANTERIOR

[111] # REG.	[511] CL. INT.	[561] MARCA DE FABRICA	[732] TITULAR
202367	29	HUEVOS DON JULIO (DENOMINATIVA)	GRUPO AGROPECUARIO DON JULIO S.R.L
202365	29	HUEVOS ORGANICOS DON JULIO (DENOMINATIVA)	GRUPO AGROPECUARIO DON JULIO S.R.L.
202351	29	MI POLLO DON JULIO (DENOMINATIVA)	GRUPO AGROPECUARIO DON JULIO S.R.L.
202288	29	NUTRIOLI (MIXTA)	RAGASA INDUSTRIAS, S.A. DE C.V.
202882	29	PACIFICO AZUL ATUN TROZOS AHUMADO (MIXTA)	ALIMENTOS PROSALUD, S.A.
202349	29	POLLO CAMPESTRE DON JULIO (DENOMINATIVA)	GRUPO AGROPECUARIO DON JULIO S.R.L
202342	29	POLLO ORGANICO DON JULIO (DENOMINATIVA)	GRUPO AGROPECUARIO DON JULIO S.R.L
202350	29	POLLO VEGETARIANO DON JULIO (DENOMINATIVA)	GRUPO AGROPECUARIO DON JULIO S.R.L
204772	29	QUESO JACQUELIN (MIXTA)	VALENTIN DE GRACIA NUÑEZ
202825	29	SARDIMAR ATUN LOMO EN TROZOS EN ACEITE (MIXTA)	ALIMENTOS PROSALUD S.A.
205411	29	TREASURE OF THE SEA ATUN TROZOS EN ACEITE CHUNK (MIXTA)	ALIMENTOS PROSALUD, S.A.
205204	30	ASR GROUP (DENOMINATIVA)	AMERICAN SUGAR REFINING, INC.
205242	30	ASR GROUP (MIXTA)	AMERICAN SUGAR REFINING, INC.
203051	30	BOCEL (MIXTA)	MOLINOS VALLE DEL CIBAO, S.A.
139450	30	BUBBA XTREME (DENOMINATIVA)	INTERCONTINENTAL GREAT BRANDS LLC
135371	30	CLUB GAMESA (DENOMINATIVA)	CORPORATIVO INTERNACIONAL MEXICANO, S. DE R.L. DE C.V.
203766	30	DETONA TUS LIMITES (DENOMINATIVA)	PEPSICO, INC.
203765	30	DIPEA! (DENOMINATIVA)	PEPSICO, INC.
135384	30	DISEÑO DE EMPAQUE (MIXTA)	PEPSICO INC.
203763	30	DORITOS DINAMITA (DENOMINATIVA)	PEPSICO INC.
206076	30	DUVALIN (DENOMINATIVA)	INTERCONTINENTAL GREAT BRANDS LLC
206054	30	FIGURATIVA	INTERCONTINENTAL GREAT BRANDS LLC
207483	30	FIGURATIVA (DENOMINATIVA)	RICOS INTELLECTUAL PROPERTY, LTD.
203886	30	NUTRICION PARA LA VIDA (DENOMINATIVA)	THE QUAKER OATS COMPANY
206077	30	PAYASO (DENOMINATIVA)	INTERCONTINENTAL GREAT BRANDS LLC
131297	30	SARITA (DENOMINATIVA)	PRODUCTOS SARITA, S.A.
206321	30	TRIDIMENSIONAL	INTERCONTINENTAL GREAT BRANDS LLC
205527	30	TRIDIMENSIONAL	INTERCONTINENTAL GREAT BRANDS LLC
205526	30	TRIDIMENSIONAL	INTERCONTINENTAL GREAT BRANDS LLC
2051340	31	ASR GROUP (DENOMINATIVA)	AMERICAN SUGAR REFINING, INC.
205274	31	ASR GROUP (MIXTA)	AMERICAN SUGAR REFINING, INC.
203589	31	MALTA CARIBEÑA RAG (DENOMINATIVA)	RAMON ANDRES GOMEZ GOMEZ
136020	31	MELYSOL (MIXTA)	MELYSOL SA
205133	32	ASR GROUP (DENOMINATIVA)	AMERICAN SUGAR REFINING, INC.
205276	32	ASR GROUP (MIXTA)	AMERICAN SUGAR REFINING, INC.
204232	32	GINSENG UP (DENOMINATIVA)	GINSENG UP CORPORATION
205790	32	GINSENG UP, THE ROOT OF ALL POWER (MIXTA)	GINSENG UP CORPORATION
135755	32	JUGO DE NONI VITAL (DENOMINATIVA)	CENTRO NATURALISTA ORTIGA, S.R.L.
203655	32	SMIRNOFF (DENOMINATIVA)	DIAGEO NORTH AMERICA, INC.
135000	33	ADN (DENOMINATIVA)	VINICOLA DEL NORTE, S.A.
135331	33	BARCLAYS (DENOMINATIVA)	JOHN MACLAREN & SONS (SCOTLAND) LIMITED
135336	33	BARON DE LEY (DENOMINATIVA)	BARON DE LEY, S.A.
203482	33	CHIVAS BROTHERS LTD (DENOMINATIVA)	CHIVAS HOLDING (IP) LIMITED
135335	33	CLOS DE PIRQUE (DENOMINATIVA)	VIÑA CONCHA Y TORO S.A.
135447	33	FIGURATIVA	DIAGEO NORTH AMERICA, INC.
135329	33	HIGHLAND CHIEF (DENOMINATIVA)	CAMPBELL MEYER & COMPANY LIMITED
134999	33	LA MACARENA (DENOMINATIVA)	BRANDS & PATENTS JUBAVA, SRL.
135003	33	MISSIL (DENOMINATIVA)	VINICOLA DEL NORTE, S.A.
135390	33	MUSEUM (DENOMINATIVA)	BARON DE LEY, S.A.
35424	33	PERNOD (DENOMINATIVA)	PERNOD RICARD
35423	33	PERNOD RICARD (DENOMINATIVA)	PERNOD RICARD
203473	33	PONCHE MELBA (DENOMINATIVA)	BRANDS & PATENTS JUBAVA, SRL.
203625	33	RED RUSSIA (DENOMINATIVA)	BRANDS & PATENTS JUBAVA, SRL.

[111] # REG.	[511] CL. INT.	[561] MARCA DE FABRICA	[732] TITULAR
135006	33	SHOCK (DENOMINATIVA)	VINICOLA DEL NORTE, S.A.
135005	33	SHOT (DENOMINATIVA)	VINICOLA DEL NORTE, S.A.
135449	33	SMIRNOFF (ETIQUETA) (MIXTA)	DIAGEO NORTH AMERICA, INC.
135332	33	SMIRNOFF (MIXTA)	DIAGEO NORTH AMERICA, INC.
204402	33	TERMES (DENOMINATIVA)	MOET HENNESY ESPAÑA S.A.
207131	33	VINO TINTO LA FUERZA (MIXTA)	VINICOLA DEL NORTE, S.A.
206823	34	BLACK & MILD CASINO (DENOMINATIVA)	JOHN MIDDLETON CO.
206828	34	BLACK & MILD ESTATE BLEND (DENOMINATIVA)	JOHN MIDDLETON CO.
206820	34	BLACK & MILD GOLDEN (DENOMINATIVA)	JOHN MIDDLETON CO.
206824	34	BLACK & MILD JAZZ (DENOMINATIVA)	JOHN MIDDLETON CO.
206826	34	BLACK & MILD MILD (DENOMINATIVA)	JOHN MIDDLETON CO.
206819	34	BLANCK & MILD STRAIGHT (DENOMINATIVA)	JOHN MIDDLETON CO.
130617	34	COMPAY Y SEGUNDO (MIXTA)	SALVADOR REPILADO LABRADA
22213	34	EMBASSY (ETIQUETA)	BRITISH AMERICAN TOBACCO (BRANDS) LIMITED
21751	34	ROTHMANS INTERNATIONAL (MIXTA)	ROTHMANS OF PALL MALL LIMITED
57517	35	OFFICE DEPOT (DENOMINATIVA)	OFFICE DEPOT, LLC
203834	35	PANDORA (DENOMINATIVA)	PANDORA A/S
207021	35	PHOSAGRO (MIXTA)	Public Joint-Stock Company "Phos Agro"
137022	36	CITIBANK MENU (DENOMINATIVA)	CITIBANK, N.A.
203802	39	PAYLESS (DENOMINATIVA)	PAYLESS CAR RENTAL, INC.
138260	39	VIAJES ALKASA (DENOMINATIVA)	VIAJES ALKASA, S.R.L.
138354	39	VIAJES ALKASA (MIXTA)	VIAJES ALKASA, S.R.L.
205686	41	ECOARTE EN MI COMINIDAD CON CENTRO LEON (MIXTA)	CENTRO CULTURAL EDUARDO LEON JIMENEZ INC.
205085	41	JORNADA ECO-EDUCATIVA DEL CENTRO LEON (MIXTA)	CENTRO CULTURAL EDUARDO LEON JIMENEZ INC.
135551	41	PGA TOUR CHAMPIONS TOUR (MIXTA)	THE PROFESSIONAL GOLFERS' ASSOCIATION OF AMERICA
138685	41	THE ZAPPING ZONE (DENOMINATIVA)	DISNEY ENTERPRISES, INC.
221424	41	USHUAÏA HOTEL (MIXTA)	FIESTA HOTELS & RESORTS, S.L.
204680	42	AMSPEC (MIXTA)	AmSpec Holding Corporation
135114	42	SISTEMA UNICO DE INFORMACION Y RECAUDO DEL SISTEMA DOMINICANO DE SEGURIDAD SOCIAL (SUIR) (DENOMINATIVA)	CONSEJO NACIONAL DE LA SEGURIDAD SOCIAL (CNSS)
135119	45	AFP POPULAR (DENOMINATIVA)	ADMINISTRADORA DE FONDOS DE PENSIONES POPULAR, S.A.
204564	1, 3	TECHNOMELT (DENOMINATIVA)	HENKEL AG & CO. KGAA
203566	1, 5	BIOACT (DENOMINATIVA)	DANSTAR FERMENT AG
203598	1, 5	LO HACEMOS DE CORAZON (DENOMINATIVA)	C. FEDERICO GOMEZ, S.R.L.
207382	11, 20, 21	SCAVOLINI (DENOMINATIVA)	SCAVOLINI S.P.A.
57394	16, 25, 26	CAFFARENA (DENOMINATIVA)	CAFFARENA S.A.
57033	16, 25, 26	THE ORIGINAL B.D. BAGGIES Y DISEÑO	G. & G. S.r.l.
35511	18, 20	MUST DE CARTIER (DENOMINATIVA)	CARTIER INTERNATIONAL AG
205139	18, 25, 35	STUART WEITZMAN (DENOMINATIVA)	STUART WEITZMAN IP, LLC.
206617	29, 30	CIHIRULITOS (DENOMINATIVA)	DERIVADOS DE MAIZ ALIMENTICIO, S.A. (DEMASA)
204558	29, 30	CORONEL (DENOMINATIVA)	KENTUCKY FRIED CHIKEN INTERNATIONAL HOLDINGS LLC
206619	29, 30	PAPIOLAS (DENOMINATIVA)	DERIVADOS DE MAIZ ALIMENTICIO, S.A. (DEMASA)
207391	3, 5	SAFORELLE (DENOMINATIVA)	S.P.M.D.
58916	32, 33	BASS (PALABRAS)	AB INBEV UK LIMITED
203889	35, 43	MELIA REWARDS (MIXTA)	DORPAN, S.L.
205175	39, 43	APPLE LEISURE GROUP (DENOMINATIVA)	THE CORYN GROUP II, LLC.
204684	39, 43	FIGURATIVA	THE CORYN GROUP II, LLC.
204491	5, 29	COGNI-PRO (DENOMINATIVA)	ABBOTT LABORATORIES
199330	6, 11, 19	TMK (MIXTA)	OAO "TMK"
199550	6, 11, 19	TMK (MIXTA)	OAO "TMK"
58711	7, 8, 9, 11, 14	RADIO SHACK (DENOMINATIVA)	GLOBAL FRANCHISING CORPORATION

CAMBIO DIRECCIÓN

NOMBRES COMERCIALES

[111] # REG.	[561] NOMBRE COMERCIAL	[732] TITULAR	[732] NUEVA DIRECCION
354787	BIENMI TRAVEL	MIGUELINA DEL CARMEN GARCIA GOMEZ DE GUTIERREZ	Calle Rosario, Casi Esq. Sabana Larga 50, Centro de la Ciudad, Moca, Rep.Dom.
301935	EMPRESAS INTEGRADAS	EMPRESAS INTEGRADAS, S.A.	Av. España 117 Villa Duarte, Santo Domingo Este, Santo Domingo, Rep.Dom.
298883	INVERSIONES YANG	INVERSIONES YANG S.R.L	Av. J.F. Kennedy, Km.71/2, Centro Comercial Kennedy, Suite 201, Los Prados, Distrito Nacional, Santo Domingo, Rep. Dom.
731601	ONDAS ELECTRICAS MORALES	ONDAS ELECTRICAS MORALES, SRL	Calle 3ra- A Ensanche Altagracia Herrera, Municipio Santo Domingo Oeste
368862	PEOPLE WORKING DOMINICANA	HANS VELASQUEZ QUESADA/LUIS FERNANDO GONZALEZ PRECIADO	Máximo Aviles Blonda Esquina Profesor Aparicio, Plaza Kalorama, Local 302, Ensanche Julieta, Distrito Nacional.
742616	REFRI CENTRO MENCIA	JEAN LUIS MENCIA	Avenida Sajoma, No. 25, Hato Del Yaque, Santiago De Los Caballeros. Rep. Dom.
707971	SGD SERVICIOS & GESTIONES DIVERSAS	PAOLA CRISTAL HEREDIA TORRES	Ave. Socorro Sánchez 255, Gazcue, Santo Domingo, Rep.Dom.
492302	SWISS	SWISS PARENTERALS LIMITED	62, 6th Floor, Titanium, Corporate Road, Prahalad Nagar, Ahmedabad-380015, Gujarat, India.
492301	SWISS PARENTERALS DOMINICANA	SWISS PARENTERALS LIMITED	62, 6th Floor, Titanium, Corporate Road, Prahalad Nagar, Ahmedabad-380015, Gujarat, India.

CAMBIO DE DIRECCION

MARCAS DE FABRICA

(111) # REG.	(511) CLASE INTL	(561) MARCA DE FABRICA	(732) TITULAR	(732) NUEVA DIRECCION
137109	3	BLUES PERSONAL CARE (DENOMINATIVA)	DISTRIBUIDORA CUSCATLAN, S.A. DE C.V.	Avenida Monumental 46, Los Peralejos, Distrito Nacional, Santo Domingo, República Dominicana
137112	3	HAIR STUDIO PERSONAL CARE (DENOMINATIVA)	DISTRIBUIDORA CUSCATLAN, S.A. DE C.V.	Avenida Monumental 46, Los Peralejos, Distrito Nacional, Santo Domingo, República Dominicana
214235	5	APTISSEN SYNOLIS V-A (DENOMINATIVA)	APTISSENT S.A.	Chemin Du Champ-Des-Filles 36A 1228 Plan-Les-Ouates, Suiza
188507	5	FLAPEX (DENOMINATIVA)	LABORATORIOS SILESIA	Avenida Quilin 5273, Peñalolén. Santiago de Chile, Chile.
203780	11	CONFORAMA (MIXTA)	CONFORAMA HOLDING	14 Avenue de L'europe, 77144 Montevrain, Francia.
21157	17	BANDAG (DENOMINATIVA)	BRIDGESTONE BANDAG, LLC.	200 4th Avenue South, Nashville, TN 37201, Estados Unidos de America.
200885	25	BRUNOTTI (DENOMINATIVA)	BRUNOTTI TRADE MARK B.V.	Saturnus 2, 3824 Me, Amersfoort, Países Bajos
201278	25	COMPAY Y SEGUNDO (MIXTA)	SALVADOR REPILADO LABRADA	Calle 22 No.103 entre 1era y 3era, Miramar Playa, 10400 La Habana, Cuba.
203051	30	BOCEL (MIXTA)	MOLINOS VALLE DEL CIBAO, S.A.	Kilómetro 51/2 de la Carretera Duarte, tramo Santiago-Licey, en la Ciudad de Santiago de los Caballeros, Rep.Dom.
130617	34	COMPAY Y SEGUNDO (MIXTA)	SALVADOR REPILADO LABRADA	Calle 22 No.103 entre 1era y 3era, Miramar Playa, 10400 La Habana, Cuba.
203834	35	PANDORA (DENOMINATIVA)	PANDORA A/S	Havneholmen 17-19 1561 København V Dinamarca
206617	29, 30	CIHIRULITOS (DENOMINATIVA)	DERIVADOS DE MAIZ ALIMENTICIO, S.A. (DEMASA)	Av. Tiradentes esq. Presidente González, Edificio La Isla, Comercio Spirit Local 208, Naco, Santo Domingo, Distrito Nacional, República Dominicana
204558	29, 30	CORONEL (DENOMINATIVA)	KENTUCKY FRIED CHIKEN INTERNATIONAL HOLDINGS LLC	7100 Corporate Drive Plano, TX 75024, United States of América.
206619	29, 30	PAPIOLAS (DENOMINATIVA)	DERIVADOS DE MAIZ ALIMENTICIO, S.A. (DEMASA)	San José Zona Industrial de Pavas 800 m. Oeste Hospital Siquiátrico, República de Costa Rica.
207391	3, 5	SAFORELLE (DENOMINATIVA)	S.P.M.D.	7 Avenue Gallieni 94250 Gentilly Francia

RENOVACIONES

NOMBRES COMERCIALES

[111] # REG.	[561] NOMBRE COMERCIAL	[510] ACTIVIDAD	[732] TITULAR
369017	A MELENDEZ AMECA	VENTA DE PRODUCTOS Y MAQUINARIAS AVICOLA.	ABEL IDELFONSO MELENDEZ ORTIZ
346718	A&F DISTRIBUIDORA DE POLLO Y MAS	DISTRIBUCION Y VENTA DE CARNES, LACTEOS Y EMBUTIDOS	FRANCISCO FRIAS ROJAS
350491	ACADEMIA DE BAILE CORONA ABC	ENSEÑANZA DE DIFERENTES TIPO DE DANZA	MARIA ARGENTINA GRACIANO ROSARIO
349962	ADOBOS DEL CARIBE, ADODECA (ROTULO)	FABRICACION Y COMERCIALIZACION DE CONDIMENTOS Y ESPECIAS.	OSCAR ANDRES ALMANZAR GUZMAN
349112	AGENCIA DOMINICANA DE SERVICIOS Y CAPACITACION DE ENFERMERIA ADOSECAEN	CAPACITACION Y FORMACION DE ENFERMERA.	MERCEDES ESQUEA G. DE REINOSO
348828	AGROCERD	CRÍA, ENGORDE, SACRIFICIO Y COMERCIALIZACIÓN DE GANADO PORCINO.	MANUEL GARCIA SARITA
346539	ARQUITECTOS SIN FRONTERAS-ESPAÑA ASF-E	ASOCIACIÓN SIN FINES DE LUCRO. DEDICADA A LA COOPERACIÓN Y EL DESAROLLO HUMANO. HABITABILIDAD BASICA.	ANA BELEN CENDRERO FERNANDEZ
357985	ASOCIACION DE DAMAS SALESIANAS ADS	ENTIDAD SIN FINES DE LUCRO. DEDICADA A RESCATAR Y FORMAR LA MUJER MODERNA.	ASOCIACIÓN DE DAMAS SALESIANAS
1349	AUTOCAMIONES, CXA	DISTRIBUCION Y DERECHO DE LA COMPRA CIA. ISUZU.	AUTOCAMIONES, S.A.
356923	BANQUETISIMO	ELABORACION Y VENTA DE TODO TIPO DE COMIDAS.	HILDA MERCEDES UREÑA SANTANA DE PEREZ
359571	BRASSERIE JULIETA	EXPLOTACION DE RESTAURANTE	FOODHALL HOLDING SRL
355575	BUG BYE	FUMIGADORA.	EDUARDO ANTONIO GARCIA FERRER
359103	CASE DAMARE	COMPRA, VENTA, ARRENDAMIENTO Y ADMINISTRACION DE INMUEBLES.	SIMONE FRANCESCHINI
355595	CENTRO DENTAL DRA. WENDY JUMA	SERVICIOS ODONTOLOGICOS, REHABILITACIÓN BUCAL, ODONTOLOGIA ESTÉTICA, PRÓTESIS, CUIDADO DE HIGIENE, IMPLANTES Y EMBELLECIMIENTO.	WENDY JUMA PERALTA DE LOPEZ
356448	CENTRO INTEGRAL M´EDUCA	IMPARTIR DOCENCIA EN LOS NIVELES INICIAL Y BÁSICA, SALA DE TAREA, PSICOLOGÍA Y CAMPAMENTO DE VERANO.	SILVIA ANTONIA GUERRERO ALARCON
160918	CENTROGOMAS	CENTRO DE NEUMÁTICOS, CAMBIO DE ACEITE Y FILTRO.	REID & COMPAÑIA, CXA.
355482	CLINICA DENTAL DR. BRUNILDA NOVA	SERVICIOS ODONTOLOGICOS EN GENERAL.	BRUNILDA ESTHER NOVA LORA
356390	CLINICA DENTAL DR. IRANI COLLADO MEJIA	SERVICIOS ODONTOLOGICOS EN GENERAL.	ROSY IRANI COLLADO MEJIA
366836	CLINICA DENTAL DRA. VALERIO DOMINGUEZ	SERVICIOS ODONTOLOGICOS EN GENERAL.	JIOVANNY ANTONIETA VALERIO DOMINGUEZ
347454	CLINICA DENTAL FAMILIAR PARA UNA VIDA MEJOR FAVIMED	RESTAURACION, PROFILAXIS, ENDODONCIA, EXTRACCIONES, PROTESIS.	STALIN MANUEL RODRIGUEZ ABAD
355108	CLUSTER TURISTICO DE MONTE PLATA C.T.M.P.	ORGANIZACIÓN SIN FINES DE LUCRO QUE SE DEDICA A UNIR A TODOS LOS SECTORES DE SERVICIOS TURÍSTICOS.	MANUEL ANTONIO GUILLEN POLANCO
355790	COLEGIO MAKARIOS	IMPARTIR DOCENCIA A NIVEL INICIAL, PRIMARIA Y SECUNDARIA.	JOSE BENJAMIN NUÑEZ CASTILLO
356582	COLEGIO MIR LA ROMANA	EDUCACIÓN INICIAL, BÁSICA, MEDIA Y TÉCNICO PROFESIONAL.	FUNDACION MIR (CASA DE PAZ), INC/LILLIAN MARIA FANJUL DE AZQUETA
45171	COMPAÑIA GANADERA EL POR VENIR, C. POR A.	CRIANZA DE GANADOS VACUNOS PARA LA PRODUCCIÓN DE CARNE.	COMPAÑIA GANADERA EL POR VENIR, C. POR A.
357192	CONDUCE TU FUTURO	EMPRESA FINANCIERA DE VEHÍCULOS DE MOTOR.	MOTOR CREDITO BANCO DE AHORRO Y CREDITO,S.A.
352673	CONSTRUCCIONES E INMOBILIARIA SUBGRADE	CONSTRUCCIONES GENERALES	IVETTE ESMERALDA GOMEZ GOMEZ
356091	CONSTRUCTORA WORLD EBA-SHEET	CONSTRUCCION DE TORRES	RAIMUNDO ALBERTO DEL ROSARIO ROSADO
349451	CONSTRUTORA SOLARIS	CONSTRUCCIÓN DE OBRAS, DISEÑO, ARQUITECTURA, INGENIERÍA Y DESARROLLO DE PROYECTOS INMOBILIARIOS.	LEONARDO JOSÉ GUZMÁN FONT-BERNARD/JOSÉ DANIEL DE JESÚS ARIZA PELLERANO/VÍCTOR MANUEL DÍAZ GUERRA
361858	CONSULTORIA IMPOSITIVA LUIS VARGAS	ACTIVIDADES DE CONSULTORIOS CONTABLES, AUDITORIAS Y SERVICIOS EDUCATIVOS IMPOSITIVO	LUIS EMILIO VARGAS
356020	D' LA ROSA INSTRUMENTS	COMPRA, VENTA Y COMERCIALIZACION DE INSTRUMENTOS Y ACCESORIOS MUSICALES.	IGNACIO DE LA ROSA GALVAN
351021	D.I. GENERAL SOLUTION	CAPACITACIÓN DE INVERSIÓN PARA EL DESARROLLO DE PROYECTOS DE CONSTRUCCIÓN DE ESCUELAS, CAMINOS VECINALES, APARTAMENTOS.	JULIO CESAR MARTINEZ LANTIGUA
354772	DIGISI	VENTA DE EQUIPOS DE TECNOLOGÍA Y SUMINISTROS DE OFICINA.	PATRICIA MARIA CANO NADAL
356859	DISTRIBUIDORA ARIM	COMPRA, VENTA, COMERCIALIZACION DE PRODUCTOS FARMACEUTICOS.	JAIRO DE JESUS ARIAS GARCIA
357676	DISTRIBUIDORA DE LA CONSTRUCCION EXPRESS. DICONEX	VENTA Y DISTRIBUCIÓN DE MATERIALES FERRETEROS, HERRAMIENTAS, AGREGADOS, PINTURAS Y TODO TIPO DE MATERIALES RELACIONADOS A LA CONSTRUCCIÓN DE OBRAS CIVILES.	CESAR AUGUSTO SAVIÑON CABA
354328	DISTRIBUIDORA RICARDO ABREU	VENTA DE PRODUCTOS FARMACÉUTICOS, DE PRENDAS DE VESTIR, PRODUCTOS DE LIMPIEZA Y MATERIAL GASTABLE DE OFICINA.	RICARDO ABREU ABREU
347285	DIVERSOS DE LA CONSTRUCCION, DIVECO	DISEÑO, CONSTRUCCIÓN Y SUPERVISIÓN DE OBRAS DE INGENIERÍA CIVIL Y ELECTROMECÁNICAS.	ADOLFO DE JESÚS LIRANZO GONZÁLEZ
153266	DON EVENTOS	AGENCIA DE RELACIONES PUBLICAS	ZAYENKA PATRICIA MARTINEZ ROA
357010	E. LEON JIMENES	ESTUDIAR, CREAR, VALORIZAR, EXPLOTAR, GERENCIAR, ORGANIZAR, FINANCIAR Y CONTROLAR NEGOCIOS Y EMPRESAS INDUSTRIALES.	E. LEON JIMENES S.A. (PANAMÁ)/GRUPO ARGANZUELA, S.R.L.
368087	EL QUE AHORRA SIEMPRE TIENE	PRESTAR SERVICIOS FINANCIEROS A LA MICRO, PEQUEÑA Y MEDIANA EMPRESA.	BANCO DE AHORRO Y CREDITO ADOPEM, S.A
7218	ELECTROMEDICA, S.A.	INGENIERUA DE EQUIPOS MEDICOS.	ELECTROMEDICA, S.A.
349985	ELIAS PIÑA GAS	COMPRA Y VENTA DE GAS PROPANO.	EDYS BERNARDINO MARTÍNEZ ALCÁNTARA
346497	EMBLEMA	ASISTENCIA LEGAL, CONSULTORÍA Y ASESORAMIENTO EMPRESARIAL.	ORTÍZ & COMPRÉS
352938	ENDY	DESARROLLO Y EXPANSION DEL SECTOR GANADERO	ENDY AGROINDUSTRIAL, S.R.L.
356443	ESCUADRON DE SEGURIDAD COMUNITARIA ESC	INSTITUCION SIN FINES DE LUCRO	MARINO ANTONIO BARRERAS MARTINEZ / DANIEL DE JESUS SAVIÑON TAVAREZ
360855	ESENCIAS QUISQUEYA	EXTRACCION Y ELABORACION DE ESENCIAS AROMATICAS.	MARIO ANGEL MENDEZ FELIZ
356908	EXYCO	CONSTRUCCIÓN, EXCAVACIÓN, TASACIONES, ASESORÍA EN EL ÁREA DE LA INGENIERÍA.	JAIME RAFAEL RODRIGUEZ GUTIERREZ/JUAN CARLOS RODRIGUEZ GUTIERREZ
356113	FAGRO CARIBE	OFRECER SERVICIOS DE COMPRA, VENTA DE TODO TIPO DE PRODUCTOS AGROPECUARIOS	JESUS SARO BOARDMAN
356929	FARMACIA AMOR Y PAZ	VENTA DE MEDICAMENTOS, COSMETICOS Y ACCESORIOS EN GENERAL.	JOANHNE ANTONIA POLANCO DE POLANCO
158652	FARMACIA CAROLINA	VENTA DE MEDICAMENTOS.	FIORDALIZA BETHSAIDA LIMA MATOS
356061	FARMACIA HERMANOS RAMIREZ GARCIA	COMPRAS, VENTAS Y DISTRIBUCIÓN DE PRODUCTOS FARMACÉUTICOS.	ALTAGRACIA RAMÍREZ GARCÍA
50940	FARMAMEDICA, S.A.	FABRICACION DE PRODUCTOS FARMACEUTICOS.	FARMAMEDICA, S.A.
352050	FARMATILDE	VENTA DE PRODUCTOS FARMACEUTICOS.	CAROLINA DESIREE RODRIGUEZ RODRIGUEZ
353503	FERIA ITINERANTE DE SERVICIOS Y BIENES FIS B	PROMOVER LA CONFRATERNIDAD Y LOS VALORES DE LA SOCIEDAD DOMINICANA A TRAVÉS DE ACTIVIDADES DE DIFERENTES GRUPOS PRODUCTIVOS.	LUISA MERCEDES ABINADER DEFRAN
156341	FERRECENTRO OZAMA	COMPRA Y VENTA DE BIENES MATERIALES DE FERRETERO.	ANTONIO CRUZ ROSARIO BELLO
354782	FUNDACION ANIEL CONSTRUYENDO FUTURO	FUNDACIÓN SIN FINES DE LUCRO, OFRECER ASISTENCIA A MADRES SOLTERAS DE ESCASOS RECURSOS PARA MEJORAR SU CONDICIÓN DE SOSTÉN DE HOGAR.	FATIMA INMACULADA DILONE ALMONTE
356987	FUNDACION CAMINOS ABIERTOS FUNCABI	ENTIDAD SIN FINES DE LUCRO, DEDICADA AL DESARROLLO COMUNITARIO Y BARRIAL, AYUDA A PERSONAS Y NIÑOS DE ESCASOS RECURSOS.	JUAN GONZALEZ SANTOS
371446	FUNDACION DE AYUDA HUMANITARIA PROFESOR DR. KARL R. AIGNER	SIN FINES DE LUCRO. DEDICADA A PROVEER Y FACILITAR AYUDA HUMANITARIA A TRAVÉS DE TRATAMIENTO BASADO EN SISTEMA DE QUIMIOTERAPIA FOCALIZADA PARA PACIENTES QUE PADECEN DE CÁNCER Y DEMÁS AFINES.	KARL REINHARD AIGNER/YDALISE REYES
354950	FUNDACION DE PACIENTES DE MIELOMA MULTIPLE FUNPAMIMU	ASOCIACIÓN SIN FINES DE LUCRO QUE SE DEDICA A BRINDAR SOPORTE A LOS PACIENTES DE MIELOMA MÚLTIPLE.	ELADIO ALBERTO ACOSTA ROJA
3633130	FUNDACION ESTANCIA INFANTIL ANA JOSEFINA MARTINEZ	ORGANIZACIÓN SIN FINES DE LUCRO DEDICADA A BRINDAR AYUDA SOCIAL Y COMUNITARIA A NIÑOS Y NIÑAS DE ESCASOS RECURSOS.	ANA JOSEFINA MARTINEZ ACOSTA
351963	FUNDACION FRANCINA HUNGRIA	ASOCIACIÓN SIN FINES DE LUCRO DE SERVICIO PUBLICO.	FRANCINA MELISSA HUNGRIA HERNANDEZ
353494	FUNDACION PARA AYUDAR A PERSONAS CON ENFERMEDADES POCO FRECUENTE, FUDAPEFRE	ENTIDAD SIN FINES DE LUCRO	JUANA LEBRON MERAN
360958	GILDAN LAS AMERICAS II	ZONA FRANCA DE MANUFACTURA TEXTIL Y COSTURERA.	GILDAN ACTIVEWEAR SRL
353344	GOY SUPPLY	IMPORTACIÓN, EXPORTACIÓN Y VENTA DE MATERIALES DE CONSTRUCCIÓN TALES COMO PALAS, PICOS.	GOY SUPPY, SRL
353276	GRUPO HILANDO FINO	ADMINISTRACIÓN Y CREACIÓN LA PUBLICIDAD DIARIOS DIGITALES Y PRENSA ESCRITA MERCADEO IMAGEN CREATIVIDAD VENTAS DE EVENTOS PREPARACIÓN DE VÍDEOS.	SALVADOR MAYOBANEX HOLGUIN ESPINAL
162669	HOSPIFAR (ROTULO)	IMPORTACIÓN, EXPORTACIÓN, COMERCIALIZACIÓN DE PRODUCTOS FARMACÉUTICOS Y HOSPITALARIOS.	MARIA DEL CARMEN BARROSO FERNANDEZ
44783	IBEROSTAR BAVARO HOTEL	SERVICIOS DE HOTELES, MOTELES, CONDOMINIOS, CONDO-HOTELES, APARTA-HOTELES, RESTAURANTES, BARES, DISCOTECAS, CLUBES NOCTURNOS, DEPORTIVOS, CAMPESTRES.	IBERUSA, S.A.
357099	IGLESIA CRISTIANA JEHOVA SANA Y SALVA ICJSS	ENTIDAD SIN FINES DE LUCRO QUE IDENTIFICA UNA IGLESIA.	FRANCISCO DIAZ LORENZO
352973	IMASSUR IMÁGENES SONOGRAFICAS DEL SUR	SERVICIOS SONOGRAFICOS EN GENERAL.	LUISA EMILIA PEREZ MANCEBO
359998	IMPRESORA EDITORA METROPOLITANA	OFRECER SERVICIOS DE IMPRESIÓN EN GENERAL	HAROLD FRANCISCO RODRIGUEZ RODRIGUEZ
162856	INDUSTRIA CHACINERA	FABRICACIÓN DE EMBUTIDOS Y SUS DERIVADOS, EXPORTACIÓN E IMPORTACIÓN, VENTA Y COMPRA DE MATERIA PRIMA, VENTA AL POR MAYOR Y AL DETALLE	INDUSTRIA CHACINERA, C. POR A.
355538	INGENIERIA Y SERVICIOS COMPUTARIZADOS, INGSECOM	VENTA AL POR MENOR DE COMPUTADORAS Y ACCESORIOS AFINES.	ELPIDIO RAMON CONCEPCION ACEVEDO
370318	INMOBILIARIA LES CORTS	COMPRA, VENTA, ALQUILER, PROMOCION DE TODO TIPO DE BIENES INMUEBLES	ANGEL JOSE PAULINO GATON
349192	INMOBILIARIA Y CONSTRUCTORA DOMINICANA	COMPRA Y VENTA DE INMUEBLES	INMOBILIARIA Y CONSTRUCTORA DOMINICANA C. POR A.
351294	INSTITUTO ESPECIALIZADO DE ESTUDIOS SUPERIORES DE DERECHO EMPRESARIAL IDEMPRESA (ROTULO)	FOMENTO DE PROGRAMAS DE POSTGRADOS, FOMENTO DE LA DIVERSIFICACIÓN Y ACTUALIZACIÓN DE LAS OFERTAS EDUCATIVAS.	ROSA ADELINA CAMPILLO CELADO DE PANTALEON
358311	INVERSIONES AURORA E. H.	VENTAS DE EXCURSIONES Y TURISMO RECEPTIVO A NIVEL NACIONAL.	EMMANUEL ANTONIO HERNANDEZ SANTANA
357260	INVERSIONES ORTIZ-GALVAN	LA IMPORTACIÓN, EXPORTACIÓN, DISTRIBUCIÓN DE PRODUCTOS DE BELLEZA, ROPA, MAQUILLAJE.	FREDDY HUMBERTO ORTIZ VARGAS/MILDRED JOHANNA GALVAN CASTILLA
357365	INVERSIONES SANFRA	INVERSIONES EN GENERAL DEDICADA AL FINANCIAMIENTO Y EXPLOTACIÓN EN DIFERENTES SECTORES DE LA ECONOMÍA NACIONAL E INTERNACIONAL TURÍSTICO DEPORTIVO FINANCIERO.	DARWIN POLIBIO SANTANA FRANCISCO
356667	IVG ELECTRIC GROUP	SERVICIOS DE INSTALACIONES ELECTRICAS DE MEDIA Y BAJA TENSION	EDWARD JULIO TRINIDAD
46836	JARAGUA A RENAISSANCE RESORT Y CASINO	PROMOCION Y FOMENTO DE OPORTUNIDADES, ETC.	TRANSAMERICAN HOTELS, S.A.
167883	JARDIN MEMORIAL	VENTA Y FABRICACION DE LAPIDAS Y ACCESORIOS COMPLEMENTARIOS A ESTAS. SERVICIOS FUMERARIOS Y DE CREMACION	JARDIN MEMORIAL SRL
354790	JAUME MANTENIMIENTOS	PRESTAR SERVICIOS DE MANTENIMIENTOS MECANICOS.	SANTIAGO MIGUEL PUELLO SOTO
356621	JUNTADE VECINOS URBANIZACION COSTA VERDE	INSTITUCION SIN FINES DE LUCRO	KATHERINE MARGARITA PELLETIER HOLGUIN
361222	KHEROSS	PRODUCCION DE PRODUCTOS DE BELLEZA EN GENERAL.	FIOR DALIZA DEL PILAR GARCIA HERNANDEZ
357145	KLINETEC DOMINICANA (ROTULO)	RECOLECCIÓN DE BASURA PRIVADA.	KLINETC DOMINICANA S.A

PASA A LA PÁGINA SIGUIENTE

VIENE DE LA PÁGINA ANTERIOR

[111] # REG.	[561] NOMBRE COMERCIAL	[510] ACTIVIDAD	[732] TITULAR
354617	LA CONCILIACION	PRÉSTAMOS DE DINERO EN PESOS O DÓLARES, CON GARANTÍA PRENDARIA, CON O SIN DESAPODERAMIENTO Y PRÉSTAMOS EN GENERAL EN TODO EL TERRITORIO NACIONAL.	ROMMER DARMADO CASTILLO SANTANA
355074	LA POSTA	EXPLOTACIÓN DE RESTAURANTES, BARES Y COMERCIOS RELACIONADOS CON GASTRONOMÍA, ALIMENTOS Y BEBIDAS.	FOODHALL HOLDING SRL
354443	LIPLAS	RECICLAJE DE PLASTICO.	PABLO SURIEL LANGUMAS
361092	LIRANCA	CONSTRUCCIONES Y EDIFICACIONES EN GENERAL, IMPORTACIÓN Y DISTRIBUCIÓN DE TODO TIPO DE MATERIALES DE CONSTRUCCIÓN Y REALIZAR TODO GENERO RELATIVO A LA CONSTRUCCIÓN.	ORQUIDEA ALTAGRACIA CABRERA LIRANZO
356745	LUNPHARMA	DISTRIBUCION, VENTA Y COMERCIALIZACION DE PRODUCTOS FARMACEUTICOS	OMAR RICARDO LUNA HERRERA
356559	M & K MAINTENANCE SOLUTIONS	VENTA DE SERVICIOS DE MANTENIMIENTO PREDICTIVO, PREVENTIVO Y CORRECTIVO E INSTALACIONES ELÉCTRICAS	FRANKLIN ANTONIO PEREZ PINEDA
48012	MANUEL TEJADA 6 ASOCIADO	IMPORTACION DE PRODUCTOS VETERINARIOS.	MANUEL FRANCISCO TEJADA
360987	MARHER INVESTMENT	CREACIÓN, ASESORÍA FINANCIERA E INVERSIONES EN SOCIEDADES COMERCIALES, CONSTRUCCIÓN, VENTA Y ALQUILER DE BIENES INMUEBLES.	MARHER INVESTMENT, S.R.L.
357060	MERCELANT TECNOLOGIA	SERVICIOS DE ANÁLISIS, DISEÑO, DESARROLLO, CONSULTORIA, IMPLEMENTACION, INTEGRACIÓN.	MARIA CRISTINA FLORES DE STERLING
347672	MIELAGRO	PRODUCCIÓN Y COMERCIALIZACIÓN DE MIEL DE ABEJA Y PRODUCTOS AGRÍCOLAS EN GENERAL.	PASCUAL ANTONIO ANDUJAR TEJEDA
355744	MINISTERIO CASA DE RESTAURACION ISAIAS 58-12	SIN FINES DE LUCRO PARA IDENTIFICAR UNA IGLESIA.	CLARA MERCEDES CASTRO CARLOT
7472	MOTOPARTES	IMPORTACION Y VENTA DE REPUESTOS PARA MOTOCICLETAS.	MOTOPARTES, SRL
346621	OFFIX SYSTEMS DOMINICANA OFFSYSDOM	SUPLIDORES MAYORISTAS DE MOBILIARIO, EQUIPOS Y AFINES PARA OFICINAS, IMPORTADORES DE MOBILIARIOS Y EQUIPOS DE OFICINAS Y AFINES.	JUAN CARLOS VIDAL
354530	PAC-PLUSARK CONSTRUCTORA	DISEÑO DE TODO TIPO DE PLANOS.	KATERINA FERNANDEZ MARTE
357896	PANADERIA LOPEZ	VENTA Y COMERCIALIZACION DE PRODUCTOS HECHO A BASE DE HARINA	LUIS ALBERTO LOPEZ VERAS
354020	PEDRO CABRERA ISABEL, CASA DE PROVISIONES Y VEGETALES	COMPRA Y VENTA DE VEGETALES Y PRODUCTOS COMESTIBLES DE LA CANASTA ALIMENTICIA	PEDRO CABRERA ISABEL
357269	PEÑA RODRIGUEZ PEROSA	SIEMBRA, COSECHA, CULTIVO, RECOLECCION, COMPRA, VENTA, COMERCIALIZACION E INDUSTRIALIZACION DE TODA CLASE DE CULTIVO AGRICOLA.	ARLEN AGUSTINA PEÑA RODRIGUEZ
368862	PEOPLE WORKING DOMINICANA	SERVICIOS DE TERCERIZACION DE NOMINA PARA TODO TIPO DE EMPRESA.	HANS VELASQUEZ QUESADA/LUIS FERNANDO GONZALEZ PRECIADO
368862	PEOPLE WORKING DOMINICANA	SERVICIOS DE TERCERIZACION DE NOMINA PARA TODO TIPO DE EMPRESAS.	HANS VELASQUEZ QUESADA / LUIS FERNANDO GONZALEZ PRECIADO
344988	PEREZ & PUJOLS MEDICAL SUPPLY	COMPRA Y VENTA DE MEDICAMENTOS.	JOSE MANUEL PEREZ FRIAS/KARINA PUJOLS CASTILLO
358731	PIELES Y MAS LEFA	VENTA Y COMERCIALIZACIÓN DE PIELES Y SUS DERIVADOS.	JUAN ALVARO SALAZAR RODRÍGUEZ
356066	PJ GAFFERS AND FILM RD	ALQUILER DE EQUIPOS DE CÁMARAS, SERVICIOS Y EQUIPOS DE ILUMINACIÓN, SERVICIOS DE RODAJE Y FILMACIÓN.	PEDRO JUAN LOPEZ
357346	PLATANO POWER	COMERCIALIZACION DE PLATANOS	JOSE ALEXANDER CRUZ GONZALEZ / ERNESTO MANUEL DE MOYA SANCHEZ
360042	PRO SNACKS	IMPORTACIÓN, DISTRIBUCIÓN Y VENTA DE CONFITES, DULCES Y SNACK.	IP HOLDCO, S.A.
164258	PROFARMA	COMERCIALIZACION Y VENTA EN LOS PRODUCTOS DE PROFARMA	PROFARMA INTERNACIONAL C. POR A.
163251	PROFARMA -CALIDAD AL SERVICIO DE LA SALUD (SLOGA)	COMERCIALIZACION Y VENTA EN LOS PRODUCTOS DE PROFARMA	PROFARMA INTERNACIONAL C. POR A.
355265	PROPOOL CI	SERVICIO DE MANTENIMIENTO DE PISCINA	CHRISTOPHE CLAUDE IPPOLITO
358379	RESIDENCIAL PRADERAS DEL NORTE	VENTAS Y ALQUILER DE APARTAMENTOS Y PROYECTOS HABITACIONALES.	COOPERATIVA DE AHORROS CREDITOS Y SERVICIOS MULTIPLES CENTRAL
359570	RESTAURANTE JULIETA	EXPLOTACIÓN DE RESTAURANTES, BARES Y COMERCIOS RELACIONADOS CON LA GASTRONOMÍA, ALIMENTOS Y BEBIDAS.	HERIBERTO SANTIAGO PURCELL THREAN
354273	RONNY PEÑA CONSTRUCTION	CONSTRUCCIONES EN GENERAL	RONNY AGLISBERTO PEÑA PEGUERO
162309	SANO COMO UN DELFIN (SLOGAN)	COMERCIALIZACION Y VENTA DE DOLFENOL.	PROFARMA INTERNACIONAL C. POR A.
349006	SARIESE COSMETICA	VENTA Y DISTRIBUCION DE PRODUCTOS CAPILARES.	SAGRARIO DEL CARMEN NUÑEZ ARIAS/RICHARD DE JESUS TAPIA FAMILIA
346914	SASNAK INVESTMENT	COMPRA Y VENTA DE MEDICAMENTOS PARA LA SALUD HUMANA.	ASANAK INVESTMENT SRL
352695	SECURITY MARSHALS	CONSULTORIA Y ASESORÍA DE SEGURIDAD EN GENERAL, REALIZAR ACTIVIDADES DE SEGURIDAD DE EVENTOS PÚBLICOS.	FRED RAMON CASTILLO PAULINO
365426	SEGURTIME	CORREDORES DE SEGUROS.	MERCEDES MINERVA VELOZ RAMIREZ
357533	SERVICIOS Y ASESORIA MARITIMA SAM	SERVICIOS, GESTIONES Y ASESORIAS DE COMERCIO	RAFAEL ARMANDO GOMEZ NIEVES
355629	SERVIVICIOS DE SEGURIDAD MAGNUM	OFRECER CONSULTORIA, PLANEAMIENTO, DISEÑO, EJERCICOS DE SISTEMAS DE SEGURIDAD.	SERVICIOS DE SEGURIDAD MAGNUM C POR A.
356658	SINCROSOLUTIONS	SERVICIOS DE CONSULTORIA, ASESORIA Y SOLUCIONES EMPRESARIALES EN EL ÁREA DE MERCADEO, TELECOMUNICACIONES Y MEDIA.	PATRICIA LORENZO PANIAGUA
354793	SINDICATO UNIDO DE CAMIONEROS Y FURGONEROS TRANSPORTADORES DE CARGA DE LOS PUERTOS DE SANTO DOMINGO, BOCA CHICA, HAINA 1 Y 2, SUCTRACAPUS	ORGANIZACIÓN SIN FINES DE LUCRO, DEDICADA A LA DEFENSA DE LOS INTERESES DE LOS TRABAJADORES	SINDICATO UNIDO DE CAMIONEROS Y FURGONEROS TRANSPORTADORES DE CARGA DE LOS PUERTOS DE SANTO DOMINGO, BOCA CHICA, HAINA 1 Y 2, SUCTRACAPUS
47015	SISTEMA AVANZADO DE TELEMENSAJERIAS Y COMUNICACIONES, S.A. (SATELCOM)	TELECOMUNICACIONES EN GENERAL	SISTEMA AVANZADO TELEMENSAJERIAS Y COMUNICACIONES
163521	SISTEMAS INTEGRADOS DE INFORMATICA S.I. I.	DESARROLLO Y CONSULTORÍA DE PROGRAMAS PARA COMPUTADORAS, VENTA DE SISTEMAS REALIZADOS EN ELLA MISMA Y LA VENTA DE SERVICIOS CONCERNIENTES AL AREA DE INFORMATICA.	RAYMUNDO CRUZ ACOSTA
355886	SUPROF SUPLIDORES PROFESIONALES	IMPRESOS, VENTA DE SUMINISTROS DE OFICINA Y MATERIAL GASTABLE, FABRICACIÓN DE CARPETA.	JUAN FRANCISCO VICENTE TEJADA
155947	TAPIZARTE	VENTA DE MUEBLES EN GENERAL.	JOSE ERNESTO GRULLON PEREZ
363629	TAXI ARIAS MARTINEZ	SERVICIOS DE TRANSPORTE URBANO.	GERMAN ANTONIO ARIAS MARTINEZ
356604	TECHMED A.R.	MANTENIMIENTO Y REPARACIÓN DE EQUIPOS MÉDICOS Y NO MÉDICOS, VENDER, SUPLIR, ASESORAR, REPRESENTAR EQUIPOS MÉDICOS.	ARISTIDES ABEL GERMOSEN PAULINO
358151	TENEDORA LA ESTRELLA DEL MAR	COMPRA, VENTA, ALQUILER, ADMINISTRACION DE BIENES INMUEBLES.	NICOLE GLUR
352471	UN LUGAR DONDE TODO EL MUNDO SE ENCUENTRA	RELIZAR ACTIVIDADES FILANTROPICAS	CENTRO CULTURAL EDUARDO LEON JIMENES INC.
353326	UNIDAD VISUAL DIAMOND	CONSULTORIO MEDICO CON ESPECIALIDAD EN OFTALMOLOGÍA DONDE OFRECEMOS ATENCIÓN DE SALUD VISUAL TANTO DE CLÍNICA COMO DE CIRUGÍA.	CYNTHIA ALTAGRACIA CUNILLERA BATLLE
357340	UNION DE ESCULTORES DOMINICANOS UEDOM	ENTIDAD SIN FINES DE LUCRO, DEDICADA A AUNAR ESFUERZOS PARA ELEVAR EL NIVEL PROFESIONAL HUMANO.	FREDY ANTONIO CABRAL
157339	UNIVERSIDAD NACIONAL TECNOLOGICA SIGLAS: UNNATEC	FORMACIÓN Y EDUCACIÓN DE PROFESIONALES EN LAS DIFERENTES CARRERAS.	FUNDACIÓN EDUCACIÓN 2000 (FE - 2000)
167402	VIAJES ALKASA (LOGO)	TRANSPORTE; EMBALAJE Y ALMACENAJE DE MERCANCÍAS; ORGANIZACIÓN DE VIAJES.	VIAJES ALKASA, S.R.L.
355491	VIVERO RANCHO BARILOCHE	LA GERMINACION, PRODUCCION Y VENTA DE TODOS TIPOS DE PLANTAS.	FAUSTO ALBERTO CRUZ ROZON
348456	XIOMARA GOMEZ P. & ASOCIADOS	OFICINA DE ABOGADOS PARA ASUNTOS LEGALES, JUDICIALES, JURÍDICOS Y NOTARIALES, ASUNTOS DE BIENES RAÍCES.	XIOMARA GÓMEZ POLANCO DE JAQUEZ

CAMBIO TITULAR

NOMBRES COMERCIALES

[111] # REG.	[561] NOMBRE COMERCIAL	[510] ACTIVIDAD	[732] TITULAR
558967	ACADEMIA EUROPEA AE	ENSEÑANZA DE IDIOMAS	DASTUN COMMERCIAL S.A.
733684	AGENTE DE CAMBIO GLOBAL PAYMENTS K.E.T.	ACTIVIDADES DE COMPRA Y VENTA DE DIVISAS, INTERMEDIACIÓN CAMBIARÍA, TRANSFERENCIAS BANCARIAS NACIONALES E INTERNACIONALES.	FEDERICO ARTURO CABRERA ROSADO
510094	AGRO PIÑAS DEL CARIBE	CULTIVO Y COMERCIALIZACIÓN DE FRUTAS DE PIÑAS.	AGRO PIÑAS DEL CARIBE, S.R.L.
291173	ALAMOS TRAVEL	SERVICIOS TURISTICOS	FRANCO MASSIMO COTTI
501119	ARANDA CORPORATION	ASESORÍA PARA EL DESARROLLO FINANCIERO, INMOBILIARIO Y EMPRESARIAL, SERVICIOS DE BIENES RAÍCES.	ANGELICA SOTO ARTILES
527536	CASBEACH	OPERACIÓN HOTELERA Y CASINO.	CASBEACH, SRL.
460963	CCMAKEUPSTUDIO	MAQUILLISTA.	THE BEAUTY EXPERTS CC & LP
374505	CENTRO DE ATENCION INTEGRAL PARA DISCAPACIDAD CAID	BRINDAR UN ESPACIO INTEGRO PARA EL CUIDADO Y ATENCION DE LOS NIÑOS QUE PRESENTEN NECESIDADES ESPECIALES	CENTRO DE ATENCION INTEGRAL PARA DISCAPACIDAD (CAID)
717050	CONFIGONSA	SERVICIOS DE CONTABILIDAD ADMINISTRATIVA, COSTO, IMPUESTO, AUDITORIA FINANCIERA Y SISTEMA CONTABLE.	FIGONZA CONSULTORES & ASOCIADOS, SRL.
735666	CONSORCIO VIAL MONSEÑOR NOEL	CONSTRUCCIÓN DE CARRETERAS, CRUCE CARRETERA DUARTE-LA COLONIA-RINCÓN.	INGENIERIA CIVIL INTERNACIONAL ICI, S.R.L. Y CONSTRUCTORA VILTHE, S.R.L.
722680	D.D.V DOMINICANA DREAM VACATIONS	TURISMO, VENTA DE EXCURSIONES, SERVICIOS DE TRASLADO EN TODAS LAS ZONAS DEL PAIS.	D.D.V DOMINICANA DREAM VACATIONS, S.R.L.
351021	D.I. GENERAL SOLUTION	CAPACITACIÓN DE INVERSIÓN PARA EL DESARROLLO DE PROYECTOS DE CONSTRUCCIÓN DE ESCUELAS, CAMINOS VECINALES, APARTAMENTOS.	LEANDRO EMILE BOYRIE CAMILO
568945	DENTAL HEALTH DRA. YENERSSY NUÑEZ	SERVICIOS DE ODONTOLOGIA.	YENERSSY MARLENNY NUÑEZ DELGADO
569417	DENTAL HEALTH DRA. YENERSSY NUÑEZ (ROTULO)	SERVICIOS DE ODONTOLOGIA.	YENERSSY MARLENNY NUÑEZ DELGADO
495405	DEWNNYS RENT-CAR	RENTA DE TODO TIPO DE VEHICULO DE MOTOR.	DEHUNNIS DE JESUS MARTINEZ MARTES
474712	DIGEFA, DISTRIBUIDORA GENERAL FARMACÉUTICA	COMERCIALIZACIÓN DE PRODUCTOS FARMACÉUTICOS, REPRESENTACIONES, IMPORTACIÓN, EXPORTACIÓN Y FABRICACIÓN DE PRODUCTOS FARMACÉUTICOS.	STEPHEN PEREZESPINOSA TRINIDAD
354808	DISLA DOÑE & ASOCIADOS	SERVICIOS DE IGUALAS IMPOSITIVAS Y FISCALES.	DISLA DOÑE & ASOCIADOS
243594	DISTRIBUIDORA PAULIZA	COMPRA, VENTA Y TRANSPORTE DE GLP.	DISTRIBUIDORA PAULIZA, S.R.L.
327646	DISTRIVUIDORA Y TRANSPORTE DE COMBUSTIBLES FFR (DITRACOM)	DISTRIBUCION Y TRANSPORTE DE COMBUSTIBLE	DISTRIVUIDORA Y TRANSPORTE DE COMBUSTIBLES FFR (DITRACOM)
703050	DORITA BEAUTY CENTER	SERVICIO DE SALÓN DE BELLEZA EN GENERAL.	MILCIADES EMILIO PEÑA GONZALEZ
368194	ESTUDIO JURIDICO ELDER	CONSULTORIA JURIDICA Y ASISTENCIA TECNICA EN EL AREA DE DERECHOS REGULATORIOS.	YAVANIS ANTONIO COLLADO SURIEL
158652	FARMACIA CAROLINA	VENTA DE MEDICAMENTOS.	FIORDALIZA BETHSAIDA LIMA MATOS
497600	FARMACIA DIPRE	VENTA DE MEDICAMENTOS, PERFUMERÍA, COSMÉTICOS, PRODUCTOS DE BELLEZA Y ACCESORIOS.	MABEL MEJIA RODRIGUEZ

PASA A LA PÁGINA SIGUIENTE

VIENE DE LA PÁGINA ANTERIOR

[111] # REG.	[561] NOMBRE COMERCIAL	[510] ACTIVIDAD	[732] TITULAR
481032	FUNDACION ADASTRA AMERICA	ORGANIZACIÓN SIN FINES DE LUCRO CON EL FIN DE PROMOVER LA INTEGRACIÓN DEL BLOQUE CENTRO AMERICANO.	FUNDACION ADASTRA AMERICA
437120	GACERCA (ROTULO)	VENTA Y DISTRIBUCIÓN DE COMBUSTIBLES, CONSTRUCCIÓN DE OBRAS CIVILES EN GENERAL, REMODELACIONES O ADECUACIONES DE ESPACIOS DIVERSOS.	JUAN CARLOS CASTILLO RODRIGUEZ
731164	GRUPO PALDROX	SERVICIOS DE COMERCIALIZACIÓN, GESTIÓN, PRODUCCIÓN, ELABORACIÓN, ALMACENAMIENTO, CONSIGNACIÓN.	CESAR AUGUSTO COTES JORGE /CESAR EMILLE COTES DE LA ROSA
460842	GRUPO PAULIZA	COMPRA, VENTA Y TRANSPORTE DE GLP.	DISTRIBUIDORA PAULIZA, S.R.L.
731154	GRUPO VAX-4	SERVICIOS DE COMERCIALIZACION DE PRODUCTOS DE CONSUMO MASIVO.	CESAR AUGUSTO COTES JORGE / CESAR EMILLE COTES DE LA ROSA
351294	INSTITUTO ESPECIALIZADO DE ESTUDIOS SUPERIORES DE DERECHO EMPRESARIAL IDEMPRESA (ROTULO)	FOMENTO DE PROGRAMAS DE POSTGRADOS, FOMENTO DE LA DIVERSIFICACIÓN Y ACTUALIZACIÓN DE LAS OFERTAS EDUCATIVAS.	INSTITUTO SUPERIOR DE ESTUDIOS ESPECIALIZADOS EN CIENCIAS SOCIALES Y HUMANIDADES LUIS HEREDIA BONETTI (ISEECSH-LHB)
439002	INVERSIONES BONAO	PRESTAMOS HIPOTECARIOS	VALENTIN CAPELLAN DE LA CRUZ
617223	ISAMARIEL LAKE VIEW RESTAURANT	SERVICIOS DE RESTAURANT.	ISAMARIEL LEONARDO ORTIZ
692583	JMPIERNA AUTO IMPORT	COMPRA, VENTA E IMPORTACIONES DE VEHICULOS DE MOTOR	JMPIERNA AUTO IMPORT S.R.L.
356621	JUNTADE VECINOS URBANIZACION COSTA VERDE	INSTITUCION SIN FINES DE LUCRO	KATHERINE MARGARITA PELLETIER HOLGUIN
640207	KALEYRA DOMINICANA	SERVICIOS DE SOPORTE TECNICO Y COMERCIAL A SOCIEDADES DOMINICANAS QUE APORAN EN SISTEMAS DE PLATAFORMA DE COMUNICACIÓN.	KALEYRA DOMINICANA, S.R.L.
368442	LA CASA DEL FUMIGADOR	PRESTACIÓN DE SERVICIOS DE FUMIGACION EN GENERAL.	DISTRIBUIDORA SUPERIOR DOMINICANA DSD, SRL
530155	LOPVAS MEDIA	ANÁLISIS DE DATOS ORIENTADOS A REDES SOCIALES.	LOPVAS MEDIA, S.R.L.
720521	MANOS BENDECIDAS	ENTIDAD SIN FINES DE LUCRO	MANOS BENDECIDAS
360987	MARHER INVESTMENT	CREACIÓN, ASESORÍA FINANCIERA E INVERSIONES EN SOCIEDADES COMERCIALES, CONSTRUCCIÓN, VENTA Y ALQUILER DE BIENES INMUEBLES.	MARHER INVESTMENT, S.R.L.
743105	MARTINA´S LIQUORS ML	VENTAS DE PRODUCTOS ARTESANALES(DERIVADOS DEL ALCOHOL). DESTILACIÓN, FABRICACIÓN DE ALCOHOLES Y SUS PRODUCTOS.	JEAN LOUIS HENRIADOLPHE LIONS
7472	MOTOPARTES	IMPORTACIÓN Y VENTA DE REPUESTOS PARA MOTOCICLETAS.	MOTOPARTES, SRL
742909	MOVIMIMIENTO DE IGLESIAS PENTECOSTAL UNIDOS EN CRITO MIPUEC	LEVANTAMIENTOS DE IGLESIAS Y OBRA COMUNITARIAS, SIN FINES DE LUCRO.	JOSE ARCADIO SULIS CORPORAN
486884	MULTIPORT DEL ATLÁNTICO NORTE, PP-R.D.	OPERACIÓN DE PUERTOS Y TERMINALES PORTUARIAS, INCLUYENDO LA CARGA Y DESCARGA DE BUQUE EN GENERAL.	MULTIPORT DEL ATLÁNTICO NORTE, PP-R.D., S.R.L.
677775	MUNTESFOR GROUP	SERVICIOS DE COMERCIALIZACIÓN, GESTIÓN, PRODUCCIÓN, ELABORACIÓN, ALMACENAMIENTO, CONSIGNACIÓN.	LUIS AQUILES GABRIEL ORTIZ CRUZ/ALVARO VAZQUEZ SECO
731617	NEGOCIOS RICROX	ASESORIA DE MERCADEO.	JULIO ALBERTO ALMONTE RODRIGUEZ / MARIA ELIZABETH VILORIO VILLANUEVA
723666	PALM COAST	DESARROLLO Y CONSTRUCION DE PROYECTOS.	DESARROLLADORES 365M, S.R.L.
744379	PLAZA HOPE BY ZZBQ	VENTA DE ARTÍCULOS PARA EL HOGAR, ELECTRODOMÉSTICOS, PRENDAS DE VESTIR, CALZADOS, ARTÍCULOS DE LIMPIEZA.	ZHANQIU CHEN
712255	PLEXO INVESTMENTS	INVERSIONES INMOBILIARIAS EN GENERAL	PLEXO INVESTMENTS, S.R.L.
386129	PRODUCCIONES CUCALAMBE	PRODUCCION Y COMERCIALIZACION DE ALIMENTOS, DESAYUNOS.	MARIA JOSE PATRICIO BELTRE / JOSE AGUSTIN FILPO FILPO
511782	SERVICIOS HARLING Y TEJADA	MANTENIMIENTO DE VEHÍCULOS, LUBRICANTE, ACEITE, ADITIVO, BATERÍAS, SERVICIO DE ALINEACIÓN Y BALANCEO.	ANGEL ALCIDES PEREZ SORIANO/ROSA ELAINE PEREZ SORIANO
716511	SHD	BRINDAR ASESORAMIENTO Y VENTA DE SERVICIOS TECNOLÓGICOS, CONSULTORÍA Y CONECTIVIDAD DE TECNOLOGÍA.	SHD, S.R.L.
667735	SILVER MOUNTAIN GROUP	INVERSION EN PROYECTOS EMPRESARIALES.	ALAS DE PICA FLOR, S.R.L.
733635	SOCRAARTE PROSPECTS LEAGUE	DESARROLLO DEL NIVEL INICIAL DE BASEBALL,PREPARACIÓN A NIVEL PROFESIONAL DE PROSPECTO.	SOCRATES JUNIOR MOREL DE PAULA
740987	SOCRATE BASEBALL ACADEMY INTERNATIONAL	PREPARACIÓN A NIVEL PROFESIONAL DE BASEBALL, FIRMAR CON LIGAS Y EQUIPOS DE GRANDE LIGAS AMERICANAS	SOCRATES JUNIOR MOREL DE PAULA
732253	SOFISA DOMINICANA	VENTA, INSTALACION Y DESARROLLO DE SOFTWARE, SERVICIOS DE CALL CENTER.	FLAVIO RAFAEL VALENZUELA
737150	SOUTHERN REALTY CORP	DESARROLLO DE PROYECTOS CONSTRUCTIVOS COMERCIALES Y HABITACIONALES.	SADALA VALOY KHOURY MANCEBO
142162	TABOO & BAMBOO FRENCH ORIENTAL LOUNGE & CUISINE	VENTA DE COMIDA Y BEBIDAS.	PAMELA ROCIO LETELIER GUZMAN
535073	TINGLAR MEDIA	CONSULTORÍAS DE RELATORÍAS; RELACIONES PÚBLICAS; CORRECCIÓN DE ESTILO; MAESTRÍA DE CEREMONIAS.	MIOSOTIS BATISTA MARTINEZ
404063	TRANSPORTE TURISTICO PLAYA TAINO	SERVICIOS DE TRANSPORTE TURISTICO.	MATTEO SCANDIANI
702456	TU SALUD DIGITAL	SERVICIOS DE LABORATORIOS, PEDIATRA.	CENTRO MEDICO ESPECIALIZADO TU SALUD-CETS, S.R.L.
367944	VELA BLANCA	BRINDAR SERVICIOS TURÍSTICOS DE VIAJES Y EXCURSIONES MARÍTIMAS.	MATTEO SCANDIANI
535418	VERONA PIZZA	PIZZERIA.	JOSE BIENVENIDO ORTIZ OLEAGA
167402	VIAJES ALKASA (LOGO)	TRANSPORTE; EMBALAJE Y ALMACENAJE DE MERCANCÍAS; ORGANIZACIÓN DE VIAJES.	VIAJES ALKASA, S.R.L.

PUBLICACIONES DE SIGNOS DISTINTIVOS
CON ELEMENTOS GRÁFICOS

(540) MARCA: Goobond (Mixta)
(511) CLASE: 1
(210) EXP. NO.: 23/24703
(730) SOLICITANTE: Inner Mongolia Erdos Electric Power And Metallurgy Group Co., LTD.
(220) FECHA SOLICITUD: 26 de abril de 2023

(540) MARCA: BOÍ THERMAL (Mixta)
(511) CLASE: 3
(210) EXP. NO.: 23/22830
(730) SOLICITANTE: BOI THERMAL, SL.
(220) FECHA SOLICITUD: 18 de abril de 2023

(540) MARCA: LANOSTERÍN PROFESIONAL (Mixta)
(511) CLASE: 3
(210) EXP. NO.: 23/26721
(730) SOLICITANTE: UNIBELL S.A.C.
(220) FECHA SOLICITUD: 5 de mayo de 2023

(540) MARCA: Pop Paint (Mixta)
(511) CLASE: 3
(210) EXP. NO.: 23/22391
(730) SOLICITANTE: Zhejiang Ushas Cosmetics CO., LTD.
(220) FECHA SOLICITUD: 17 de abril de 2023

(540) MARCA: Productos Lawer (Mixta)
(511) CLASE: 3
(210) EXP. NO.: 23/18115
(730) SOLICITANTE: Dulce María De La Rosa Acosta
(220) FECHA SOLICITUD: 24 de marzo de 2023

(540) MARCA: BIO-SPORT (Mixta)
(511) CLASE: 5
(210) EXP. NO.: 23/19292
(730) SOLICITANTE: EPOCHRA, LLC
(220) FECHA SOLICITUD: 29 de marzo de 2023

(540) MARCA: Multigermina (Mixta)
(511) CLASE: 5
(210) EXP. NO.: 23/26400
(730) SOLICITANTE: Good Brands Latam S.A.
(220) FECHA SOLICITUD: 4 de mayo de 2023

(540) MARCA: Multigestiva (Mixta)
(511) CLASE: 5
(210) EXP. NO.: 23/26401
(730) SOLICITANTE: Good Brands Latam S.A.
(220) FECHA SOLICITUD: 4 de mayo de 2023

(540) MARCA: The Gummies Co (Mixta)
(511) CLASE: 5
(210) EXP. NO.: 23/19338
(730) SOLICITANTE: The Gummy Company, LLC
(220) FECHA SOLICITUD: 30 de marzo de 2023

(540) MARCA: UPah (Mixta)
(511) CLASE: 5
(210) EXP. NO.: 23/26430
(730) SOLICITANTE: Good Brands Latam S.A.
(220) FECHA SOLICITUD: 4 de mayo de 2023

(540) MARCA: FIRMER (Mixta)
(511) CLASE: 11
(210) EXP. NO.: 23/22425
(730) SOLICITANTE: Zhejiang Yilingnuo Technology Co., Ltd.
(220) FECHA SOLICITUD: 17 de abril de 2023

(540) MARCA: ICOCAR (Mixta)
(511) CLASE: 12
(210) EXP. NO.: 23/25280
(730) SOLICITANTE: Prochaska Handels GmbH
(220) FECHA SOLICITUD: 28 de abril de 2023

(540) MARCA: SPIDER SECURITY SYSTEMS (Mixta)
(511) CLASE: 12
(210) EXP. NO.: 23/22920
(730) SOLICITANTE: Grupo Autocar S.A. de C.V.
(220) FECHA SOLICITUD: 18 de abril de 2023

(540) MARCA: TORTÚ (Mixta)
(511) CLASE: 14
(210) EXP. NO.: 23/27541
(730) SOLICITANTE: Betty Jeannette Valette Peckel
(220) FECHA SOLICITUD: 9 de mayo de 2023

(540) MARCA: Alsuomi (Mixta)
(511) CLASE: 16
(210) EXP. NO.: 23/13480
(730) SOLICITANTE: CHAO LI
(220) FECHA SOLICITUD: 6 de marzo de 2023

(540) MARCA: (Figurativa)
(511) CLASE: 25
(210) EXP. NO.: 23/25392
(730) SOLICITANTE: Ramón Antonio Cabrera Valdez / Magaly Tiburcio Atelier, S.R.L.
(220) FECHA SOLICITUD: 28 de abril de 2023

(540) MARCA: JINGBA SPORT (Mixta)
(511) CLASE: 28
(210) EXP. NO.: 23/26191
(730) SOLICITANTE: Orlando Manuel Paulino Sánchez
(220) FECHA SOLICITUD: 3 de mayo de 2023

(540) MARCA: saarí (Mixta)
(511) CLASE: 30
(210) EXP. NO.: 23/26652
(730) SOLICITANTE: Fábrica de Chocolate Saari, S.R.L.
(220) FECHA SOLICITUD: 5 de mayo de 2023

(540) MARCA: JUST JUICE SUPERIOR E-LIQUIDS (Mixta)
(511) CLASE: 34
(210) EXP. NO.: 23/27374
(730) SOLICITANTE: Carlos Capitán Bialowas
(220) FECHA SOLICITUD: 9 de mayo de 2023

(540) MARCA: NATURAL AMERICAN SPIRIT (Mixta)
(511) CLASE: 34
(210) EXP. NO.: 19/24347
(730) SOLICITANTE: JT International SA
(220) FECHA SOLICITUD: 11 de junio de 2019

PASA A LA PÁGINA SIGUIENTE

VIENE DE LA PÁGINA ANTERIOR

(540) MARCA: CUMBRE (Mixta)
(511) CLASE: 35
(210) EXP. NO.: 23/27443
(730) SOLICITANTE: Grupo Firenze, S.R.L.
(220) FECHA SOLICITUD: 9 de mayo de 2023

(540) MARCA: écolution (Mixta)
(511) CLASE: 35
(210) EXP. NO.: 23/27810
(730) SOLICITANTE: Parkland Corporation
(220) FECHA SOLICITUD: 10 de mayo de 2023

(540) MARCA: PASCOMPAN (Mixta)
(511) CLASE: 39
(210) EXP. NO.: 23/28374
(730) SOLICITANTE: Gourmet Panaderos Artesanos SLU
(220) FECHA SOLICITUD: 12 de mayo de 2023

(540) MARCA: ASTROSQUAD (Mixta)
(511) CLASE: 41
(210) EXP. NO.: 23/27787
(730) SOLICITANTE: Sakolwit Mungkhampha
(220) FECHA SOLICITUD: 10 de mayo de 2023

(540) MARCA: Hablando con GIGANTES (Mixta)
(511) CLASE: 41
(210) EXP. NO.: 23/24552
(730) SOLICITANTE: Raquel Muguerza Olcoz
(220) FECHA SOLICITUD: 25 de abril de 2023

(540) MARCA: Voluntariado APAP (Mixta)
(511) CLASE: 41
(210) EXP. NO.: 23/12278
(730) SOLICITANTE: Asociación Popular de Ahorros y Préstamos (APAP)
(220) FECHA SOLICITUD: 1 de marzo de 2023

(540) MARCA: Voluntariado CORPORATIVO APAP (Mixta)
(511) CLASE: 41
(210) EXP. NO.: 23/12277
(730) SOLICITANTE: Asociación Popular de Ahorros y Préstamos (APAP)
(220) FECHA SOLICITUD: 1 de marzo de 2023

(540) MARCA: UA UNIFORM ADVANTACE (Mixta)
(511) CLASE: 10, 25, 35
(210) EXP. NO.: 23/26377
(730) SOLICITANTE: Zier, Inc.
(220) FECHA SOLICITUD: 10 de mayo de 2023

(540) MARCA: MOLTENIGROUP (Mixta)
(511) CLASE: 20, 21
(210) EXP. NO.: 23/26380
(730) SOLICITANTE: MOLTENI & C. S.P.A.
(220) FECHA SOLICITUD: 4 de mayo de 2023

(540) MARCA: Poción PRaia (Mixta)
(511) CLASE: 3, 35
(210) EXP. NO.: 23/12581
(730) SOLICITANTE: Héctor Fabio Aristizabal Grisales
(220) FECHA SOLICITUD: 1 de marzo de 2023

(540) MARCA: APANI (Mixta)
(511) CLASE: 3, 5, 25, 29, 30, 31, 32, 33, 43, 44
(210) EXP. NO.: 23/10499
(730) SOLICITANTE: Swiss Intellectual Properties & Licensing AG
(220) FECHA SOLICITUD: 20 de febrero de 2023

(540) MARCA: FRANCY SANTANA CIGARS FS (Mixta)
(511) CLASE: 34, 35
(210) EXP. NO.: 23/27095
(730) SOLICITANTE: Francy Junior Santana Vásquez / Tabacalera Santana Vasquez, S.R.L.
(220) FECHA SOLICITUD: 8 de mayo de 2023

(540) MARCA: NL NORTHERNLIGHT RE (Mixta)
(511) CLASE: 35, 36
(210) EXP. NO.: 23/17979
(730) SOLICITANTE: Northernlight Reinsurance Group Inc.
(220) FECHA SOLICITUD: 23 de marzo de 2023

(540) MARCA: (Figurativa)
(511) CLASE: 35, 36, 43
(210) EXP. NO.: 23/23522
(730) SOLICITANTE: Marriott Worldwide Corporation
(220) FECHA SOLICITUD: 20 de abril de 2023

(540) MARCA: GLOCK (Mixta)
(511) CLASE: 8, 13, 28
(210) EXP. NO.: 23/25461
(730) SOLICITANTE: Glock Gesellschaft m.b.H.
(220) FECHA SOLICITUD: 28 de abril de 2023

(540) MARCA: SHERWIN WILLIAMS SuperPaint PAINT AND PRIMER IN ONE (Mixta)
(511) CLASE: 2
(210) EXP. NO.: 23/18918
(730) SOLICITANTE: SWIMC LLC
(220) FECHA SOLICITUD: 28 de marzo de 2023

(540) MARCA: SUR Klass Automotive Refinish (Mixta)
(511) CLASE: 2
(210) EXP. NO.: 23/19293
(730) SOLICITANTE: International Tek Brands Inc.
(220) FECHA SOLICITUD: 29 de marzo de 2023

(540) MARCA: 5 Stars ORGANIC (Mixta)
(511) CLASE: 3
(210) EXP. NO.: 23/25643
(730) SOLICITANTE: Fior D' Aliza Feliz / Pura María Feliz García
(220) FECHA SOLICITUD: 2 de mayo de 2023

(540) MARCA: Alexairy Organics (Mixta)
(511) CLASE: 3
(210) EXP. NO.: 22/62541
(730) SOLICITANTE: Alexandra Rodríguez Carmona
(220) FECHA SOLICITUD: 1 de noviembre de 2022

(540) MARCA: Claudimel PROFESSIONAL LINE (Mixta)
(511) CLASE: 3
(210) EXP. NO.: 23/26450
(730) SOLICITANTE: Claudia Medina Alvarez
(220) FECHA SOLICITUD: 4 de mayo de 2023

(540) MARCA: Desinfectante MURIEL (Mixta)
(511) CLASE: 3
(210) EXP. NO.: 23/26494
(730) SOLICITANTE: Gómez Services The Group, S.R.L.
(220) FECHA SOLICITUD: 4 de mayo de 2023

(540) MARCA: Farlin Organics (Mixta)
(511) CLASE: 3
(210) EXP. NO.: 23/18231
(730) SOLICITANTE: Farlin Díaz Jiménez
(220) FECHSOLICITUD: 4 de mayo de 2023

(540) MARCA: Home Luxury BEAUTY BAG (Mixta)
(511) CLASE: 3
(210) EXP. NO.: 23/15494
(730) SOLICITANTE: Vanessa Antonia García Valverde
(220) FECHA SOLICITUD: 14 de marzo de 2023

(540) MARCA: Lattafa (Mixta)
(511) CLASE: 3
(210) EXP. NO.: 23/26188
(730) SOLICITANTE: Orlando Manuel Paulino Sánchez
(220) FECHA SOLICITUD: 3 de mayo de 2023

(540) MARCA: MinelysLine (Mixta)
(511) CLASE: 3
(210) EXP. NO.: 22/67943
(730) SOLICITANTE: Rafael Alberto Reyna De La Cruz / Rufino Antonio Cordero Rosario
(220) FECHA SOLICITUD: 29 de noviembre de 2022

(540) MARCA: MP ROSSI Organic (Mixta)
(511) CLASE: 3
(210) EXP. NO.: 23/27257
(730) SOLICITANTE: María Mercedes Rossi Pérez
(220) FECHA SOLICITUD: 9 de mayo de 2023

(540) MARCA: olial (Mixta)
(511) CLASE: 3
(210) EXP. NO.: 23/25250
(730) SOLICITANTE: Laboratorios Dr. Collado, S.A.
(220) FECHA SOLICITUD: 28 de abril de 2023

(540) MARCA: PANNETE LUXURY HAIR (Mixta)
(511) CLASE: 3
(210) EXP. NO.: 23/23926
(730) SOLICITANTE: Mitre Meissonier León Encarnación
(220) FECHA SOLICITUD: 24 de abril de 2023

(540) MARCA: Productos SABAN (Mixta)
(511) CLASE: 3
(210) EXP. NO.: 23/24969
(730) SOLICITANTE: Natalie López Sánchez / Víctor Manuel López Curleau
(220) FECHA SOLICITUD: 27 de abril de 2023

(540) MARCA: Quark (Mixta)
(511) CLASE: 3
(210) EXP. NO.: 22/72910
(730) SOLICITANTE: José Martín Santana
(220) FECHA SOLICITUD: 31 de marzo de 2023

(540) MARCA: VHÅRET care (Mixta)
(511) CLASE: 3
(210) EXP. NO.: 23/28588
(730) SOLICITANTE: María José Franco
(220) FECHA SOLICITUD: 15 de mayo de 2023

(540) MARCA: Yissi NATURAL CARE (Mixta)
(511) CLASE: 3
(210) EXP. NO.: 23/23985
(730) SOLICITANTE: Yiset López Bonifacio De Peralta
(220) FECHA SOLICITUD: 24 de abril de 2023

(540) MARCA: (Figurativa)
(511) CLASE: 5
(210) EXP. NO.: 22/23135
(730) SOLICITANTE: Pfizer Inc.
(220) FECHA SOLICITUD: 25 de abril de 2022

(540) MARCA: AIVLOSIN (Mixta)
(511) CLASE: 5
(210) EXP. NO.: 23/25309
(730) SOLICITANTE: García & CO., S.R.L.
(220) FECHA SOLICITUD: 28 de abril de 2023

(540) MARCA: BIOFRULIFE (Mixta)
(511) CLASE: 5
(210) EXP. NO.: 23/23682
(730) SOLICITANTE: Grupo Financiero Cenoqi, S.R.L.
(220) FECHA SOLICITUD: 21 de abril de 2023

(540) MARCA: BLINDAJE (Mixta)
(511) CLASE: 5
(210) EXP. NO.: 23/23699
(730) SOLICITANTE: Insecticidas Internacionales Dominicana, S.R.L.
(220) FECHA SOLICITUD: 21 de abril de 2023

(540) MARCA: Bonlife (Mixta)
(511) CLASE: 5
(210) EXP. NO.: 23/24577
(730) SOLICITANTE: Sociedad de Alimentos de Primera, S.A.
(220) FECHA SOLICITUD: 25 de abril de 2023

(540) MARCA: DRB HEALTH (Mixta)
(511) CLASE: 5
(210) EXP. NO.: 23/26919
(730) SOLICITANTE: Brechen Commerce International, S.R.L.
(220) FECHA SOLICITUD: 8 de mayo de 2023

(540) MARCA: FUERTE PREGÓN (Mixta)
(511) CLASE: 5
(210) EXP. NO.: 23/22077
(730) SOLICITANTE: Miguel Ángel Pereyra Carrión
(220) FECHA SOLICITUD: 14 de abril de 2023

(540) MARCA: Kalel (Mixta)
(511) CLASE: 5
(210) EXP. NO.: 23/26397
(730) SOLICITANTE: Good Brands Latam S.A.
(220) FECHA SOLICITUD: 4 de mayo de 2023

PASA A LA PÁGINA SIGUIENTE

VIENE DE LA PÁGINA ANTERIOR

(540) MARCA: Liens (Mixta)
(511) CLASE: 5
(210) EXP. NO.: 23/26427
(730) SOLICITANTE: Good Brands Latam S.A.
(220) FECHA SOLICITUD: 4 de mayo de 2023

(540) MARCA: POKER (Mixta)
(511) CLASE: 5
(210) EXP. NO.: 23/23697
(730) SOLICITANTE: Insecticidas Internacionales Dominicana, S.R.L.
(220) FECHA SOLICITUD: 21 de abril de 2023

(540) MARCA: TIMOREX PRO (Mixta)
(511) CLASE: 5
(210) EXP. NO.: 23/15656
(730) SOLICITANTE: Stockton (Israel) Ltd.
(220) FECHA SOLICITUD: 14 de marzo de 2023

(540) MARCA: Akane Quantum (Mixta)
(511) CLASE: 9
(210) EXP. NO.: 23/27110
(730) SOLICITANTE: Akane Software, S.R.L.
(220) FECHA SOLICITUD: 8 de mayo de 2023

(540) MARCA: CNC ELECTRIC (Mixta)
(511) CLASE: 9
(210) EXP. NO.: 23/8022
(730) SOLICITANTE: Horse Gregor Electrical Group, S.R.L.
(220) FECHA SOLICITUD: 9 de febrero de 2023

(540) MARCA: dQ professional audio (Mixta)
(511) CLASE: 9
(210) EXP. NO.: 23/27931
(730) SOLICITANTE: Joel Darío Uyoa Ramos
(220) FECHA SOLICITUD: 11 de mayo de 2023

(540) MARCA: SENTRY 365 (Mixta)
(511) CLASE: 9
(210) EXP. NO.: 23/25416
(730) SOLICITANTE: Ramón Orlando De La Rosa Brito
(220) FECHA SOLICITUD: 28 de abril de 2023

(540) MARCA: BAW (Mixta)
(511) CLASE: 12
(210) EXP. NO.: 23/25159
(730) SOLICITANTE: Domingo Manuel Sobrino Hernández
(220) FECHA SOLICITUD: 27 de abril de 2023

(540) MARCA: ConLibro By Conchamall (Mixta)
(511) CLASE: 16
(210) EXP. NO.: 23/13711
(730) SOLICITANTE: Fernando De Jesús Osorio Peña / Conchamall, S.R.L.
(220) FECHA SOLICITUD: 7 de marzo de 2023

(540) MARCA: Office Star (Mixta)
(511) CLASE: 16
(210) EXP. NO.: 23/25283
(730) SOLICITANTE: Georges Farah
(220) FECHA SOLICITUD: 28 de abril de 2023

(540) MARCA: ITALPEX (Mixta)
(511) CLASE: 17
(210) EXP. NO.: 23/19668
(730) SOLICITANTE: Manuel Corripio, S.A.S.
(220) FECHA SOLICITUD: 31 de marzo de 2023

(540) MARCA: EDISON (Mixta)
(511) CLASE: 18
(210) EXP. NO.: 23/24795
(730) SOLICITANTE: Global Point Panamá, Inc.
(220) FECHA SOLICITUD: 26 de abril de 2023

(540) MARCA: 3TRIPANEL (Mixta)
(511) CLASE: 19
(210) EXP. NO.: 23/23870
(730) SOLICITANTE: Guoping Yao / Giangrong Weng
(220) FECHA SOLICITUD: 21 de abril de 2023

(540) MARCA: cemix (Mixta)
(511) CLASE: 19
(210) EXP. NO.: 23/21152
(730) SOLICITANTE: Ovniver, S.A. de C.V.
(220) FECHA SOLICITUD: 11 de abril de 2023

(540) MARCA: Linea ELEVA (Mixta)
(511) CLASE: 19
(210) EXP. NO.: 23/27707
(730) SOLICITANTE: Guoping Yao
(220) FECHA SOLICITUD: 10 de mayo de 2023

(540) MARCA: (Tridimensional)
(511) CLASE: 21
(210) EXP. NO.: 23/3380
(730) SOLICITANTE: Agua Planeta Azul, S.A.
(220) FECHA SOLICITUD: 19 de enero de 2023

(540) MARCA: Ópalo Fine Porcelain (Mixta)
(511) CLASE: 21
(210) EXP. NO.: 23/26496
(730) SOLICITANTE: Almacenes Carballo, S.R.L.
(220) FECHA SOLICITUD: 4 de mayo de 2023

(540) MARCA: Hand Made Indhira Garden (Mixta)
(511) CLASE: 24
(210) EXP. NO.: 23/25806
(730) SOLICITANTE: Indhira Esperanza Garden Handal
(220) FECHA SOLICITUD: 2 de mayo de 2023

(540) MARCA: comoiva (Mixta)
(511) CLASE: 25
(210) EXP. NO.: 23/11128
(730) SOLICITANTE: Fernando De Jesús Osorio Peña
(220) FECHA SOLICITUD: 22 de febrero de 2023

(540) MARCA: ELLIPSE (Mixta)
(511) CLASE: 25
(210) EXP. NO.: 23/25784
(730) SOLICITANTE: CAPNOVA SAS
(220) FECHA SOLICITUD: 2 de mayo de 2023

(540) MARCA: ENBRAN (Mixta)
(511) CLASE: 25
(210) EXP. NO.: 23/16267
(730) SOLICITANTE: Patricia Marte Cedeño
(220) FECHA SOLICITUD: 16 de marzo de 2023

(540) MARCA: GAVETS (Mixta)
(511) CLASE: 25
(210) EXP. NO.: 23/24237
(730) SOLICITANTE: Johan Manuel Peralta Dolores
(220) FECHA SOLICITUD: 24 de abril de 2023

(540) MARCA: GODD Atenea Méndez THEA (Mixta)
(511) CLASE: 25
(210) EXP. NO.: 22/60725
(730) SOLICITANTE: Angélica Atenea Méndez Díaz
(220) FECHA SOLICITUD: 29 de marzo de 2023

(540) MARCA: LA TRIBU RD (Mixta)
(511) CLASE: 25
(210) EXP. NO.: 23/27021
(730) SOLICITANTE: Patricia Del Rosario Solano Dajer
(220) FECHA SOLICITUD: 8 de mayo de 2023

(540) MARCA: MAX V (Mixta)
(511) CLASE: 25
(210) EXP. NO.: 23/25629
(730) SOLICITANTE: Xiumei Chen
(220) FECHA SOLICITUD: 2 de mayo de 2023

(540) MARCA: ML malila (Mixta)
(511) CLASE: 25
(210) EXP. NO.: 23/24734
(730) SOLICITANTE: Lianette Marie Marmolejos Peguero
(220) FECHA SOLICITUD: 26 de abril de 2023

(540) MARCA: NoCase (Mixta)
(511) CLASE: 25
(210) EXP. NO.: 23/21503
(730) SOLICITANTE: Bhrayan Novo Rodríguez
(220) FECHA SOLICITUD: 8 de mayo de 2023

(540) MARCA: PALA (Mixta)
(511) CLASE: 25
(210) EXP. NO.: 23/24878
(730) SOLICITANTE: Antonio Chahín M., S.A.
(220) FECHA SOLICITUD: 26 de abril de 2023

(540) MARCA: PICO (Mixta)
(511) CLASE: 25
(210) EXP. NO.: 23/24879
(730) SOLICITANTE: Antonio Chahín M., S.A.
(220) FECHA SOLICITUD: 26 de abril de 2023

(540) MARCA: ROSSSOTOJEANS (Mixta)
(511) CLASE: 25
(210) EXP. NO.: 23/8708
(730) SOLICITANTE: Mileydy Soto De Morel
(220) FECHA SOLICITUD: 13 de febrero de 2023

(540) MARCA: SANDRA Online rd BY MAVIS (Mixta)
(511) CLASE: 25
(210) EXP. NO.: 23/23693
(730) SOLICITANTE: Ademarys Paola Mascareño Vilchez
(220) FECHA SOLICITUD: 21 de abril de 2023

(540) MARCA: CANTONESA (Mixta)
(511) CLASE: 29
(210) EXP. NO.: 23/27969
(730) SOLICITANTE: CMI IP HOLDING
(220) FECHA SOLICITUD: 11 de mayo de 2023

(540) MARCA: La Banderita (Mixta)
(511) CLASE: 29
(210) EXP. NO.: 23/14317
(730) SOLICITANTE: Agrolacteos Imanfa, S.R.L.
(220) FECHA SOLICITUD: 9 de marzo de 2023

(540) MARCA: RIDGEVIEW FARMS of Wisconsin (Mixta)
(511) CLASE: 29
(210) EXP. NO.: 23/27722
(730) SOLICITANTE: Ornua (Whitehall) Ingredients Inc.
(220) FECHA SOLICITUD: 10 de mayo de 2023

(540) MARCA: Casabe Guanani (Mixta)
(511) CLASE: 30
(210) EXP. NO.: 23/22112
(730) SOLICITANTE: Neris De Jesús Espinal Rodríguez / Luis Rodríguez Valenzuela
(220) FECHA SOLICITUD: 14 de abril de 2023

(540) MARCA: Crea tu mundo (Mixta)
(511) CLASE: 30
(210) EXP. NO.: 23/27708
(730) SOLICITANTE: Société des Produits Nestle S.A
(220) FECHA SOLICITUD: 10 de mayo de 2023

(540) MARCA: Del Hogar (Mixta)
(511) CLASE: 30
(210) EXP. NO.: 23/26440
(730) SOLICITANTE: Grupo Bimbo, S.A.B. de C.V.
(220) FECHA SOLICITUD: 4 de mayo de 2023

(540) MARCA: Doraditos BZD (Mixta)
(511) CLASE: 30
(210) EXP. NO.: 23/23572
(730) SOLICITANTE: Danypahola Isabel Victoria Briceño Durand
(220) FECHA SOLICITUD: 8 de mayo de 2023

(540) MARCA: Dulcor ¡Todo el sabor del azúcar, sin calorías! (Mixta)
(511) CLASE: 30
(210) EXP. NO.: 23/22058
(730) SOLICITANTE: COFRASA, S.R.L.
(220) FECHA SOLICITUD: 14 de abril de 2023

(540) MARCA: Kalel (Mixta)
(511) CLASE: 30
(210) EXP. NO.: 23/26399
(730) SOLICITANTE: Good Brands Latam S.A.
(220) FECHA SOLICITUD: 4 de mayo de 2023

PASA A LA PÁGINA SIGUIENTE

VIENE DE LA PÁGINA ANTERIOR

(540) MARCA:
Tito Best Candies mbelo Fruity (Mixta)
(511) CLASE: 30
(210) EXP. NO.: 23/17138
(730) SOLICITANTE:
Tito Best Candies, S.R.L.
(220) FECHA SOLICITUD:
21 de marzo de 2023

(540) MARCA:
ism D'Gusto (Mixta)
(511) CLASE: 31
(210) EXP. NO.: 23/16086
(730) SOLICITANTE:
HACK LTD.
(220) FECHA SOLICITUD:
16 de marzo de 2023

(540) MARCA:
Ism D'Gussto (Mixta)
(511) CLASE: 31
(210) EXP. NO.: 23/16090
(730) SOLICITANTE:
HACK LTD.
(220) FECHA SOLICITUD:
16 de marzo de 2023

(540) MARCA:
Solla smart (Mixta)
(511) CLASE: 31
(210) EXP. NO.: 23/23731
(730) SOLICITANTE:
Solla S.A.
(220) FECHA SOLICITUD:
21 de abril de 2023

(540) MARCA:
3 AMARRAS BEER (Mixta)
(511) CLASE: 32
(210) EXP. NO.: 23/25000
(730) SOLICITANTE:
Fructo José Almonte Corcino
(220) FECHA SOLICITUD:
27 de abril de 2023

(540) MARCA:
ACQUA MIL BURBUJAS (Mixta)
(511) CLASE: 32
(210) EXP. NO.: 23/25045
(730) SOLICITANTE:
Mil Burbujas, S.R.L.
(220) FECHA SOLICITUD:
27 de abril de 2023

(540) MARCA:
AGUA NUEVO MUNDO (Mixta)
(511) CLASE: 32
(210) EXP. NO.: 23/26493
(730) SOLICITANTE:
Germán Elías Cornelio Sánchez
(220) FECHA SOLICITUD:
4 de mayo de 2023

(540) MARCA:
BONABELA (Mixta)
(511) CLASE: 32
(210) EXP. NO.: 23/20335
(730) SOLICITANTE:
José Leonardo Alcocer Espinoza
(220) FECHA SOLICITUD:
4 de abril de 2023

(540) MARCA:
FRIO Sabina (Mixta)
(511) CLASE: 32
(210) EXP. NO.: 22/72911
(730) SOLICITANTE:
José Martín Santana
(220) FECHA SOLICITUD:
31 de marzo de 2023

(540) MARCA:
(Tridimensional)
(511) CLASE: 33
(210) EXP. NO.: 23/10784
(730) SOLICITANTE:
Brans & Patents Jubava, S. R. L.
(220) FECHA SOLICITUD:
21 de febrero de 2023

(540) MARCA:
Vinedo (Mixta)
(511) CLASE: 33
(210) EXP. NO.: 23/22582
(730) SOLICITANTE:
Fernando Lebrón Lucien
(220) FECHA SOLICITUD:
17 de abril de 2023

(540) MARCA:
VINO Don Papo (Mixta)
(511) CLASE: 33
(210) EXP. NO.: 23/22581
(730) SOLICITANTE:
Fernando Lebrón Lucien
(220) FECHA SOLICITUD:
17 de abril de 2023

(540) MARCA:
PREMIUM POPEA (Mixta)
(511) CLASE: 34
(210) EXP. NO.: 23/27050
(730) SOLICITANTE:
Odil Dominga Beato Hernández
(220) FECHA SOLICITUD:
8 de mayo de 2023

(540) MARCA:
(Figurativa)
(511) CLASE: 35
(210) EXP. NO.: 23/18934
(730) SOLICITANTE:
The Amrop Partnership
(220) FECHA SOLICITUD:
28 de marzo de 2023

(540) MARCA:
ampex (Mixta)
(511) CLASE: 35
(210) EXP. NO.: 23/28422
(730) SOLICITANTE:
ENGIMAT S.R.L.
(220) FECHA SOLICITUD:
12 de mayo de 2023

(540) MARCA:
AutoZone (Mixta)
(511) CLASE: 35
(210) EXP. NO.: 23/27766
(730) SOLICITANTE:
Autozone Parts, Inc.
(220) FECHA SOLICITUD:
10 de mayo de 2023

(540) MARCA:
FerMont Hotel Development (Mixta)
(511) CLASE: 35
(210) EXP. NO.: 23/19184
(730) SOLICITANTE:
Fermont Group, S.R.L.
(220) FECHA SOLICITUD:
29 de marzo de 2023

(540) MARCA:
Gestion Pymes-RD (Mixta)
(511) CLASE: 35
(210) EXP. NO.: 23/11555
(730) SOLICITANTE:
Ges Auditores, S.R.L.
(220) FECHA SOLICITUD:
9 de mayo de 2023

(540) MARCA:
GOOD BRANDS (Mixta)
(511) CLASE: 35
(210) EXP. NO.: 23/26394
(730) SOLICITANTE:
Good Brands Latam S.A.
(220) FECHA SOLICITUD:
4 de mayo de 2023

(540) MARCA:
LA ALTAGRACIA TIERRA BENDITA (Mixta)
(511) CLASE: 35
(210) EXP. NO.: 23/23241
(730) SOLICITANTE:
Armando Napoleón Melo Duluc
(220) FECHA SOLICITUD:
19 de abril de 2023

(540) MARCA:
OnPoint Rocali (Mixta)
(511) CLASE: 35
(210) EXP. NO.: 23/26615
(730) SOLICITANTE:
John Benítez Rodriguez / Rita Anyely Rodriguez Rodriguez
(220) FECHA SOLICITUD:
5 de mayo de 2023

(540) MARCA:
PINPUN IGUALANDO LA COLMENA (Mixta)
(511) CLASE: 35
(210) EXP. NO.: 23/23873
(730) SOLICITANTE:
Instituto Tecnológico de Santo Domingo, INTEC
(220) FECHA SOLICITUD:
21 de abril de 2023

(540) MARCA:
SALUDA MEDIA (Mixta)
(511) CLASE: 35
(210) EXP. NO.: 23/22400
(730) SOLICITANTE:
Satellite Entertainment Dominicana, S.R.L.
(220) FECHA SOLICITUD:
17 de abril de 2023

(540) MARCA:
epik (Mixta)
(511) CLASE: 36
(210) EXP. NO.: 22/66223
(730) SOLICITANTE:
Epik Asociados S.A.S.
(220) FECHA SOLICITUD:
18 de noviembre de 2022

(540) MARCA:
IRG INTERNATIONAL REALTY GROUP (Mixta)
(511) CLASE: 36
(210) EXP. NO.: 22/20072
(730) SOLICITANTE:
International Realty Group Corp
(220) FECHA SOLICITUD:
7 de abril de 2022

(540) MARCA:
Reservas del Futuro PROGRAMA DE BECAS (Mixta)
(511) CLASE: 36
(210) EXP. NO.: 23/26335
(730) SOLICITANTE:
Banco de Reservas de La República Dominicana, Banco de Servicios Múltiples
(220) FECHA SOLICITUD:
4 de mayo de 2023

(540) MARCA:
CASTILLO MOYA CONSTRUCTIONS GROUP (Mixta)
(511) CLASE: 37
(210) EXP. NO.: 23/22938
(730) SOLICITANTE:
Angely Altagracia Castillo Muñoz / Manuel German Liriano Moya
(220) FECHA SOLICITUD:
19 de abril de 2023

(540) MARCA:
ROCK VALLEY SMART CITY (Mixta)
(511) CLASE: 37
(210) EXP. NO.: 22/70108
(730) SOLICITANTE:
International Trade Construction INTERTRADEC, S.R.L.
(220) FECHA SOLICITUD:
9 de diciembre de 2022

(540) MARCA:
chAtDOPEM (Mixta)
(511) CLASE: 38
(210) EXP. NO.: 23/14828
(730) SOLICITANTE:
Banco de Ahorro y Crédito Adopem, S.A.
(220) FECHA SOLICITUD:
10 de marzo de 2023

(540) MARCA:
CTECH Y MÁS (Mixta)
(511) CLASE: 38
(210) EXP. NO.: 23/16255
(730) SOLICITANTE:
Orlando García Romero
(220) FECHA SOLICITUD:
16 de marzo de 2023

(540) MARCA:
DIEZE (Mixta)
(511) CLASE: 38
(210) EXP. NO.: 23/15950
(730) SOLICITANTE:
PBSCO Popular Business Services Company, S.R.L.
(220) FECHA SOLICITUD:
12 de mayo de 2023

(540) MARCA:
GO TRANSFER Tourist Services (Mixta)
(511) CLASE: 39
(210) EXP. NO.: 23/25091
(730) SOLICITANTE:
Transportnet, Servicios Turísticos, S.R.L.
(220) FECHA SOLICITUD:
27 de abril de 2023

(540) MARCA:
Tiola´s COOKIES (Mixta)
(511) CLASE: 40
(210) EXP. NO.: 23/20929
(730) SOLICITANTE:
Genny Reyes Marte
(220) FECHA SOLICITUD:
10 de abril de 2023

(540) MARCA:
CAMEL'S OPEN stage (Mixta)
(511) CLASE: 41
(210) EXP. NO.: 23/5851
(730) SOLICITANTE:
Dorian Díaz Lazala / Gaspar Antonio Vilchez Lara
(220) FECHA SOLICITUD:
31 de enero de 2023

(540) MARCA:
Distrito Padel (Mixta)
(511) CLASE: 41
(210) EXP. NO.: 23/23386
(730) SOLICITANTE:
Juan Carlos Pérez Sallent
(220) FECHA SOLICITUD:
20 de abril de 2023

(540) MARCA:
ELBLEY (Mixta)
(511) CLASE: 41
(210) EXP. NO.: 23/1338
(730) SOLICITANTE:
Abraham Alberto Pío Capellán
(220) FECHA SOLICITUD:
10 de enero de 2023

(540) MARCA:
EMPRENDE HAINA (Mixta)
(511) CLASE: 41
(210) EXP. NO.: 23/25533
(730) SOLICITANTE:
Yaneyri Estanleydi Guillén Urbáez
(220) FECHA SOLICITUD:
2 de mayo de 2023

(540) MARCA:
KING LOTTERY By Freddy Fernández (Mixta)
(511) CLASE: 41
(210) EXP. NO.: 23/27719
(730) SOLICITANTE:
Freddy Leonardo Fernández Ramírez
(220) FECHA SOLICITUD:
10 de mayo de 2023

(540) MARCA:
LoBeRS THE DATING GAME (Mixta)
(511) CLASE: 41
(210) EXP. NO.: 23/5736
(730) SOLICITANTE:
Ivar Rene Brea Aquino
(220) FECHA SOLICITUD:
31 de enero de 2023

(540) MARCA:
Padel Social Club (Mixta)
(511) CLASE: 41
(210) EXP. NO.: 23/14803
(730) SOLICITANTE:
Hondarribia Sports Group, S.R.L.
(220) FECHA SOLICITUD:
27 de abril de 2023

PASA A LA PÁGINA SIGUIENTE

VIENE DE LA PÁGINA ANTERIOR

(540) MARCA: Paracontarlo CON CAMILA GARCÍA (Mixta)
(511) CLASE: 41
(210) EXP. NO.: 23/28127
(730) SOLICITANTE: Matarile Media SRL
(220) FECHA SOLICITUD: 11 de mayo de 2023

(540) MARCA: TOCA VIAJAR (Mixta)
(511) CLASE: 41
(210) EXP. NO.: 23/26467
(730) SOLICITANTE: Juan Gregorio Martínez Tejeda
(220) FECHA SOLICITUD: 4 de mayo de 2023

(540) MARCA: ARA "We Make it Possible". (Mixta)
(511) CLASE: 42
(210) EXP. NO.: 23/25514
(730) SOLICITANTE: Reiny Rodríguez Duarte / Albert De Jesús Mata Hernández / Albert José Vargas Quiñones
(220) FECHA SOLICITUD: 2 de mayo de 2023

(540) MARCA: EGT (Mixta)
(511) CLASE: 42
(210) EXP. NO.: 22/41256
(730) SOLICITANTE: Euro Games Technology
(220) FECHA SOLICITUD: 18 de julio de 2022

(540) MARCA: Enlaza Salud (Mixta)
(511) CLASE: 42
(210) EXP. NO.: 23/26352
(730) SOLICITANTE: Manuel Ernesto Mesa Ibarra
(220) FECHA SOLICITUD: 4 de mayo de 2023

(540) MARCA: FACTURA.DO by Unipago (Mixta)
(511) CLASE: 42
(210) EXP. NO.: 23/16189
(730) SOLICITANTE: Unipago, S.A.
(220) FECHA SOLICITUD: 18 de abril de 2023

(540) MARCA: pulseara (Mixta)
(511) CLASE: 42
(210) EXP. NO.: 23/23726
(730) SOLICITANTE: Francis Alexander Pujols Rosario
(220) FECHA SOLICITUD: 21 de abril de 2023

(540) MARCA: U.Agree By Unipago (Mixta)
(511) CLASE: 42
(210) EXP. NO.: 23/20891
(730) SOLICITANTE: Unipago, S.A.
(220) FECHA SOLICITUD: 5 de mayo de 2023

(540) MARCA: U.Agree By Unipago (Mixta)
(511) CLASE: 42
(210) EXP. NO.: 23/20892
(730) SOLICITANTE: Unipago, S.A.
(220) FECHA SOLICITUD: 5 de mayo de 2023

(540) MARCA: BARRA PAYAN SANDWICHES Y JUGOS NATURALES 1956 (Mixta)
(511) CLASE: 43
(210) EXP. NO.: 23/21619
(730) SOLICITANTE: Juan Santiago Frías Paulino / Juan Carlos Frías Beltrán / Yeimi Cantalicia Frías De Crespo
(220) FECHA SOLICITUD: 12 de abril de 2023

(540) MARCA: JEWEL PUNTA CANA ALL-INCLUSIVE BEACH RESORT PUNTA CANA, DOMINICAN REPUBLIC (Mixta)
(511) CLASE: 43
(210) EXP. NO.: 23/6184
(730) SOLICITANTE: Playa Management USA, LLC
(220) FECHA SOLICITUD: 1 de febrero de 2023

(540) MARCA: METODO KF KINEFIT (Mixta)
(511) CLASE: 44
(210) EXP. NO.: 23/22901
(730) SOLICITANTE: José Tejada Fernández
(220) FECHA SOLICITUD: 18 de abril de 2023

(540) MARCA: HomeyLon (Mixta)
(511) CLASE: 14, 21
(210) EXP. NO.: 23/25253
(730) SOLICITANTE: Carlos Enrique Robles Frías
(220) FECHA SOLICITUD: 28 de abril de 2023

(540) MARCA: r RestorFX (Mixta)
(511) CLASE: 2, 3, 37
(210) EXP. NO.: 23/25287
(730) SOLICITANTE: RestorFX International, Inc.
(220) FECHA SOLICITUD: 28 de abril de 2023

(540) MARCA: HAba CONCEPT STORE (Mixta)
(511) CLASE: 25, 35
(210) EXP. NO.: 23/27176
(730) SOLICITANTE: Deborah Giselle Lebrón Contreras
(220) FECHA SOLICITUD: 8 de mayo de 2023

(540) MARCA: Según EL MOOD (Mixta)
(511) CLASE: 25, 41
(210) EXP. NO.: 23/24416
(730) SOLICITANTE: Esmelin Santiago Matías García / Alofoke Music, S.R.L.
(220) FECHA SOLICITUD: 25 de abril de 2023

(540) MARCA: Ades Barista EXPRESSIONS (Mixta)
(511) CLASE: 29, 30
(210) EXP. NO.: 23/25398
(730) SOLICITANTE: The Coca-Cola Company
(220) FECHA SOLICITUD: 28 de abril de 2023

(540) MARCA: FORTI MENTE (Mixta)
(511) CLASE: 29, 30
(210) EXP. NO.: 23/17946
(730) SOLICITANTE: A Inversiones S.A.C.
(220) FECHA SOLICITUD: 23 de marzo de 2023

(540) MARCA: La Reina MWS (Mixta)
(511) CLASE: 29, 30, 31
(210) EXP. NO.: 23/23034
(730) SOLICITANTE: Marketing World Solutions, S.R.L.
(220) FECHA SOLICITUD: 19 de abril de 2023

(540) MARCA: MM FOOD MARKET (Mixta)
(511) CLASE: 29, 30, 35
(210) EXP. NO.: 21/61968
(730) SOLICITANTE: M & M Meat Shops Ltd./Les Aliments M & M Ltee
(220) FECHA SOLICITUD: 3 de noviembre de 2021

(540) MARCA: PESCANOVA (Mixta)
(511) CLASE: 29, 35
(210) EXP. NO.: 23/26638
(730) SOLICITANTE: Pescanova España S.L.
(220) FECHA SOLICITUD: 5 de mayo de 2023

(540) MARCA: Shell café (Mixta)
(511) CLASE: 3, 8, 16, 21, 29, 30, 31, 32, 35, 43
(210) EXP. NO.: 23/22896
(730) SOLICITANTE: Shell Brands International AG
(220) FECHA SOLICITUD: 18 de abril de 2023

(540) MARCA: (Figurativa)
(511) CLASE: 35, 36
(210) EXP. NO.: 23/25120
(730) SOLICITANTE: Lira Finance S.A.S
(220) FECHA SOLICITUD: 27 de abril de 2023

(540) MARCA: Lira (Mixta)
(511) CLASE: 35, 36
(210) EXP. NO.: 23/25099
(730) SOLICITANTE: Lira Finance S.A.S
(220) FECHA SOLICITUD: 27 de abril de 2023

(540) MARCA: Claro tv+ (Mixta)
(511) CLASE: 35, 38, 41
(210) EXP. NO.: 23/26375
(730) SOLICITANTE: Claro S.A.
(220) FECHA SOLICITUD: 4 de mayo de 2023

(540) MARCA: RodLeón Logistics GESTIONES ADUANALES (Mixta)
(511) CLASE: 35, 39
(210) EXP. NO.: 23/23896
(730) SOLICITANTE: José Omar Rodríguez Reyes / Claribel Elizabeth De León Mejía
(220) FECHA SOLICITUD: 24 de abril de 2023

(540) MARCA: disashop (Mixta)
(511) CLASE: 36, 38
(210) EXP. NO.: 23/25284
(730) SOLICITANTE: Disashop Dominicana, S.R.L.
(220) FECHA SOLICITUD: 28 de abril de 2023

(540) MARCA: ENTÉRATE CON PRIMERA (Mixta)
(511) CLASE: 36, 41
(210) EXP. NO.: 23/24861
(730) SOLICITANTE: Administradora de Riesgos de Salud Primera (ARS PRIMERA), S.A.
(220) FECHA SOLICITUD: 26 de abril de 2023

(540) MARCA: dardo (Mixta)
(511) CLASE: 38, 42
(210) EXP. NO.: 23/27929
(730) SOLICITANTE: José Basilio Díaz Báez
(220) FECHA SOLICITUD: 11 de mayo de 2023

(540) MARCA: Klassica (Mixta)
(511) CLASE: 5, 6, 7, 11, 16, 21
(210) EXP. NO.: 23/24167
(730) SOLICITANTE: Comercial Abishua, S.R.L.
(220) FECHA SOLICITUD: 24 de abril de 2023

(540) MARCA: WEIBO Bib (Mixta)
(511) CLASE: 6, 7, 9, 10, 11, 16, 17, 18, 28
(210) EXP. NO.: 21/11034
(730) SOLICITANTE: Beijing International Business G. SHI, S.R.L.
(220) FECHA SOLICITUD: 4 de noviembre de 2021

(540) MARCA: MOKA (Mixta)
(511) CLASE: 9, 11
(210) EXP. NO.: 23/23405
(730) SOLICITANTE: Mundo Móvil MH, S.R.L.
(220) FECHA SOLICITUD: 20 de abril de 2023

(540) MARCA: NY 47 ST NEW YORK Essential Brand (Mixta)
(511) CLASE: 9, 14, 18, 25
(210) EXP. NO.: 23/25384
(730) SOLICITANTE: Christian Rolando Trujillo Tuñón / Modesto Quevedo Montero
(220) FECHA SOLICITUD: 28 de abril de 2023

(540) MARCA: sky sports (Mixta)
(511) CLASE: 9, 16, 35, 38, 41
(210) EXP. NO.: 23/21328
(730) SOLICITANTE: Sky International AG
(220) FECHA SOLICITUD: 11 de abril de 2023

(540) MARCA: sky sports (Mixta)
(511) CLASE: 9, 16, 35, 38, 41
(210) EXP. NO.: 23/21329
(730) SOLICITANTE: Sky International AG
(220) FECHA SOLICITUD: 11 de abril de 2023

(540) MARCA: sky sports (Mixta)
(511) CLASE: 9, 16, 35, 38, 41
(210) EXP. NO.: 23/21331
(730) SOLICITANTE: Sky International AG
(220) FECHA SOLICITUD: 11 de abril de 2023

(540) MARCA: sky uno (Mixta)
(511) CLASE: 9, 16, 35, 38, 41
(210) EXP. NO.: 23/21412
(730) SOLICITANTE: Sky International AG
(220) FECHA SOLICITUD: 12 de abril de 2023

(540) MARCA: sky uno (Mixta)
(511) CLASE: 9, 16, 35, 38, 41
(210) EXP. NO.: 23/21334
(730) SOLICITANTE: Sky International AG
(220) FECHA SOLICITUD: 11 de abril de 2023

(540) MARCA: sky uno (Mixta)
(511) CLASE: 9, 16, 35, 38, 41
(210) EXP. NO.: 23/21335
(730) SOLICITANTE: Sky International AG
(220) FECHA SOLICITUD: 11 de abril de 2023

(540) MARCA: Inclusib (Mixta)
(511) CLASE: 9, 35, 42
(210) EXP. NO.: 23/18080
(730) SOLICITANTE: Fernando Martín Faneyte Espinal
(220) FECHA SOLICITUD: 24 de marzo de 2023

PASA A LA PÁGINA SIGUIENTE

VIENE DE LA PÁGINA ANTERIOR

(540) MARCA: GlobalSuite SOLUTIONS (Mixta)
(511) CLASE: 9, 42
(210) EXP. NO.: 23/25307
(730) SOLICITANTE: Audisec Seguridad De La Información S.L.
(220) FECHA SOLICITUD: 28 de abril de 2023

(540) NOMBRE COMERCIAL: (Emblema)
(210) EXP. NO.: 23/26613
(730) SOLICITANTE: Carrujo Empresarial, S.R.L.
(220) FECHA SOLICITUD: 9 de mayo de 2023
(111) REGISTRO: 744003

(540) NOMBRE COMERCIAL: (Emblema)
(210) EXP. NO.: 23/28346
(730) SOLICITANTE: Yenirson Felipe Mercado Diplán
(220) FECHA SOLICITUD: 12 de mayo de 2023
(111) REGISTRO: 744868

(540) NOMBRE COMERCIAL: (Emblema)
(210) EXP. NO.: 23/28946
(730) SOLICITANTE: Alicia Rosaury Rosario Ramírez
(220) FECHA SOLICITUD: 16 de mayo de 2023
(111) REGISTRO: 745384

(540) NOMBRE COMERCIAL: (Rótulo)
(210) EXP. NO.: 23/26051
(730) SOLICITANTE: Cecomsa Financial, S.R.L.
(220) FECHA SOLICITUD: 5 de mayo de 2023
(111) REGISTRO: 743510

(540) NOMBRE COMERCIAL: (Rótulo)
(210) EXP. NO.: 23/26773
(730) SOLICITANTE: Frankely Jiménez Castillo
(220) FECHA SOLICITUD: 5 de mayo de 2023
(111) REGISTRO: 743601

(540) NOMBRE COMERCIAL: (Rótulo)
(210) EXP. NO.: 23/25796
(730) SOLICITANTE: Aldo Enrico José García Sánchez
(220) FECHA SOLICITUD: 2 de mayo de 2023
(111) REGISTRO: 743604

(540) NOMBRE COMERCIAL: (Rótulo)
(210) EXP. NO.: 23/22926
(730) SOLICITANTE: Alta Real Estate Shecia, SRL
(220) FECHA SOLICITUD: 16 de mayo de 2023
(111) REGISTRO: 745289

(540) NOMBRE COMERCIAL: (Rótulo)
(210) EXP. NO.: 23/25094
(730) SOLICITANTE: Alejandro Adrián Sobrino Musa
(220) FECHA SOLICITUD: 27 de abril de 2023
(111) REGISTRO: 743371

(540) NOMBRE COMERCIAL: (Rótulo)
(210) EXP. NO.: 23/21572
(730) SOLICITANTE: Apiarios J. Pérez, S.R.L. / José Eleuterio Pérez Núñez
(220) FECHA SOLICITUD: 8 de mayo de 2023
(111) REGISTRO: 744504

(540) NOMBRE COMERCIAL: (Rótulo)
(210) EXP. NO.: 23/26431
(730) SOLICITANTE: Jan Carlos Moronta Martínez
(220) FECHA SOLICITUD: 4 de mayo de 2023
(111) REGISTRO: 743353

(540) NOMBRE COMERCIAL: (Rótulo)
(210) EXP. NO.: 23/27893
(730) SOLICITANTE: Santos Porfirio Lima Bueno
(220) FECHA SOLICITUD: 10 de mayo de 2023
(111) REGISTRO: 744444

(540) NOMBRE COMERCIAL: (Rótulo)
(210) EXP. NO.: 23/26686
(730) SOLICITANTE: Jesús Alberto Tejeda Valdez
(220) FECHA SOLICITUD: 5 de mayo de 2023
(111) REGISTRO: 743543

(540) NOMBRE COMERCIAL: (Rótulo)
(210) EXP. NO.: 23/29128
(730) SOLICITANTE: Boanerges Isaac Nova Rosario / Odileydi Castillo de la Cruz
(220) FECHA SOLICITUD: 16 de mayo de 2023
(111) REGISTRO: 745518

(540) NOMBRE COMERCIAL: (Rótulo)
(210) EXP. NO.: 23/22260
(730) SOLICITANTE: Promociones Sukonai, S.A.S. / Grupo Punta Cana, S.A.S.
(220) FECHA SOLICITUD: 11 de mayo de 2023
(111) REGISTRO: 744763

(540) NOMBRE COMERCIAL: (Rótulo)
(210) EXP. NO.: 23/22960
(730) SOLICITANTE: Promociones Sukonai, S.A.S / Grupo Punta Cana, S.A.S.
(220) FECHA SOLICITUD: 11 de mayo de 2023
(111) REGISTRO: 744765

(540) NOMBRE COMERCIAL: (Rótulo)
(210) EXP. NO.: 23/26052
(730) SOLICITANTE: Cecomsa Financial, S.R.L.
(220) FECHA SOLICITUD: 8 de mayo de 2023
(111) REGISTRO: 743694

(540) NOMBRE COMERCIAL: (Rótulo)
(210) EXP. NO.: 23/27706
(730) SOLICITANTE: Valerio Vidal Otaño
(220) FECHA SOLICITUD: 10 de mayo de 2023
(111) REGISTRO: 744320

(540) NOMBRE COMERCIAL: (Rótulo)
(210) EXP. NO.: 23/26955
(730) SOLICITANTE: Claudio Rafael Queliz Martínez / Reudy Manuel Matos Rodríguez
(220) FECHA SOLICITUD: 8 de mayo de 2023
(111) REGISTRO: 743950

(540) NOMBRE COMERCIAL: (Rótulo)
(210) EXP. NO.: 23/28412
(730) SOLICITANTE: Martha Claribel Custodio de Ruiz / Junior José Ruiz Custodio
(220) FECHA SOLICITUD: 12 de mayo de 2023
(111) REGISTRO: 744945

(540) NOMBRE COMERCIAL: (Rótulo)
(210) EXP. NO.: 23/27011
(730) SOLICITANTE: Margarita Mercedes Moll Marte
(220) FECHA SOLICITUD: 8 de mayo de 2023
(111) REGISTRO: 743798

(540) NOMBRE COMERCIAL: (Rótulo)
(210) EXP. NO.: 23/26614
(730) SOLICITANTE: Carrujo Empresarial, SRL / Félix Radhamés Morel Valdés
(220) FECHA SOLICITUD: 5 de mayo de 2023
(111) REGISTRO: 745142

(540) NOMBRE COMERCIAL: (Rótulo)
(210) EXP. NO.: 23/28126
(730) SOLICITANTE: Importadora Cando Velásquez, SRL
(220) FECHA SOLICITUD: 11 de mayo de 2023
(111) REGISTRO: 744653

(540) NOMBRE COMERCIAL: (Rótulo)
(210) EXP. NO.: 23/26736
(730) SOLICITANTE: Maibell Ramona Rondón de Jesús
(220) FECHA SOLICITUD: 5 de mayo de 2023
(111) REGISTRO: 743575

(540) NOMBRE COMERCIAL: (Rótulo)
(210) EXP. NO.: 23/17690
(730) SOLICITANTE: Importadora Acan, S.R.L.
(220) FECHA SOLICITUD: 8 de mayo de 2023
(111) REGISTRO: 743919

(540) NOMBRE COMERCIAL: (Rótulo)
(210) EXP. NO.: 23/26422
(730) SOLICITANTE: Laremil Moreno Pichardo / Marlene Scarlet Valentín Ramírez
(220) FECHA SOLICITUD: 4 de mayo de 2023
(111) REGISTRO: 743332

(540) NOMBRE COMERCIAL: (Rótulo)
(210) EXP. NO.: 23/28170
(730) SOLICITANTE: Jorge Luis Castillo Fernández
(220) FECHA SOLICITUD: 11 de mayo de 2023
(111) REGISTRO: 744703

(540) NOMBRE COMERCIAL: (Rótulo)
(210) EXP. NO.: 23/28883
(730) SOLICITANTE: Luis Alberto Prida Llavona
(220) FECHA SOLICITUD: 16 de mayo de 2023
(111) REGISTRO: 745350

(540) NOMBRE COMERCIAL: (Rótulo)
(210) EXP. NO.: 23/27811
(730) SOLICITANTE: Cooperativa de Servicios Múltiples San José, Inc.
(220) FECHA SOLICITUD: 10 de mayo de 2023
(111) REGISTRO: 745272

(540) NOMBRE COMERCIAL: (Rótulo)
(210) EXP. NO.: 23/27229
(730) SOLICITANTE: Ramón Ygnacio Reyes Marte
(220) FECHA SOLICITUD: 8 de mayo de 2023
(111) REGISTRO: 744221

(540) NOMBRE COMERCIAL: (Rótulo)
(210) EXP. NO.: 23/27366
(730) SOLICITANTE: Endellionite Holding S.R.L.
(220) FECHA SOLICITUD: 9 de mayo de 2023
(111) REGISTRO: 744334

(540) NOMBRE COMERCIAL: (Rótulo)
(210) EXP. NO.: 23/28940
(730) SOLICITANTE: Danisa Guadalupe Betances Fernández
(220) FECHA SOLICITUD: 16 de mayo de 2023
(111) REGISTRO: 745369

(540) NOMBRE COMERCIAL: (Rótulo)
(210) EXP. NO.: 23/26367
(730) SOLICITANTE: Anyeuly Cabrera Javier
(220) FECHA SOLICITUD: 5 de mayo de 2023
(111) REGISTRO: 743854

(540) NOMBRE COMERCIAL: (Rótulo)
(210) EXP. NO.: 23/28667
(730) SOLICITANTE: Emilia Matos Medina
(220) FECHA SOLICITUD: 15 de mayo de 2023
(111) REGISTRO: 745159

(540) NOMBRE COMERCIAL: (Rótulo)
(210) EXP. NO.: 23/26429
(730) SOLICITANTE: Laremil Moreno Pichardo / Marlene Scarlet Valentín Ramírez
(220) FECHA SOLICITUD: 4 de mayo de 2023
(111) REGISTRO: 743334

(540) NOMBRE COMERCIAL: (Rótulo)
(210) EXP. NO.: 23/28077
(730) SOLICITANTE: Xiomara Josefina Valdez Castillo
(220) FECHA SOLICITUD: 11 de mayo de 2023
(111) REGISTRO: 744610

(540) NOMBRE COMERCIAL: (Rótulo)
(210) EXP. NO.: 23/23824
(730) SOLICITANTE: Faustina Calderón Guerrero
(220) FECHA SOLICITUD: 12 de mayo de 2023
(111) REGISTRO: 744885

(540) NOMBRE COMERCIAL: (Rótulo)
(210) EXP. NO.: 23/27044
(730) SOLICITANTE: Ana Alexandra Pérez Medrano
(220) FECHA SOLICITUD: 8 de mayo de 2023
(111) REGISTRO: 743812

(540) NOMBRE COMERCIAL: (Rótulo)
(210) EXP. NO.: 23/27265
(730) SOLICITANTE: Luisa Isabel Henríquez Amparo
(220) FECHA SOLICITUD: 9 de mayo de 2023
(111) REGISTRO: 743989

(540) NOMBRE COMERCIAL: (Rótulo)
(210) EXP. NO.: 23/29153
(730) SOLICITANTE: José Luis Vásquez Gavino / Gérman José Flores Hernández / Karla Yulieth Guzmán Garay
(220) FECHA SOLICITUD: 17 de mayo de 2023
(111) REGISTRO: 745535

PASA A LA PÁGINA SIGUIENTE

VIENE DE LA PÁGINA ANTERIOR

(540) NOMBRE COMERCIAL: (Rótulo)
(210) EXP. NO.: 23/26489
(730) SOLICITANTE: Domingo Antonio Domínguez Mota
(220) FECHA SOLICITUD: 4 de mayo de 2023
(111) REGISTRO: 743395

(540) NOMBRE COMERCIAL: (Rótulo)
(210) EXP. NO.: 23/24373
(730) SOLICITANTE: Iglesia Pentecostal y Misionera Refugio de los Desamparados, Inc.
(220) FECHA SOLICITUD: 25 de abril de 2023
(111) REGISTRO: 744369

(540) NOMBRE COMERCIAL: (Rótulo)
(210) EXP. NO.: 23/27365
(730) SOLICITANTE: Héctor Alexander González Canelo
(220) FECHA SOLICITUD: 9 de mayo de 2023
(111) REGISTRO: 744064

(540) NOMBRE COMERCIAL: (Rótulo)
(210) EXP. NO.: 23/27667
(730) SOLICITANTE: Héctor Alexander González Canelo
(220) FECHA SOLICITUD: 10 de mayo de 2023
(111) REGISTRO: 744300

(540) NOMBRE COMERCIAL: (Rótulo)
(210) EXP. NO.: 23/27702
(730) SOLICITANTE: Agustín Zorrilla Sarmiento
(220) FECHA SOLICITUD: 10 de mayo de 2023
(111) REGISTRO: 744336

(540) NOMBRE COMERCIAL: (Rótulo)
(210) EXP. NO.: 23/24906
(730) SOLICITANTE: Carelin Esther Ventura Betances / Jeancarlos Adames Pérez
(220) FECHA SOLICITUD: 16 de mayo de 2023
(111) REGISTRO: 745458

(540) NOMBRE COMERCIAL: (Rótulo)
(210) EXP. NO.: 23/26373
(730) SOLICITANTE: Jairo de Jesús Espino de León
(220) FECHA SOLICITUD: 4 de mayo de 2023
(111) REGISTRO: 743305

(540) NOMBRE COMERCIAL: (Rótulo)
(210) EXP. NO.: 23/26518
(730) SOLICITANTE: Sermarie Moya Rodríguez / Christian Rizek Valerio
(220) FECHA SOLICITUD: 4 de mayo de 2023
(111) REGISTRO: 743418

(540) NOMBRE COMERCIAL: (Rótulo)
(210) EXP. NO.: 21/67409
(730) SOLICITANTE: Almacenes Ruiz, SRL / Oscar Rafael Ruiz Rodríguez
(220) FECHA SOLICITUD: 7 de diciembre de 2021
(111) REGISTRO: 722471

(540) NOMBRE COMERCIAL: (Rótulo)
(210) EXP. NO.: 23/27121
(730) SOLICITANTE: Henry de los Santos Méndez
(220) FECHA SOLICITUD: 8 de mayo de 2023
(111) REGISTRO: 743893

(540) NOMBRE COMERCIAL: (Rótulo)
(210) EXP. NO.: 23/28715
(730) SOLICITANTE: Jose Miguel Monegro Mateo / Eudys Stephanie Guridy Hache
(220) FECHA SOLICITUD: 15 de mayo de 2023
(111) REGISTRO: 745203

(540) NOMBRE COMERCIAL: (Rótulo)
(210) EXP. NO.: 23/28177
(730) SOLICITANTE: Jean Carlo González Báez
(220) FECHA SOLICITUD: 11 de mayo de 2023
(111) REGISTRO: 744708

(540) NOMBRE COMERCIAL: (Rótulo)
(210) EXP. NO.: 23/27383
(730) SOLICITANTE: Loammy Fernando Marizan Santos
(220) FECHA SOLICITUD: 9 de mayo de 2023
(111) REGISTRO: 744082

(540) NOMBRE COMERCIAL: (Rótulo)
(210) EXP. NO.: 23/26008
(730) SOLICITANTE: Erika Michel Mateo Perdomo
(220) FECHA SOLICITUD: 3 de mayo de 2023
(111) REGISTRO: 743707

(540) NOMBRE COMERCIAL: (Rótulo)
(210) EXP. NO.: 23/28121
(730) SOLICITANTE: Katherine Feliciano García / Tomas Moya Rosario
(220) FECHA SOLICITUD: 11 de mayo de 2023
(111) REGISTRO: 744655

(540) NOMBRE COMERCIAL: (Rótulo)
(210) EXP. NO.: 23/28071
(730) SOLICITANTE: Nelson Otaño Jiménez / Leonardo Medina Vargas
(220) FECHA SOLICITUD: 12 de mayo de 2023
(111) REGISTRO: 744846

(540) NOMBRE COMERCIAL: (Rótulo)
(210) EXP. NO.: 23/21586
(730) SOLICITANTE: Alicia Miroslavia Martínez Martínez
(220) FECHA SOLICITUD: 10 de mayo de 2023
(111) REGISTRO: 744380

(540) NOMBRE COMERCIAL: (Rótulo)
(210) EXP. NO.: 23/27193
(730) SOLICITANTE: José René Cornielle de la Paz / Miriam Mateo Casado
(220) FECHA SOLICITUD: 8 de mayo de 2023
(111) REGISTRO: 743944

(540) NOMBRE COMERCIAL: (Rótulo)
(210) EXP. NO.: 23/28176
(730) SOLICITANTE: Carmen Janet Rodríguez Cedano
(220) FECHA SOLICITUD: 11 de mayo de 2023
(111) REGISTRO: 744709

(540) NOMBRE COMERCIAL: (Rótulo)
(210) EXP. NO.: 23/26470
(730) SOLICITANTE: Francisco Adolfo Pimentel Almonte
(220) FECHA SOLICITUD: 4 de mayo de 2023
(111) REGISTRO: 743374

(540) NOMBRE COMERCIAL: (Rótulo)
(210) EXP. NO.: 23/25116
(730) SOLICITANTE: Pedro Ángel López Suriel
(220) FECHA SOLICITUD: 8 de mayo de 2023
(111) REGISTRO: 743750

(540) NOMBRE COMERCIAL: (Rótulo)
(210) EXP. NO.: 23/29319
(730) SOLICITANTE: Olga Francia Elena Lara Soto / Gaspar Antonio Vilchez Lara
(220) FECHA SOLICITUD: 17 de mayo de 2023
(111) REGISTRO: 745674

(540) NOMBRE COMERCIAL: (Rótulo)
(210) EXP. NO.: 23/27827
(730) SOLICITANTE: Magderlyn Joharma Jorge de Vargas
(220) FECHA SOLICITUD: 10 de mayo de 2023
(111) REGISTRO: 744404

(540) NOMBRE COMERCIAL: (Rótulo)
(210) EXP. NO.: 23/27693
(730) SOLICITANTE: Jorge Arturo Fernández Quintana / Gerardo Fernández Quintana
(220) FECHA SOLICITUD: 10 de mayo de 2023
(111) REGISTRO: 744314

(540) NOMBRE COMERCIAL: (Rótulo)
(210) EXP. NO.: 23/28333
(730) SOLICITANTE: Máximo José Halpay García
(220) FECHA SOLICITUD: 12 de mayo de 2023
(111) REGISTRO: 744839

(540) NOMBRE COMERCIAL: (Rótulo)
(210) EXP. NO.: 23/28976
(730) SOLICITANTE: José Luis Conde Serrata
(220) FECHA SOLICITUD: 16 de mayo de 2023
(111) REGISTRO: 745413

(540) NOMBRE COMERCIAL: (Rótulo)
(210) EXP. NO.: 23/27500
(730) SOLICITANTE: Pedro Enos Vega Alejo
(220) FECHA SOLICITUD: 9 de mayo de 2023
(111) REGISTRO: 744401

(540) NOMBRE COMERCIAL: (Rótulo)
(210) EXP. NO.: 23/27512
(730) SOLICITANTE: María Elizabeth Disla Mercado
(220) FECHA SOLICITUD: 9 de mayo de 2023
(111) REGISTRO: 744167

(540) NOMBRE COMERCIAL: (Rótulo)
(210) EXP. NO.: 23/27089
(730) SOLICITANTE: Ronny Aglisberto Peña Peguero
(220) FECHA SOLICITUD: 8 de mayo de 2023
(111) REGISTRO: 743848

(540) NOMBRE COMERCIAL: (Rótulo)
(210) EXP. NO.: 23/27114
(730) SOLICITANTE: Juan Jacobo Miladeh Jaar
(220) FECHA SOLICITUD: 8 de mayo de 2023
(111) REGISTRO: 744510

(540) NOMBRE COMERCIAL: (Rótulo)
(210) EXP. NO.: 23/28336
(730) SOLICITANTE: Máximo José Halpay García
(220) FECHA SOLICITUD: 12 de mayo de 2023
(111) REGISTRO: 744865

(540) NOMBRE COMERCIAL: (Rótulo)
(210) EXP. NO.: 23/27544
(730) SOLICITANTE: Swiss Parenterals Limited
(220) FECHA SOLICITUD: 9 de mayo de 2023
(111) REGISTRO: 744230

(540) NOMBRE COMERCIAL: (Rótulo)
(210) EXP. NO.: 23/27078
(730) SOLICITANTE: Tabacalera Santana Vásquez, S.R.L. / Francy Junior Santana Vásquez
(220) FECHA SOLICITUD: 8 de mayo de 2023
(111) REGISTRO: 743855

(540) NOMBRE COMERCIAL: (Rótulo)
(210) EXP. NO.: 23/26992
(730) SOLICITANTE: Héctor Alexander González Canelo
(220) FECHA SOLICITUD: 8 de mayo de 2023
(111) REGISTRO: 743772

(540) NOMBRE COMERCIAL: (Rótulo)
(210) EXP. NO.: 23/27896
(730) SOLICITANTE: Leonardo Antonio Rodríguez Núñez / Bolívar Reyes Núñez
(220) FECHA SOLICITUD: 10 de mayo de 2023
(111) REGISTRO: 744465

(540) NOMBRE COMERCIAL: (Rótulo)
(210) EXP. NO.: 23/27364
(730) SOLICITANTE: Gery Albert Santana Segura
(220) FECHA SOLICITUD: 9 de mayo de 2023
(111) REGISTRO: 744065

(540) NOMBRE COMERCIAL: (Rótulo)
(210) EXP. NO.: 23/26744
(730) SOLICITANTE: Valmoore, S.R.L.
(220) FECHA SOLICITUD: 5 de mayo de 2023
(111) REGISTRO: 743600

(540) NOMBRE COMERCIAL: (Rótulo)
(210) EXP. NO.: 23/24740
(730) SOLICITANTE: Vpm Electromecanica, S. R. L.
(220) FECHA SOLICITUD: 26 de abril de 2023
(111) REGISTRO: 745206

(540) NOMBRE COMERCIAL: (Rótulo)
(210) EXP. NO.: 23/26005
(730) SOLICITANTE: Novis Vicente Pimentel / Bélgica Montero Vicente
(220) FECHA SOLICITUD: 5 de mayo de 2023
(111) REGISTRO: 743626

ONAPI
OFICINA NACIONAL DE LA PROPIEDAD INDUSTRIAL

Cualquier sugerencia o reclamos dirigirse a publicaciones ONAPI
m.seijas@onapi.gob.do